入東区・道路等築造工事（その５）

数 量 計 算 書

狭山市役所　市街地整備課

目　　次

［１］数　量　総　括　表

［２］道　路　土　工

［３］地　盤　改　良　工

［４］排　水　構　造　物　工

［５］舗　装　工

［６］縁　石　工

［７］道　路　照　明　設　備　工

［８］付　属　施　設　工

［９］区　画　線　工

［１０］構　造　物　撤　去　工

［１１］材　料　計　算　書

［１］ 数　　量　　総　　括　　表

数　量　総　括　表

NO.1

工　種	種　別	細　別	規格・寸法	単位	設計数量	積算数量	摘　要
道路土工							
	掘削工						
		堀　削	機械施工	m^3	799.5	800	
	床堀工	床　堀	〃	m^3	19.8	20	
	埋戻工	埋　戻（発生土）	埋戻幅1.0m未満	m^3	4.4	4	
		〃	埋戻幅1.0m以上4.0m未満	m^3	338.2	340	
		埋　戻（再生砂）	埋戻幅1.0m以上4.0m未満	m^3	50.3	50	
		砂基礎	機械施工	m^3	14.0	14	
	残土処理工						
		残土処理工	運搬距離 L=6.0km以下	m^3	367.1	370	
地盤改良工							
	安定処理工						
		路床改良	(セメント系固化材：t=30cm)	㎡	313.2	313	
排水構造物工							
	側溝工						
		長尺U型側溝	300×500	m	9.1	9	敷調整
		〃	300×600	m	26.0	26	敷調整
		〃	300×700	m	18.0	18	敷調整

数　量　総　括　表

工　種	種　別	細　別	規格・寸法	単位	設計数量	積算数量	摘　要
		長尺U型側溝	300×800	m	7.0	7	敷調整
		〃	300×900	m	6.0	6	敷調整
	集水桝工						
		集水桝	400×400×550	基	1	1	市道B第296号線
	小型カルバート工						
		横断暗渠工	300×300×2000	m	20.6	21	市道B第296号線
	管布設工						
		硬質塩化ビニル管	φ250mm	m	32.6	33	(雨水管)
		〃	φ200mm	m	74.6	75	(汚水管)
	組立マンホール設置工						
		1号組立マンホール	内径900mm	箇所	4	4	
		材料費	人孔築造数量集計表参照	式	1	1	
		底部工		箇所	1	1	(雨水管)
		底部工		箇所	3	3	(汚水管)
舗装工							
	舗装準備工						
		不陸整正工	(補足材RM-40：t=3cm)	㎡	116.5	117	市道B第296号線
	アスファルト舗装工						
		表層工(t=5cm)	再生密粒度アスコン(20)	㎡	429.7	430	
	表層工						

数　量　総　括　表

工　種	種　別	細　別	規格・寸法	単位	設計数量	積算数量	摘　要
		透水性特殊平板BL(t=6cm)		㎡	392.9	393	歩道 一般部
		透水性特殊平板BL(t=8cm)		㎡	40.0	40	歩道 乗入部
		透水シート	(不織布)	㎡	432.8	433	歩道 一般部
	路盤工						
		上層路盤工	(再生粒調砕石:t=15cm)	㎡	322.6	323	市道B第296号線 区画道路１号線
		下層路盤工	(再生切込砕石:t=19cm)	㎡	322.6	323	市道B第296号線 区画道路１号線
		路盤工	再生切込砕石：t=10cm	㎡	392.9	393	歩道 一般部
		フィルター層工	クッション砂：t=10cm	㎡	392.9	393	歩道 一般部
		上層路盤工	再生粒調砕石：t=10cm	㎡	40.0	40	歩道 乗入部
		下層路盤工	再生切込砕石：t=15cm	㎡	40.0	40	歩道 乗入部
縁石工							
	縁石工						
		歩車道境界ブロック	一般部A	m	12.7	13	
		〃	摺付部A	m	4.2	4	
		〃	切下部A	m	9.3	9	
		〃	一般部B	m	58.2	58	
		〃	摺付部B	m	0.6	1	
		〃	摺付部C	m	1.2	1	

数　量　総　括　表

工　種	種　別	細　別	規格・寸法	単位	数　量	積算数量	摘　要
		歩車道境界ブロック	乗入部	m	6.0	6	
		地先境界ブロック	150×150×600	m	81.3	81	一般部
		〃	150×150×600	m	7.2	7	乗入部
		〃	120×120×600	m	93.6	94	一般部A　植栽帯
		一般部C型		m	0.9	1	
道路照明設備工							
	土工						
		床 堀	機械施工	m^3	31.2	30	
		砂基礎	機械施工	m^3	5.5	6	
		埋戻（再生砂）	埋戻幅1.0m未満	m^3	7.7	8	
		埋戻(発生土)	埋戻幅1.0m未満	m^3	18.0	20	
		残土処理工	運搬距離 L=6.0km以下	m^3	11.4	10	
	照明設備工						
		照明灯(LED)	H=8.0m	基	1	1	(一般用)
		照明灯(LED)	H=8.0m	基	2	2	(交差点用)
		ハンドホール	600×600×H910	基	1	1	
	配管・配線工						
		波付硬質ポリエチレン管	FEP30	m	54.9	55	地中配管
		電線（外径11.5mm）	CV/3.5sq-2C	m	54.9	55	
		埋設シート	150mm　2倍　電力用	m	54.9	55	
付属施設工							

数　量　総　括　表

工　種	種　別	細　別	規格・寸法	単位	数　量	積算数量	摘　要
	特殊ブロック設置工						
		誘導パネル	□300×300(貼付式)	㎡	45.1	45	
		誘導ブロック	□300×300×60	㎡	7.9	8	
	施設整備工						
		車止め	(H=850)	基	9	9	(固定式)
		視線誘導標	(H=800)	本	8	8	(脱着式)B296号線
		スツールA	(φ350・H=410)	基	4	4	
		ベンチA	(W555×L1200×H755)	基	2	2	
		メッシュフェンス	(H=1200)	m	46.8	47	(公園内)
		客土(黒土)	(t=30cm)	m^3	10.9	11	(公園内)
区画線工							
	溶融式区画線						
		実線(白)	W=15cm	m	203.3	203	路側線・中央線
		破線(白)	W=30cm	m	11.2	11	ドット線(B296号線)
		実線(白)	W=30cm	m	13.6	14	
		実線(白)	W=45cm	m	113.8	114	横断歩道・停止線
		実線(白)	W=45cm	m	10.6	11	ゼブラ線(B296号線)
		実線(赤)	W=45cm	㎡	17.0	17	滑止め舗装(B296号線)
		実線(白)	W=15cm換算	m	203.5	204	
構造物撤去工							

数　量　総　括　表

工　種	種　別	細　別	規格・寸法	単位	数　量	積算数量	摘　要
	構造物取壊し						
		舗装版切断工	(t=15cm以下)	m	65.5	66	
		舗装版撤去	(t=5cm)	㎡	185.1	185	
		アスファルト濁水処分費		m^3	0.08	0.08	
		アスファルト濁水運搬費		台	1.00	1	
		殻運搬(As殻)	運搬距離 L=10.5km以下	m^3	9.2	9	
		Co殻運搬・処分	運搬距離 L=8.0km以下	m3	8.4	8	
交通誘導警備員							
	交通誘導警備員	交通誘導員A		人	3.0	3	
		交通誘導員B		人	11.0	11	
間接工事費	共通仮設費						
		技術管理費	土質試験費 六価クロム溶出試験	検体	2.0	2	
			現場CBR試験	箇所	1.0	1	

[2]　道　　路　　土　　工

土工集計　　調　　書　　NO.1

掘削工	堀　削	機械施工		（土量計算書より）	261.20 m^3	区画道路1号線
	〃	〃			136.88 m^3	雨水管渠布設
	〃	〃	V=3.63m^3/10基×3基		1.09 m^3	照明基礎
	〃	〃			190.05 m^3	汚水管渠布設
	〃	〃			25.28 m^3	汚水管渠布設
	〃	〃			98.45 m^3	汚水管渠布設
	〃	〃			47.02 m^3	汚水管渠布設
	〃	〃			39.53 m^3	汚水管渠布設
				合 計	799.50 m^3	
床堀工						
	床　堀	機械施工		（土量計算書より）	19.79 m^3	区画道路1号線
				合計	19.79 m^3	
埋戻工	埋　戻（発生土）	機械施工	埋戻幅1.0m未満	（土量計算書より）	4.44 m^3	区画道路1号線
				合計	4.44 m^3	
	埋　戻（発生土）	機械施工	埋戻幅1.0m以上4.0m未満		57.15 m^3	雨水管渠布設
	〃	〃	〃		140.76 m^3	汚水管渠布設
	〃	〃	〃		17.41 m^3	汚水管渠布設

埋　戻（発生土）	機械施工	埋戻幅1.0m以上4.0m未満	68.26 m^3	汚水管渠布設
〃	〃	〃	25.86 m^3	汚水管渠布設
〃	〃	〃	28.73 m^3	汚水管渠布設
		合 計	338.17 m^3	
埋　戻（再生砂）	機械施工	埋戻幅1.0m以上4.0m未満	17.33 m^3	雨水管渠布設
〃	〃	〃	14.46 m^3	汚水管渠布設
〃	〃	〃	2.42 m^3	汚水管渠布設
〃	〃	〃	9.24 m^3	汚水管渠布設
〃	〃	〃	3.65 m^3	汚水管渠布設
〃	〃	〃	3.21 m^3	汚水管渠布設
		合 計	50.31 m^3	
砂基礎	機械施工		4.29 m^3	雨水管渠布設
〃	〃		4.26 m^3	汚水管渠布設
〃	〃		0.71 m^3	汚水管渠布設
〃	〃		2.73 m^3	汚水管渠布設
〃	〃		1.08 m^3	汚水管渠布設
〃	〃		0.95 m^3	汚水管渠布設

合 計　14.02 m^3

残土処理工

残土処理工　L=6.0km　掘削-(埋戻)／0.9　367.10 m^3　DID有

合 計　367.1 m^3

堀　削　　土 量 計 算 書　　NO.1

測　点	距　離	断 面 積	平均断面	体　積	備　　考
1CNO.6+9.890		0.90			
	4.32		1.25	5.40	
1CNO.6+14.214		1.60			
1CNO.6+14.214		8.50			
	5.78		8.50	49.13	
1CNO.7		8.50			
	20.00		8.95	179.00	
1CNO.8		9.40			
	1.13		9.55	10.79	
1CEC.2		9.70			
	1.74		9.70	16.88	
1CEC.2+1.74		9.70			
合　計	32.97m			261.20m3	

埋　戻　　土 量 計 算 書　　NO.1

測　点	距　離	断 面 積	平均断面	体　積	備　　考
1CNO.6+9.890		0.00			
	4.32		0.20	0.86	
1CNO.6+14.214		0.40			
1CNO.6+14.214		0.40			
	5.78		0.55	3.18	
1CNO.7		0.70			
	20.00		0.55	11.00	
1CNO.8		0.40			
	1.13		0.35	0.40	
1CEC.2		0.30			
	1.74		0.15	0.26	
1CEC.2+1.74		0.00			
合　計	32.97m			4.44m3	

床　堀　　土 量 計 算 書　　NO.1

測　点	距　離	断 面 積	平均断面	体　積	備　　考
1CNO.6+9.890		0.00			
	4.32		0.30	1.30	
1CNO.6+14.214		0.60			
1CNO.6+14.214		0.60			
	5.78		0.75	4.34	
1CNO.7		0.90			
	20.00		0.65	13.00	
1CNO.8		0.40			
	1.13		0.40	0.45	
1CEC.2		0.40			
	1.74		0.40	0.70	
1CEC.2+1.74		0.40			
合　計				19.79m3	

土工算出根拠図　(VUφ250) 雨水管

管体延長　33.00　m

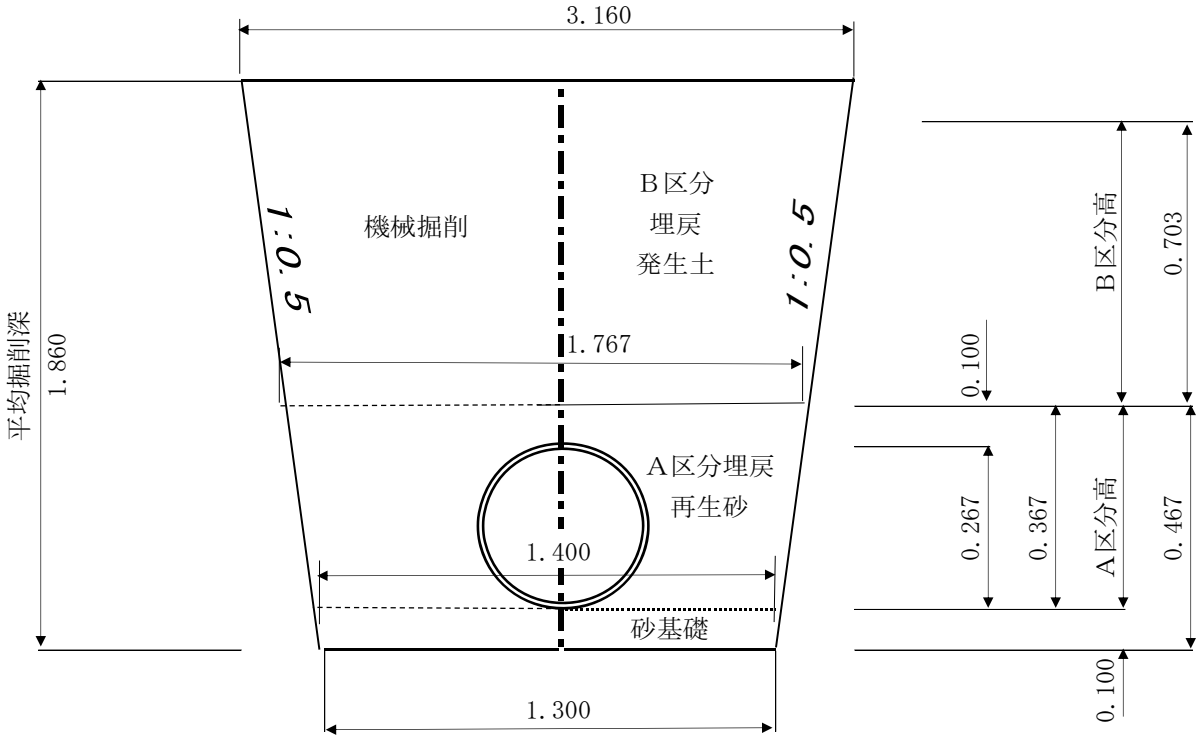

工　　種	算　　出　　根　　拠	数　値
機械掘削	((1.300 + 3.160) × 1.860 ÷2) × 33.00	136.88 m^3
砂基礎　(t=10cm)	33.00 × 1.30 × 0.100	4.29 m^3
	管断面積： 0.267^2 × π/4 ＝ 0.056	
A区分埋戻（再生砂）m当り	((1.400 + 1.767) × 0.367 ÷2) - 0.056	0.525 m3/m
A区分埋戻（再生砂）	0.525 × 33.00	17.33 m^3
B区分埋戻（発生土）	((1.767 + 3.160) × 0.703 ÷2) × 33.00	57.15 m^3
残土処分	136.88 －(57.15 × 1.11)	73.44 m^3

土工算出根拠図　(VUφ200) 汚水管

47
6

管体延長　34.10　m

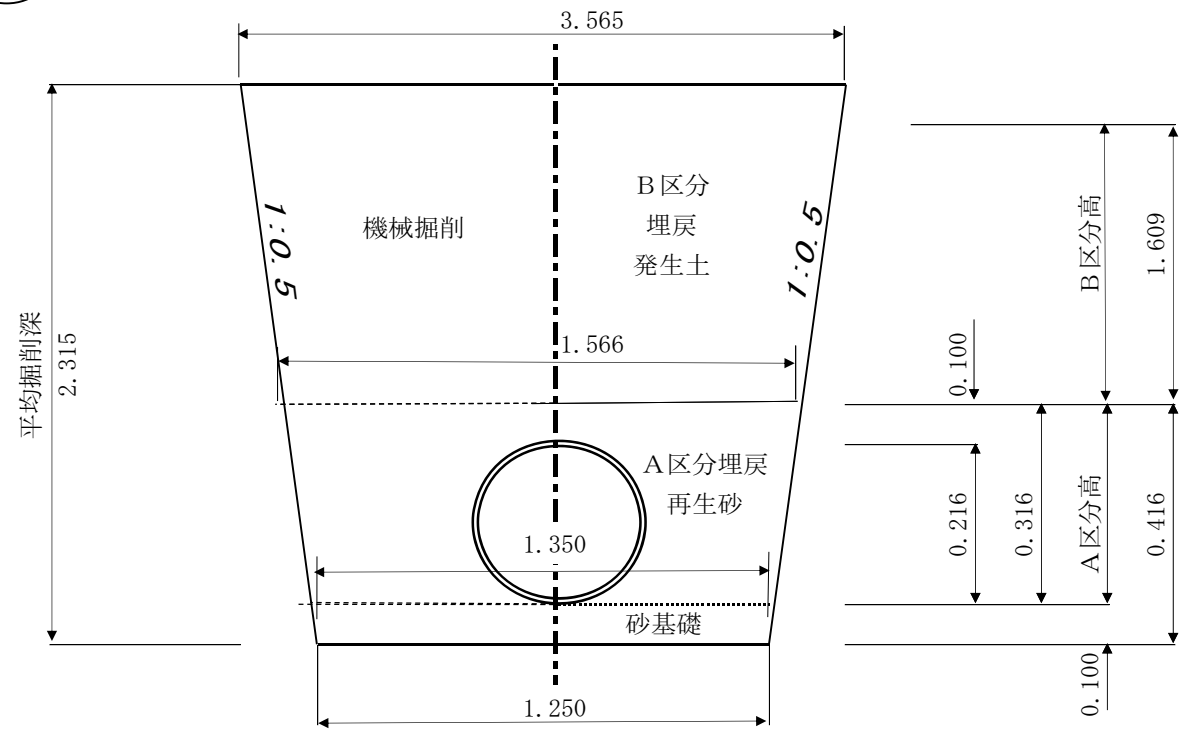

工　　種	算　　出　　根　　拠	数　値
機械掘削	((1.250 + 3.565) × 2.315 ÷2) × 34.10	190.05 m^3
砂基礎　(t=10cm)	34.10 × 1.250 × 0.100	4.26 m^3
	管断面積： 0.216^2 × π/4 ＝ 0.037	
A区分埋戻（再生砂）m当り	((1.350 + 1.566) × 0.316 ÷2) - 0.037	0.424 m3/m
A区分埋戻（再生砂）	0.424 × 34.10	14.46 m^3
B区分埋戻（発生土）	((1.566 + 3.565) × 1.609 ÷2) × 34.10	140.76 m^3
残土処分	190.05 －(140.76 × 1.11)	33.81 m^3

土工算出根拠図　(VUφ200) 汚水管

47
7

管体延長　5.70　m

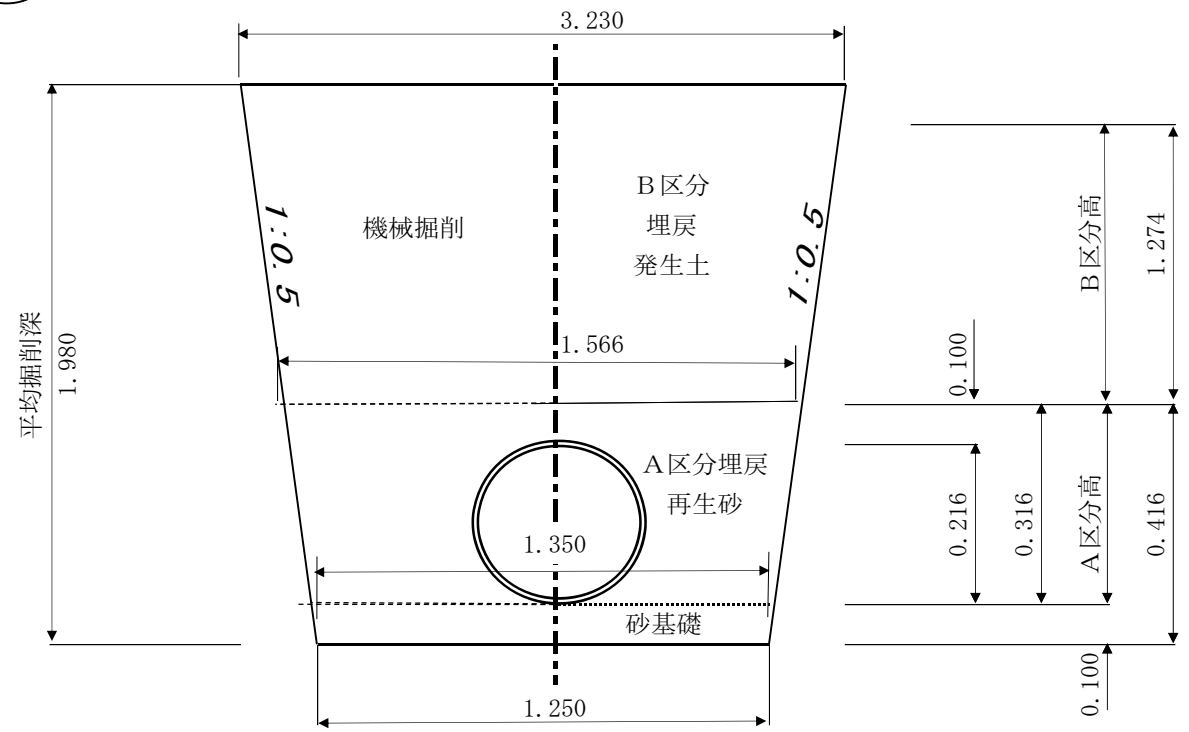

工　　種	算　出　根　拠	数　値
機械掘削	((1.250 + 3.230) × 1.980 ÷2) × 5.70	25.28 m^3
砂基礎　(t=10cm)	5.70 × 1.250 × 0.100	0.71 m^3
	管断面積： 0.216^2 × π/4 ＝ 0.037	
A区分埋戻（再生砂）m当り	((1.350 + 1.566) × 0.316 ÷2) − 0.037	0.424 m3/m
A区分埋戻（再生砂）	0.424 × 5.70	2.42 m^3
B区分埋戻（発生土）	((1.566 + 3.230) × 1.274 ÷2) × 5.70	17.41 m^3
残土処分	25.28 −(17.41 × 1.11)	5.95 m^3

土工算出根拠図　(VUφ200) 汚水管

47
7

管体延長　21.80　m

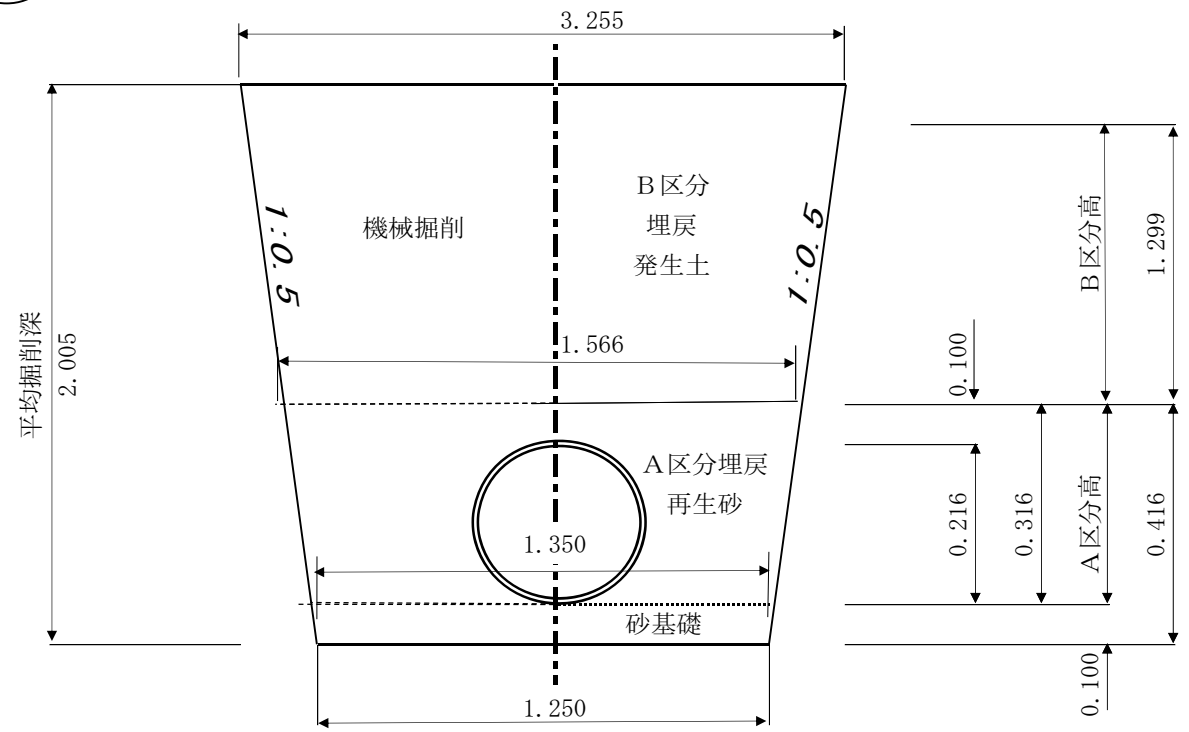

工　　種	算　　出　　根　　拠	数　値
機械掘削	((1.250 + 3.255) × 2.005 ÷2) × 21.80	98.45 m^3
砂基礎　(t=10cm)	21.80 × 1.250 × 0.100	2.73 m^3
	管断面積： 0.216^2 × π/4 ＝ 0.037	
A区分埋戻（再生砂）m当り	((1.350 + 1.566) × 0.316 ÷2) − 0.037	0.424 m3/m
A区分埋戻（再生砂）	0.424 × 21.80	9.24 m^3
B区分埋戻（発生土）	((1.566 + 3.255) × 1.299 ÷2) × 21.80	68.26 m^3
残土処分	98.45 −(68.26 × 1.11)	22.68 m^3

土工算出根拠図　(VUφ200) 汚水管

47
8

管体延長　8.60　m

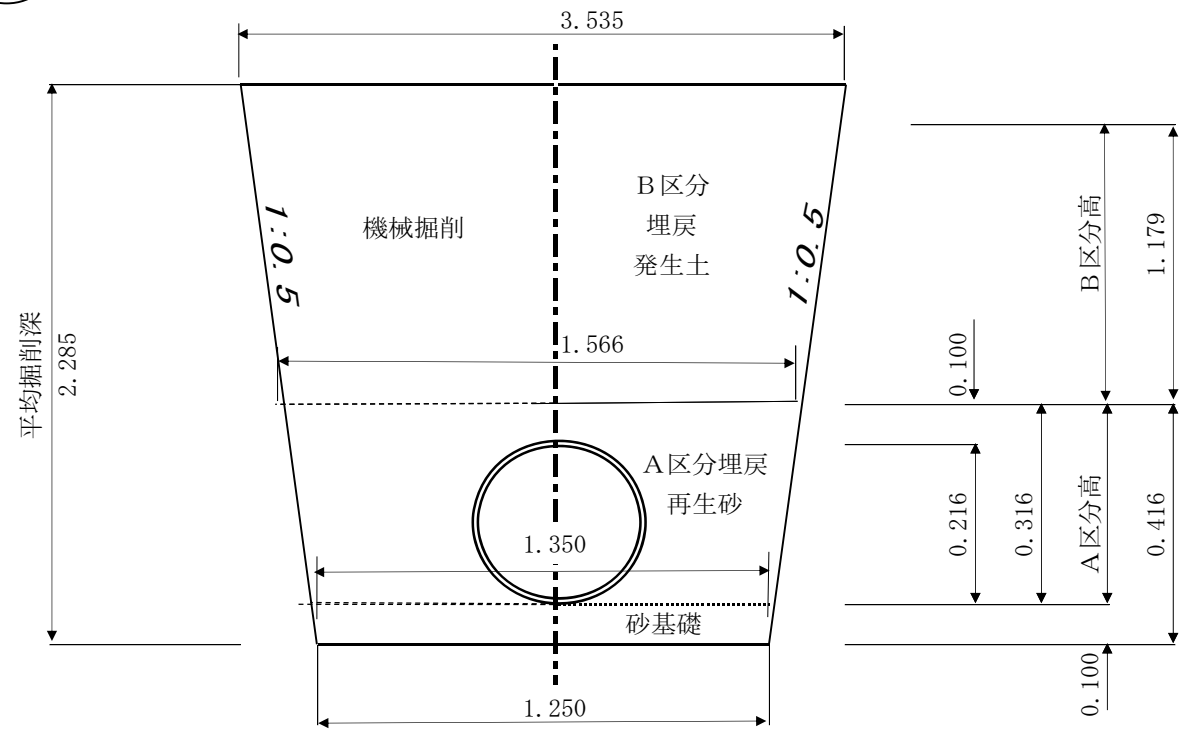

工　　種	算　　出　　根　　拠	数　値
機械掘削	((1.250 + 3.535) × 2.285 ÷2) × 8.60	47.02 m^3
砂基礎　(t=10cm)	8.60 × 1.250 × 0.100	1.08 m^3
	管断面積： 0.216^2 × π/4 ＝ 0.037	
A区分埋戻（再生砂）m当り	((1.350 + 1.566) × 0.316 ÷2) − 0.037	0.424 m3/m
A区分埋戻（再生砂）	0.424 × 8.60	3.65 m^3
B区分埋戻（発生土）	((1.566 + 3.535) × 1.179 ÷2) × 8.60	25.86 m^3
残土処分	47.02 −(25.86 × 1.11)	18.32 m^3

土工算出根拠図　(VUφ200) 汚水管

47-7
-1

管体延長　7.57　m

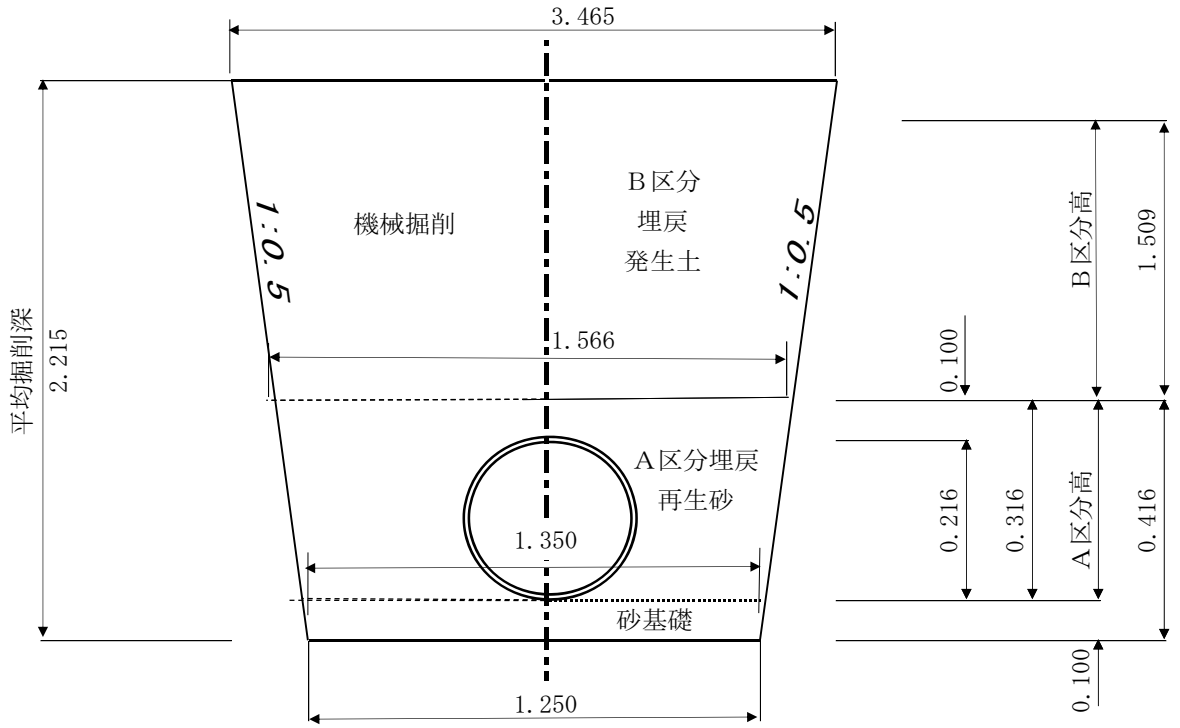

工　　種	算　出　根　拠	数　値
機械掘削	((1.250 + 3.465) × 2.215 ÷2) × 7.57	39.53 m^3
砂基礎　(t=10cm)	7.57 × 1.250 × 0.100	0.95 m^3
	管断面積： 0.216^2 × π/4 ＝ 0.037	
A区分埋戻（再生砂）m当り	((1.350 + 1.566) × 0.316 ÷2) − 0.037	0.424 m3/m
A区分埋戻（再生砂）	0.424 × 7.57	3.21 m^3
B区分埋戻（発生土）	((1.566 + 3.465) × 1.509 ÷2) × 7.57	28.73 m^3
残土処分	39.53 −(28.73 × 1.11)	7.64 m^3

［3］　地　盤　改　良　工

地盤改良工集計　　調　　書　　NO.1

安定処理工

路床改良	（セメント系固化材：t=30cm）	車道部	190.02 ㎡	区画道路1号線
		地盤改良工求積図 参照	123.2 ㎡	
		合 計	313.22 ㎡	

路床安定処理工(セメント系固化材　t=30cm)

舗 装 計 算 書

測　点	距　離	幅　　員	平均幅員	面　積	備　　考
1CNO.6+9.890		1.13			
	4.32		1.13	4.88	
1CNO.6+14.214		1.13			
1CNO.6+14.214		6.46			
	5.79		6.46	37.40	
1CNO.7		6.46			
	20.00		6.46	129.20	
1CNO.8		6.46			
	1.13		6.46	7.30	
1CEC.2		6.46			
	1.74		6.46	11.24	
1CEC.2+1.743		6.46			
合　計	32.98			190.02㎡	

地盤改良工求積図

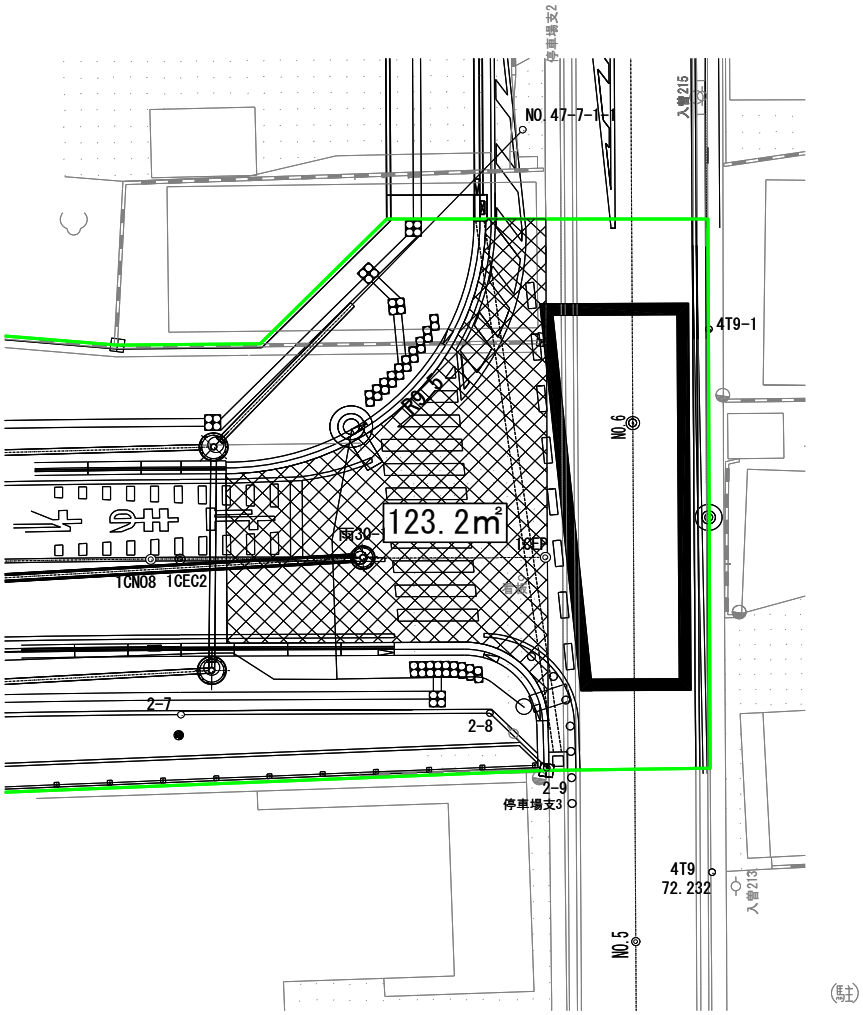

※ CAD計測3回による平均値

A= 123.2 ㎡

［4］　排　水　構　造　物　工

側溝工

長尺U型側溝

300×500				右側	9.1	9.1 m	(区-1号線)
300×600	左側	10.0	+	右側	16.0	26.0 m	(区-1号線)
300×700	左側	8.0	+	右側	10.0	18.0 m	(区-1号線)
300×800	左側	1.0	+	右側	6.0	7.0 m	(区-1号線)
300×900				右側	6.0	6.0 m	(区-1号線)

集水桝工

集水桝	400×400×550	1 基 (B296号線)

小型カルバート工

横断暗渠工	300×300×2000	20.6 m (B296号線)

管布設工　(雨水管φ250)

L= 33.0-0.45(人孔控除分)　32.6 m

〃　(汚水管φ200)

L= 34.1+27.5+8.6+7.57-(0.45×7)　74.6 m

組立マンホール設置工

1号人孔(内径900㎜)	1 箇所 (雨水管)
1号人孔(内径900㎜)	3 箇所 (汚水管)

排水構造物工　　調　　書　　左側　　NO.1

区　　間	単　位	長尺U型側溝(区画道路1号線) 300×800	300×700	300×600	300×500		備　　考
1CNO.6+14.850～1CNO.6+15.850	m	1.0					区-1号線・敷調整
1CNO.6+15.850～1CNO.7+3.850	m		8.0				区-1号線・敷調整
1CNO.7+3.850～1CNO.7+13.850	m			10.0			区-1号線・敷調整
1CNO.7+13.850～1CNO.8+2.950	m				9.1		
合 計		1.0	8.0	10.0	9.1		

排水構造物工　　調　　書　　右側　　NO.1

区　　間	単　位	長尺U型側溝(区画道路1号線) 300×900	300×800	300×700	300×600		備　　考
1CNO.6+10.870～1CNO.6+16.870	m	6.0					
1CNO.6+16.870～1CNO.7+2.870	m		6.0				
1CNO.7+2.870～1CNO.7+12.870	m			10.0			
1CNO.7+12.870～1CNO.8+8.870	m				16.0		
合 計		6.0	6.0	10.0	16.0		

人 孔 築 造 数 量 集 計 表（雨 水）

種　　別	規　格	単位	1号組立人孔				備　　考
設置箇所		箇所	1				
蓋及び受け枠 φ600	T－14	組					
	T－25	組	1				
転落防止梯子	ステンレス製	個					
調整金具	25mmまで	組	1				
調整リング	φ600mm　　t=15cm	個	1				
斜壁ブロック	H=45cm	個	1				
躯体ブロック	H=90cm	個	1				
底版ブロック		個	1				
底　部　工		箇所	1				
マンホール設置工	人孔深さ 3.0m以下	箇所	1				
可とう継手	φ250mm	個	1				

１号組立マンホール数量計算表

人孔番号	人孔深	流出管 径	流出管 管種	流入管 径	流入管 管種	流入管 管底高	流入管 落差	副管 径	副管 管種	副管 落差	調整高	ブロック類 底版		躯体ブロック					直壁						斜壁				調整リング			調整金具		蓋受枠	削孔			転落防止梯子
		管底高										P	PB	60	90	120	150	180	30	60	90	120	150	180	30	45	60	TP	5	10	15	25	45		副管	本管	取付管	
	m	m		mm		m	m	mm		m	mm	個	個	個	個	個	個	個	個	個	個	個	個	個	個	個	個	個	個	個	個	個	個	枠	150	300	150	
NO. 30-1	1.458	y 70.682	塩ビ								8		1		1											1					1	1		1				
合計													1		1											1					1	1		1				

組立式1号マンホール底部工数量計算書

工種	規格	計算式	数量
砕石基礎工	RC-40 t=20cm	$\pi/4\times1.10^2$ ＝ 0.950	0.95 ㎡/箇所
	Vo 1+0.2	0.95 ×0.2= 0.19 m3 0.19 ×1.26=	0.24 m3/箇所
ｲﾝﾊﾞｰﾄｺﾝｸﾘｰﾄ工	普通-18	ｲﾝﾊﾞｰﾄｺﾝｸﾘｰﾄ高 (0.170+0.200)/2 ＝ 0.185	
		ｺﾝｸﾘｰﾄ工	
		$\pi/4\times0.90^2\times0.185-\pi/4\times0.250^2$ $\times1/2\times0.90$ ＝ 0.096	0.10 ㎥/箇所
モルタル上塗工	配合1:2 厚さ2cm	$\pi/4\times0.90^2+\pi\times0.250\times1/2$ $\times0.90-0.250\times0.90$ ＝ 0.765	0.77 ㎡/箇所

人 孔 築 造 数 量 集 計 表（汚 水）

種　　別	規　格	単位	1号組立人孔				備　　考
設置箇所		箇所	3				
蓋及び受け枠 φ600	T－14	組	3				
	T－25	組					
転落防止梯子	ステンレス製	個	2				
調整金具	25㎜まで	組	3				
	45㎜まで	組					
調整リング	φ600㎜　　t=10cm	個	2				
斜壁ブロック	H=30cm	個	1				
斜壁ブロック	H=45cm	個	1				
	H=60cm	個	1				
躯体ブロック	H=150cm	個	3				
底版ブロック		個	3				
底　部　工		箇所	3				
マンホール設置工							
	人孔深さ 3.0m以下	箇所	3				
削孔工	塩化ビニル管　　φ200mm	箇所	4				
可とう継手	φ200mm	個	7				

1号組立マンホール数量計算表

人孔番号	人孔深	流出管 径	流出管 管種	流入管 径	流入管 管種	流入管 管底高	流入管 落差	副管 径	副管 管種	副管 落差	調整高	ブロック類 底版 P	底版 PB	躯体ブロック 60	90	120	150	180	直壁 30	60	90	120	150	180	斜壁 30	45	60	TP	調整リング 5	10	15	調整金具 25	45	蓋受枠	削孔 副管 150	本管 200	本管 250	転落防止梯子
	m	管底高 m		mm		m	m	mm		m	mm	個	個	個	個	個	個	個	個	個	個	個	個	個	個	個	個	個	個	個	個	個	個					
NO. 47-6-3	2.006	200	塩ビ																																			
		70.194		200	塩ビ	70.214	0.020				6		1				1									1				1		1		1		1		1
NO. 47-7-5	1.872	200	塩ビ																																			
		70.548		200	塩ビ	70.568	0.020				22		1				1								1					1		1		1		1		
NO. 47-7-2	2.052	200	塩ビ																																			
		70.148		200	塩ビ	70.439	0.291				2		1				1										1					1		1		2		1
合計													3				3								1	1	1			2		3		3		4		2

組立式1号マンホール底部工数量計算書(φ200)

工種	規格	計算式	数量
砕石基礎工	RC-40 t=20cm	$\pi/4\times1.10^2$ ＝ 0.950	0.95 ㎡/箇所
	Vo 1+0.2	0.95 ×0.2= 0.19 m3 0.19 ×1.26=	0.24 m3/箇所
ｲﾝﾊﾞｰﾄｺﾝｸﾘｰﾄ工	普通-18	ｲﾝﾊﾞｰﾄｺﾝｸﾘｰﾄ高 (0.170+0.200)/2 ＝ 0.185	
		ｺﾝｸﾘｰﾄ工	
		$\pi/4\times0.90^2\times0.185-\pi/4\times0.200^2$ $\times1/2\times0.90$ ＝ 0.104	0.10 ㎥/箇所
モルタル上塗工	配合1:2 厚さ2cm	$\pi/4\times0.90^2+\pi\times0.200\times1/2$ $\times0.90-0.200\times0.90$ ＝ 0.739	0.74 ㎡/箇所

［5］　舗　　装　　工

舗装準備工	(市道部)					
不陸整正工	(補足材RM-40：t=3cm)		A=	116.5	m^2	市道B第296号線
アスファルト舗装工						
再生密粒度アスコン(20)	(t=5cm)		A=	190.0	m^2	区画道路1号線
〃	〃		A=	123.2	m^2	区画道路1号線
〃	〃		A=	116.5	m^2	市道B第296号線
			合　計	429.7	㎡	
路盤工	(車道部・新設)市道部					
上層路盤工	(再生粒調砕石:t=15cm)		A=16.5×0.57	9.41	m^2	市道B第296号線
		A=190.02+123.2 舗装計算書及び舗装面積求積図参照		313.22	m^2	区画道路１号線
			合　計	322.6	㎡	
下層路盤工	(再生切込砕石:t=19cm)		A=16.5×0.57	9.41	m^2	市道B第296号線
		A=190.02+123.2 舗装計算書及び舗装面積求積図参照		313.22	m^2	区画道路１号線
			合　計	322.6	㎡	
表層工	(歩道部)					
	透水性特殊平板BL(t=6cm)	歩道一般部(左側)	A=	67.50	m^2	(区-1号線)
	透水性特殊平板BL(t=6cm)	歩道一般部(右側)	A=	90.25	m^2	(区-1号線)
	透水性特殊平板BL(t=6cm)	歩道一般部(左側)	A=	103.1	m^2	(区-1号線)
	透水性特殊平板BL(t=6cm)	歩道一般部(右側)	A=	52.3	m^2	(区-1号線)
	透水性特殊平板BL(t=6cm)	歩道一般部(右側)	A=	5.4	m^2	(区-1号線)
	透水性特殊平板BL(t=6cm)	歩道一般部(右側)	A=	74.3	m^2	(区-1号線)
			合　計	392.85	m^2	
表層工	(歩道部)					

透水性特殊平板BL(t=8cm)	歩道乗入部(左側)	A=	39.96	m^2	(区-1号線)
クッション砂　(t=3cm)					
(舗装計算書参照)	歩道一般部(左側)	A=	67.50	m^2	(区-1号線)
(舗装計算書参照)	歩道一般部(右側)	A=	90.25	m^2	(区-1号線)
(舗装面積求積図参照)	歩道一般部(左側)	A=	103.1	m^2	(区-1号線)
(舗装面積求積図参照)	歩道一般部(右側)	A=	52.3	m^2	(区-1号線)
(舗装面積求積図参照)	歩道一般部(右側)	A=	5.4	m^2	(区-1号線)
(舗装面積求積図参照)	歩道乗入部(左側)	A=	39.96	m^2	(区-1号線)
(舗装面積求積図参照)	歩道一般部(右側)	A=	74.3	m^2	(区-1号線・公園)
		合　計	432.81	m^2	
透水シート　　(不織布)					
(舗装計算書参照)	歩道一般部(左側)	A=	67.50	m^2	(区-1号線)
(舗装計算書参照)	歩道一般部(右側)	A=	90.25	m^2	(区-1号線)
(舗装面積求積図参照)	歩道一般部(左側)	A=	103.1	m^2	(区-1号線)
(舗装面積求積図参照)	歩道一般部(右側)	A=	52.3	m^2	(区-1号線)
(舗装面積求積図参照)	歩道一般部(右側)	A=	5.4	m^2	(区-1号線)
(舗装面積求積図参照)	歩道乗入部(左側)	A=	39.96	m^2	(区-1号線)
(舗装面積求積図参照)	歩道一般部(右側)	A=	74.3	m^2	(区-1号線・公園)
		合　計	432.81	m^2	

路盤工	再生切込砕石　(t=10cm)					
	(舗装計算書参照)	歩道一般部(左側)	A=	67.50	m^2	(区-1号線)
	(舗装計算書参照)	歩道一般部(右側)	A=	90.25	m^2	(区-1号線)
	(舗装面積求積図参照)	歩道一般部(左側)	A=	103.1	m^2	(区-1号線)
	(舗装面積求積図参照)	歩道一般部(右側)	A=	52.3	m^2	(区-1号線)
	(舗装面積求積図参照)	歩道一般部(右側)	A=	5.4	m^2	(区-1号線)
	(舗装面積求積図参照)	歩道一般部(右側)	A=	74.3	m^2	(区-1号線・公園)
			合　計	392.85	m^2	
フィルター層工	クッション砂　(t=10cm)					
	(舗装計算書参照)	歩道一般部(左側)	A=	67.50	m^2	(区-1号線)
	(舗装計算書参照)	歩道一般部(右側)	A=	90.25	m^2	(区-1号線)
	(舗装面積求積図参照)	歩道一般部(左側)	A=	103.1	m^2	(区-1号線)
	(舗装面積求積図参照)	歩道一般部(右側)	A=	52.3	m^2	(区-1号線)
	(舗装面積求積図参照)	歩道一般部(右側)	A=	5.4	m^2	(区-1号線)
	(舗装面積求積図参照)	歩道一般部(右側)	A=	74.3	m^2	(区-1号線・公園)
			合　計	392.85	m^2	
上層路盤工	再生粒調砕石　(t=10cm)					
	(舗装計算書参照)	歩道乗入部(左側)	A=	39.96	m^2	(区-1号線)
下層路盤工	再生切込砕石　(t=15cm)					

舗装工集計　　調　　書　　NO.4

（舗装計算書参照）　歩道乗入部(左側)　A=　39.96　m^2　(区-1号線)

表層工(再生密粒度アスコン(20) t=5cm)

舗 装 計 算 書

NO.1

測　点	距　離	幅　　員	平均幅員	面　積	備　　考
1CNO.6+9.890		1.13			
	4.32		1.13	4.88	
1CNO.6+14.214		1.13			
1CNO.6+14.214		6.46			
	5.79		6.46	37.40	
1CNO.7		6.46			
	20.00		6.46	129.20	
1CNO.8		6.46			
	1.13		6.46	7.30	
1CEC.2		6.46			
	1.74		6.46	11.24	
1CEC.2+1.743		6.46			
合　計	32.98m			190.02m2	

舗装面積求積図　　（区画道路1号線）

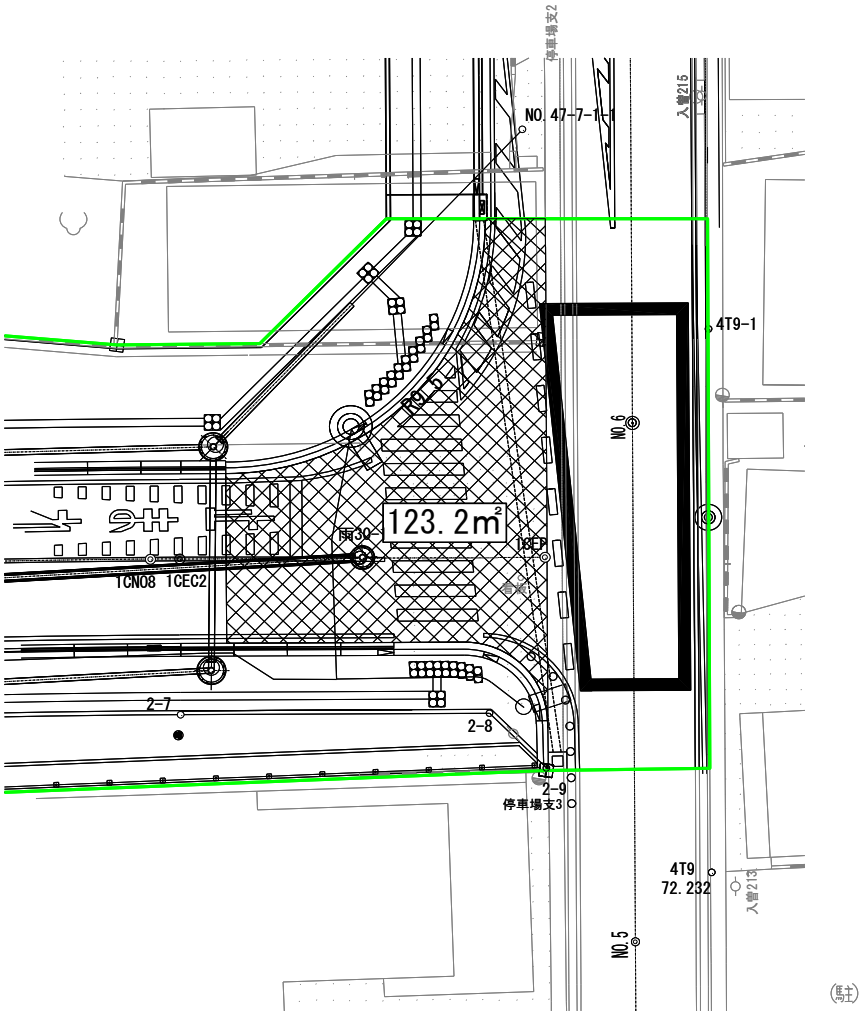

※ CAD計測3回による平均値

A=　123.2　㎡

舗装面積求積図　　（市道B第296号線）

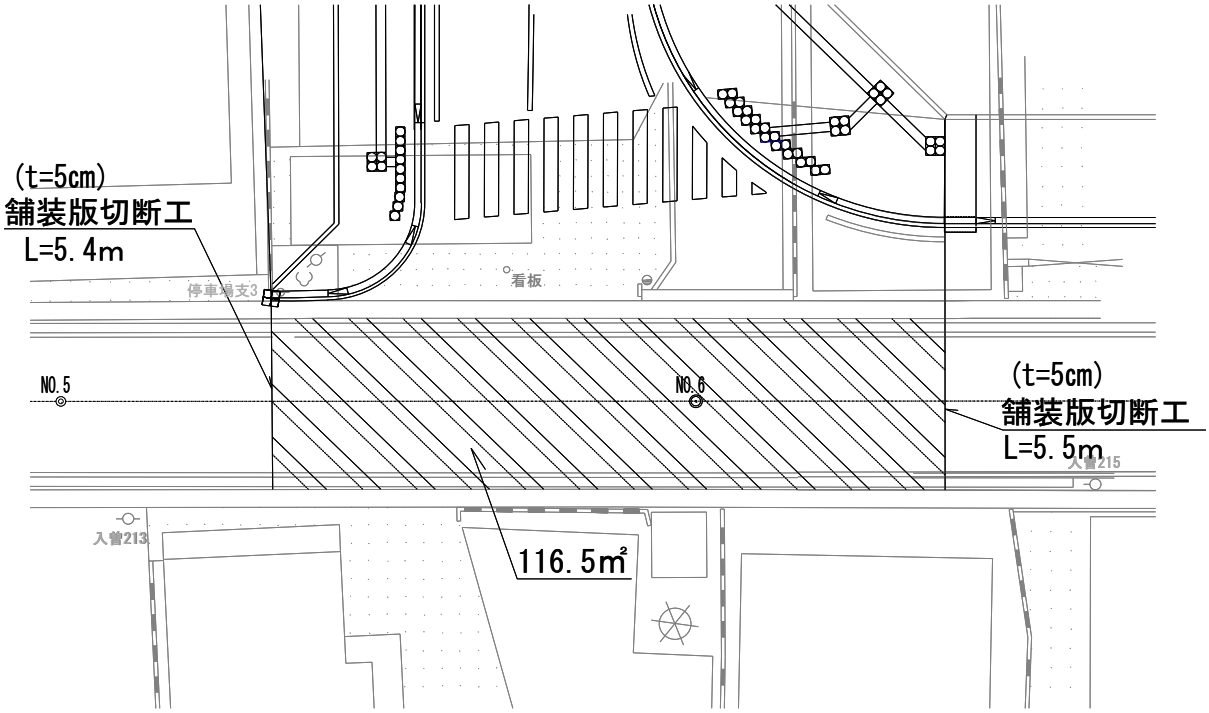

※ CAD計測3回による平均値

A=　116.5　㎡

表層工(透水性特殊平板BL(t=6cm))　　舗 装 計 算 書　　一般部　(左側)　　NO.1

測　点	距　離	幅　　員	平均幅員	面　積	備　　考
1CNO.6+14.214		7.41			
	10.06		6.71	67.50	
1CNO.7+4.28		6.00			
合　計	10.06m			67.50m2	

(クッション砂 t=3cm)　　舗 装 計 算 書　　一般部 (左側)　　NO.2

測　点	距　離	幅　　員	平均幅員	面　積	備　　考
1CNO.6+14.214		7.41			
	10.06		6.71	67.50	
1CNO.7+4.28		6.00			
合　計	10.06m			67.50m2	

路盤工(再生切込砕石 t=10cm)　　舗 装 計 算 書　　(左側)　　NO.3

測　点	距　離	幅　　員	平均幅員	面　積	備　　考
1CNO.6+14.214		7.41			
	10.06		6.71	67.50	
1CNO.7+4.28		6.00			
合　計	10.06m			67.50m2	

フィルター層工(クッション砂 t=10cm)

舗 装 計 算 書

測　点	距　離	幅　　員	平均幅員	面　積	備　　考
1CNO.6+14.214		7.41			
	10.06		6.71	67.50	
1CNO.7+4.28		6.00			
合　計	10.06m			67.50m2	

舗装面積求積図　　（区画道路1号線）　歩道部

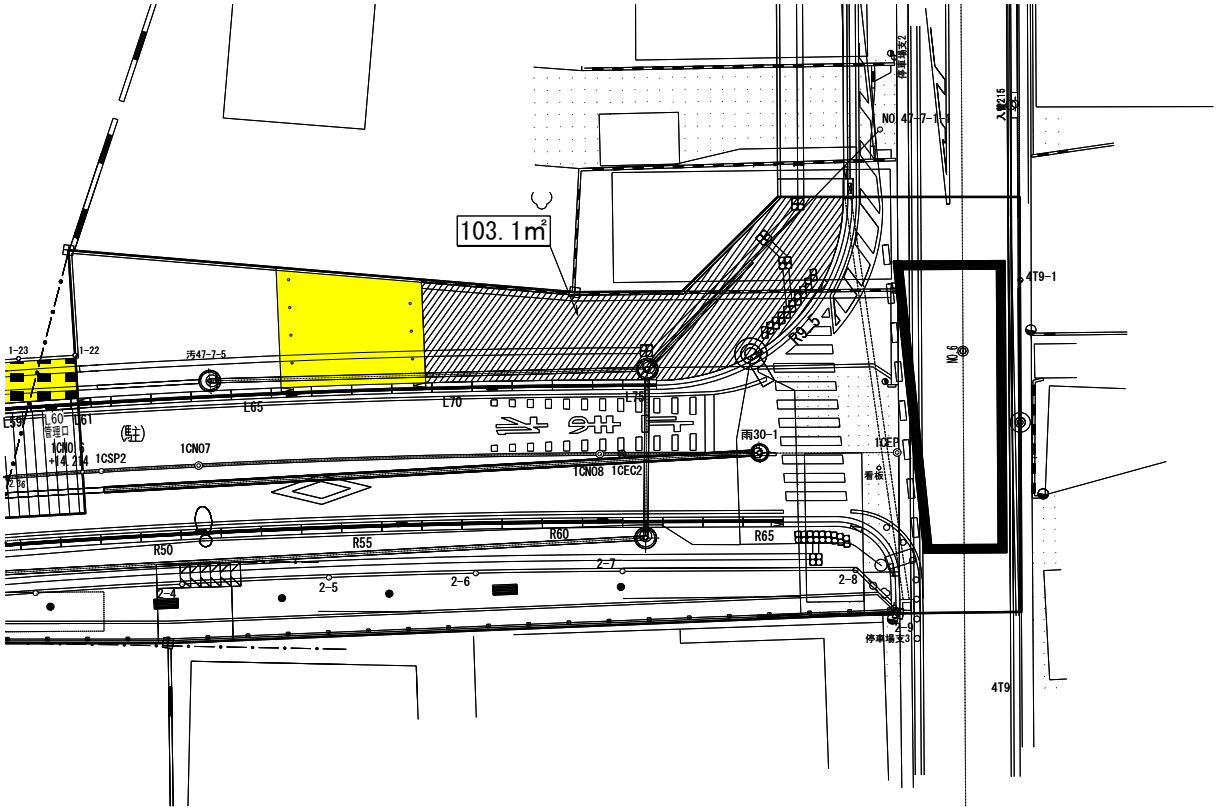

※ CAD計測3回による平均値

A=　103.1　㎡

舗装面積求積図　　（区画道路1号線）　歩道部

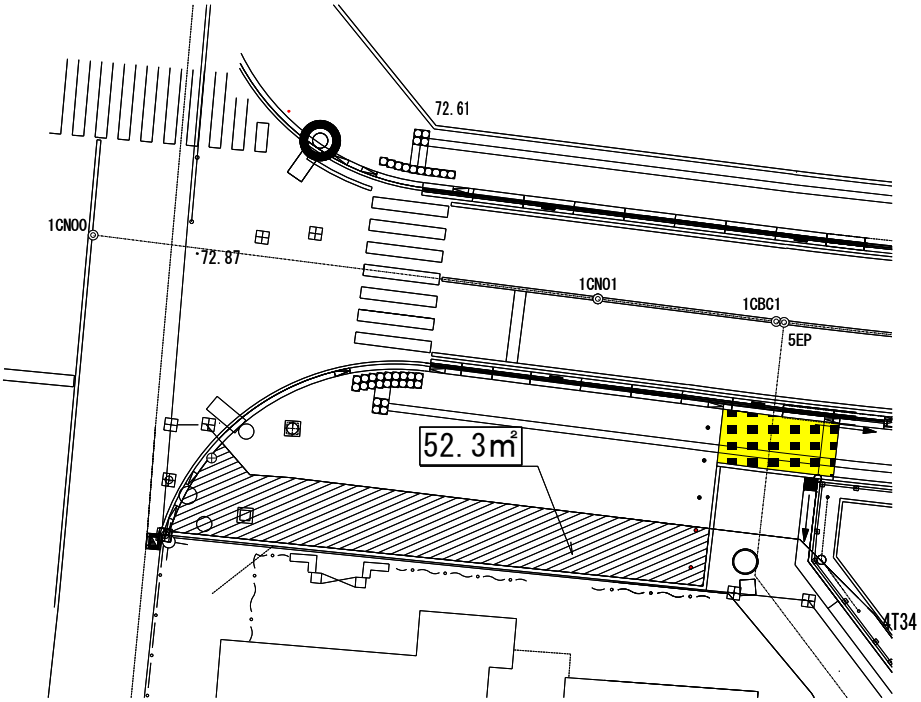

※ CAD計測3回による平均値

A=　52.3　㎡

舗装面積求積図　　（区画道路1号線）　歩道部

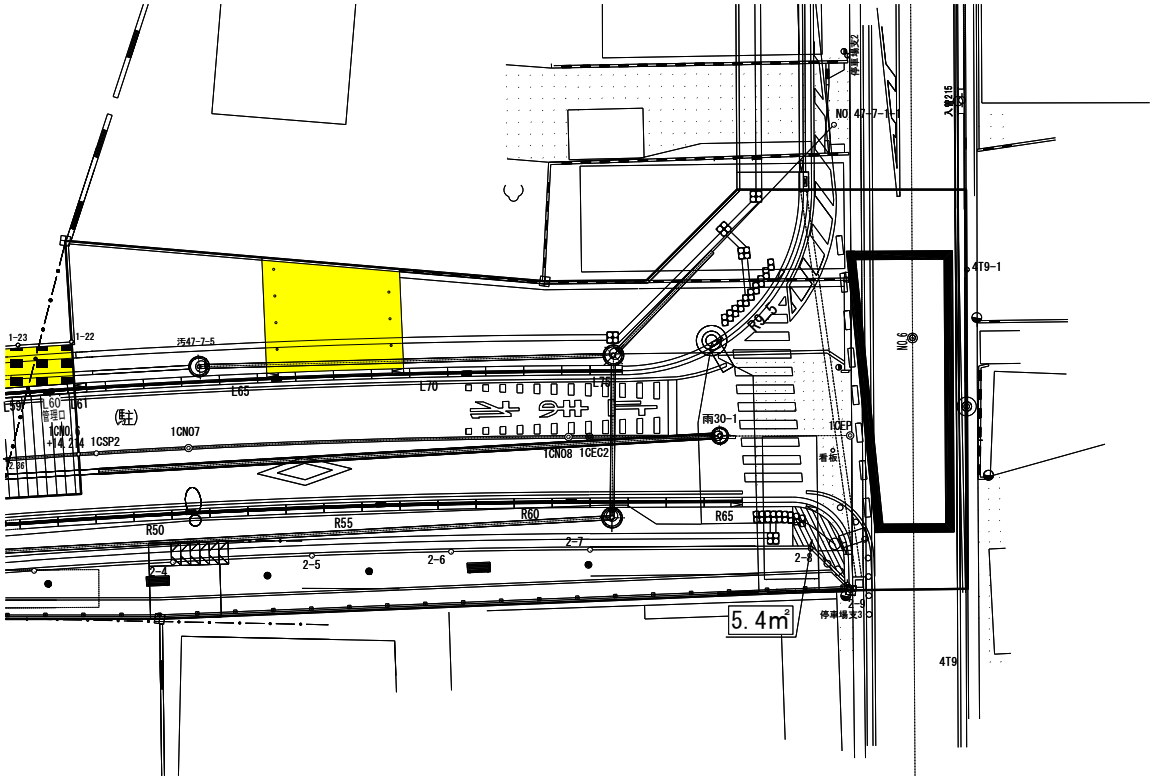

※ CAD計測3回による平均値

A=　5.4　㎡

舗装面積求積図　　（区画道路1号線）　公園

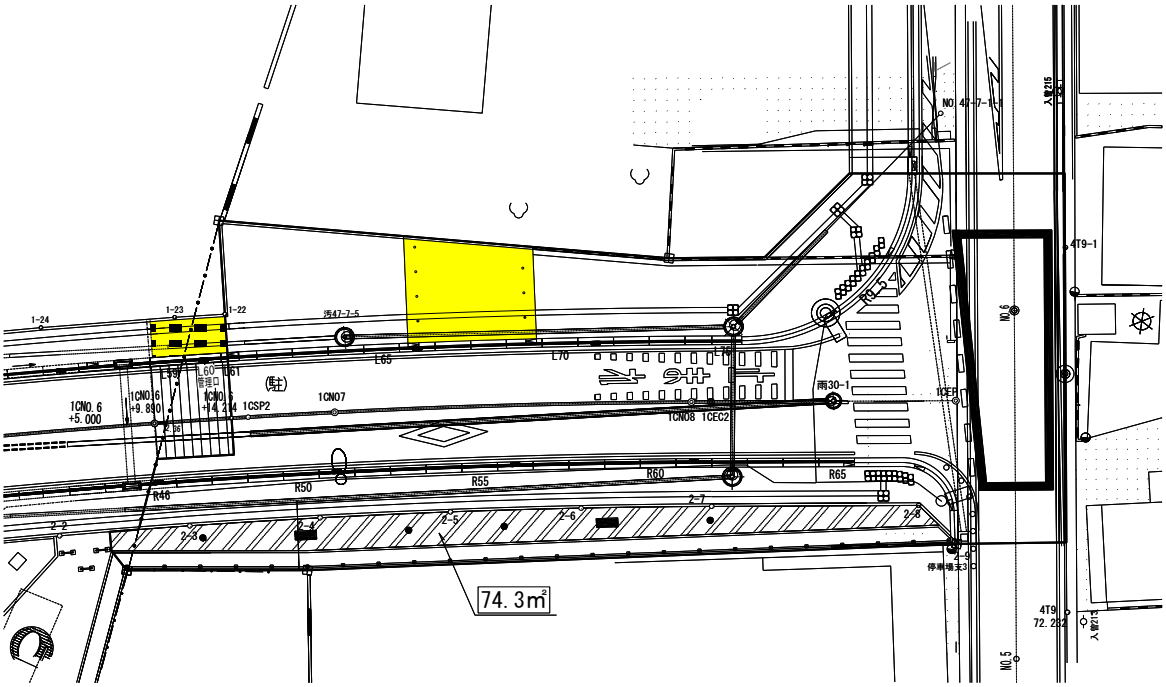

※ CAD計測3回による平均値

A=　74.3　㎡

表層工(透水性特殊平板BL(t=8cm))　　舗 装 計 算 書　　乗入部　(左側)　　NO.1

測　点	距　離	幅　　員	平均幅員	面　積	備　　考
1CNO.7+4.28		6.00			
	7.20		5.55	39.96	
1CNO.7+11.48		5.10			
合　計	7.20m			39.96m2	

フィルター層工(クッション砂 t=3cm)　　舗 装 計 算 書　　乗入部　(左側)　　NO.2

測　点	距　離	幅　　員	平均幅員	面　積	備　　考
1CNO.7+4.28		6.00			
	7.20		5.55	39.96	
1CNO.7+11.48		5.10			
合　計	7.20m			39.96m2	

上層路盤工(再生粒調砕石　t=10cm)

舗 装 計 算 書

NO.1

測　点	距　離	幅　　員	平均幅員	面　積	備　　考
1CNO.7+4.28		6.00			
	7.20		5.55	39.96	
1CNO.7+11.48		5.10			
合　計	7.20m			39.96m2	

下層路盤工(再生切込砕石　t=15cm)　　舗 装 計 算 書　　NO.2

測　点	距　離	幅　　員	平均幅員	面　積	備　　考
1CNO.7+4.28		6.00			
	7.20		5.55	39.96	
1CNO.7+11.48		5.10			
合　計	7.20m			39.96m2	

表層工(透水性特殊平板BL(t=6cm))　　舗 装 計 算 書　　一般部　(右側)　　NO.1

測　点	距　離	幅　　員	平均幅員	面　積	備　　考
1CNO.6+8.53		0.00			
	1.36		1.06	1.44	
1CNO.6+9.890		2.12			
	4.32		2.12	9.15	
1CNO.6+14.214		2.12			
	5.78		2.12	12.25	
1CNO.7		2.12			
	20.00		2.12	42.40	
1CNO.8		2.12			
	1.13		2.12	2.39	
1CEC.2		2.12			
	10.67		2.12	22.62	
1CEC.2+10.675		2.12			
合　計	43.26m			90.25m2	

(クッション砂 t=3cm)　　舗 装 計 算 書　　一般部 (右側)　　NO.2

測　点	距　離	幅　　員	平均幅員	面　積	備　　考
1CNO.6+8.53		0.00			
	1.36		1.06	1.44	
1CNO.6+9.890		2.12			
	4.32		2.12	9.15	
1CNO.6+14.214		2.12			
	5.78		2.12	12.25	
1CNO.7		2.12			
	20.00		2.12	42.40	
1CNO.8		2.12			
	1.13		2.12	2.39	
1CEC.2		2.12			
	10.67		2.12	22.62	
1CEC.2+10.675		2.12			
合　計	43.26m			90.25m2	

路盤工(再生切込砕石 t=10cm)　　舗 装 計 算 書　　一般部　(右側)　　NO.3

測　点	距　離	幅　　員	平均幅員	面　積	備　　考
1CNO.6+8.53		0.00			
	1.36		1.06	1.44	
1CNO.6+9.890		2.12			
	4.32		2.12	9.15	
1CNO.6+14.214		2.12			
	5.78		2.12	12.25	
1CNO.7		2.12			
	20.00		2.12	42.40	
1CNO.8		2.12			
	1.13		2.12	2.39	
1CEC.2		2.12			
	10.67		2.12	22.62	
1CEC.2+10.675		2.12			
合　計	43.26m			90.25m2	

フィルター層工(クッション砂 t=10cm)　　舗 装 計 算 書　　一般部　(右側)　　NO.4

測　点	距　離	幅　　員	平均幅員	面　積	備　　考
1CNO.6+8.53		0.00			
	1.36		1.06	1.44	
1CNO.6+9.890		2.12			
	4.32		2.12	9.15	
1CNO.6+14.214		2.12			
	5.78		2.12	12.25	
1CNO.7		2.12			
	20.00		2.12	42.40	
1CNO.8		2.12			
	1.13		2.12	2.39	
1CEC.2		2.12			
	10.67		2.12	22.62	
1CEC.2+10.675		2.12			
合　計	43.26m			90.25m2	

［6］　縁　　石　　工

縁石工集計　　調　　書　　NO.1

歩車道境界ブロック

一般部A	左側	9.1	+	右側	3.6	12.7 m
摺付部A	左側	1.2	+	右側	3.0	4.2 m
切下部A	左側	4.2	+	右側	5.1	9.3 m
一般部B	左側	20.9	+	右側	37.3	58.2 m
摺付部B				右側	0.6	0.6 m
摺付部C	左側	1.2				1.2 m
乗入部	左側	6.0				6.0 m
一般部C				右側	0.9	0.9 m

地先境界ブロック　(C種)

一般部	左側	35.3	+	右側	46.0	81.3 m
乗入部	左側	7.2				7.2 m
一般部A　植栽帯				47.4+46.2		93.6 m　(公園)

縁石工　　調　　書　　左側　　NO.1

区　間	単　位	歩車道境界ﾌﾞﾛｯｸ								備　考
		一般部B	摺付部C	乗入部	一般部A	摺付部A	切下部A			
1CNO.6+14.81～1CNO.7+4.31	m	9.5								
1CNO.7+4.31～1CNO.7+4.91	m		0.6							
1CNO.7+4.91～1CNO.7+10.91	m			6.0						
1CNO.7+10.91～1CNO.7+11.51	m		0.6							
1CNO.7+11.51～1CNO.8+2.91	m	11.4								
1CNO.8+2.91～1CNO.8+7.81	m				4.9					
1CNO.8+7.81～1CNO.8+8.41	m					0.6				
1CNO.8+8.41～1CNO.8+12.61	m						4.2			
1CNO.8+12.61～1CNO.8+13.21	m					0.6				
1CNO.8+13.21～1CNO.8+17.41	m				4.2					
合 計		20.9	1.2	6.0	9.1	1.2	4.2			

縁石工　　調　　書　　左側　　NO.1

区　間	単　位	地先境界ﾌﾞﾛｯｸC 一般部	乗入部							備　考
1CNO.6+14.21～1CNO.7+4.41	m	15.5								
1CNO.7+4.41～1CNO.7+11.61	m		7.2							
1CNO.7+11.61～1CNO.8+11.61	m	19.8								
合 計		35.3	7.2							

縁石工　　調　　書　　右側　　NO.1

区　間	単　位	歩車道境界ﾌﾞﾛｯｸ								備　考
		一般部B	摺付部B	切下部A	摺付部A	一般部A	一般部C			
1CNO.0+3.67～1CNO.0+4.27	m				0.6					
1CNO.0+4.27～1CNO.0+4.87	m				0.6					
1CNO.0+4.87～1CNO.0+5.77	m						0.9			
1CNO.0+5.77～1CNO.0+6.37	m				0.6					
1CNO.0+6.37～1CNO.0+7.87	m					1.5				
1CNO.6+10.87～1CNO.8+8.52	m	37.3								
1CNO.8+8.52～1CNO.8+9.12	m		0.6							
1CNO.8+9.12～1CNO.8+12.42	m			3.3						
1CNO.8+12.42～1CNO.8+13.02	m				0.6					
1CNO.8+13.02～1CNO.8+15.12	m					2.1				
1CNO.8+15.12～1CNO.8+15.72	m				0.6					
1CNO.8+15.72～1CNO.8+17.52	m			1.8						
合 計		37.3	0.6	5.1	3.0	3.6	0.9			

縁石工　　調　　書　　右側　　NO.1

区　間	単　位	地先境界ﾌﾞﾛｯｸC 一般部	乗入部							備　考
1CNO.6+8.52～1CNO.8+14.48	m	46.0								
合 計		46.0								

［7］　道　路　照　明　設　備　工

照明設備工

照明灯(LED)	H=8.0m	(一般用)		1 基	(区-1号線)
照明灯(LED)	H=8.0m	(交差点用)		2 基	(区-1号線)
波付硬質ポリエチレン管	FEP30		L= 45.2+9.7	54.9 m	
電線（外径11.5mm）	CV/3.5sq-2C				
			L= 45.2+9.7	54.9 m	
埋設シート　150mm　2倍　電力用					
			L= 45.2+9.7	54.9 m	
ハンドホール　600×600×H910				1 基	(区-1号線)

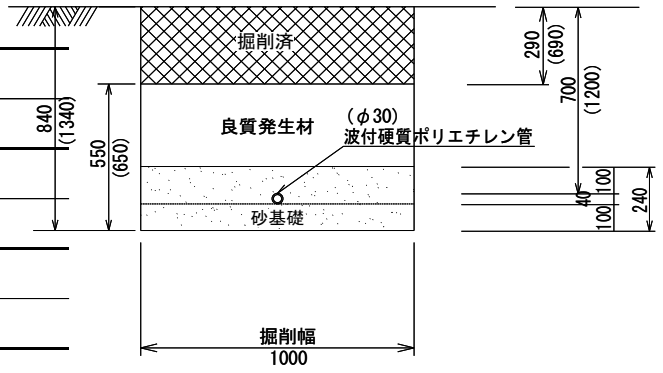

※(　)の数値は、横断部の値を示す。

床　堀	(H=700)	V=0.55×1.00×100	55.0	m^3	100m当り
〃	(H=1200)	V=0.65×1.00×100	65.0	m^3	100m当り
砂基礎	(H=700・H=1200)	V=0.10×1.00×100	10.0	m^3	100m当り
埋戻（再生砂）	(H=700・H=1200)	V=0.14×1.00×100	14.0	m^3	100m当り
埋戻(発生土)	(H=700)	V=0.31×1.00×100	31.0	m^3	100m当り

埋戻(発生土)	(H=1200)	V=0.41×1.00×100	41.0 m³	100m当り
残土処理工	(H=700)	V=55.0-31.0×1.1	20.9 m³	100m当り
残土処理工	(H=1200)	V=65.0-41.0×1.1	19.9 m³	100m当り

土 工

床 堀	(H=700)	V= 55.0/100×45.2	24.86 m³
〃	(H=1200)	V= 65.0/100×9.7	6.31 m³
		合 計	31.17 m³
砂基礎	(H=700・H=1200)	V= 10.0/100×54.9	5.49 m³
埋戻（再生砂）	(H=700・H=1200)	V= 14.0/100×54.9	7.69 m³
埋戻(発生土)	(H=700)	V= 31.0/100×45.2	14.01 m³
〃	(H=1200)	V= 41.0/100×9.7	3.98 m³
		合 計	17.99 m³
残土処理工	(H=700)	V= 20.9/100×45.2	9.45 m³
〃	(H=1200)	V= 19.9/100×9.7	1.93 m³
		合 計	11.38 m³

［8］　付　　属　　施　　設　　工

付属施設工集計　　調　　書　　NO.1

特殊ブロック(点字ブロック)

誘導パネル	□300×300	A= 14.6+14.5	29.1 ㎡	平面図参照(区-1号線)
〃	〃	A= 2.2+3.8+2.2+1.6+3.5+2.7	16.0 ㎡	平面図参照(B296号線)
		合 計	45.1 ㎡	
誘導ブロック	□300×300×60	A= 0.3+2.6+1.2+3.2+0.6	7.9 ㎡	平面図参照(B296号線)
車止め	(H=850)	N= 2+4+3	9 基	(固定式)
視線誘導標	(H=800)	N= 8	8 本	(脱着式)B296号線
スツールA	(φ350・H=410)		4 基	平面図参照(区-1号線)
ベンチA	(W555×L1200×H755)		2 基	平面図参照(区-1号線)
メッシュフェンス	(H=1200)		46.8 m	平面図参照(区-1号線)
客土(黒土)	(t=30cm)		10.9 m^3	平面図参照(区-1号線)

［9］　区　　画　　線　　工

区画線工集計　　調　　書　　NO.1

溶融式区画線

実線(白)	W=15cm	(左側)	L= 34.0	+ (右側) L= 39.3	73.3 m	路側線(区-1号線)
〃	〃		L= 95.5		95.5 m	路側線(B296号線)
〃	〃		L= 34.5		34.5 m	中央線
				合 計	203.3 m	
破線(白)	W=30cm		L= 10.0+1.2		11.2 m	ドット線(B296号線)
実線(白)	W=30cm		L= 13.6		13.6 m	(区-1号線)
実線(白)	W=45cm		L= 2.9+2.9+2.9+2.9+2.9		14.5 m	停止線(区-1号線)
〃	〃		L= 21.0+25.6+25.6+27.1		99.3 m	横断歩道(区-1号線)
				合 計	113.8 m	
実線(白)	W=45cm					
			L= 10.6		10.6 m	ゼブラ線(B296号線)
実線(赤)	W=45cm					
			L= 17.0		17.0 m^2	滑止め舗装(B296号線)
実線(白)	W=15cm換算		L= 16.51+16.51+16.51+16.51+16.51		82.6 m	横断歩道,自転車横断帯あり(区-1号線)
〃	〃		L= 5.7+6.7+6.3		18.7 m	止まれ(区-1号線)
〃	〃		L= 6.7+6.7		13.4 m	矢印右折・予告(B296号線)
〃	〃		L= 9.4+9.4		18.8 m	矢印左折直進・予告(B296号線)
〃	〃		L= 35.0+35.0		70.0 m	文字・交差点注意(B296号線)

区画線工集計　　調　　書　　NO.2

実線(白)　W=15cm換算　　合 計　203.5 m

［10］　構　造　物　撤　去　工

構造物撤去工集計　　調　　書　　NO.1

舗装版切断工	(t=15cm以下)	L= 2.4	2.4 m	平面図参照(区-1号線)
〃	〃	L= 5.4+5.5+2.0+17.0+8.0+21.4+3.8	63.1 m	平面図参照(B296号線)
		合 計	65.5 m	
舗装版撤去	(t=5cm)	A= 60.7	60.7 m^2	舗装版撤去求積図(区-1号線)
〃	〃	A= 116.5	116.5 m^2	舗装版撤去求積図(B296号線)
〃	(t=4cm)	A= 0.3+2.6+1.2+3.2+0.6	7.9 m^2	平面図参照(B296号線)
		合 計	185.1 m^2	
アスファルト切断濁水処分費		0.130m^3/100m×13.3m	0.02 m^3	(t=5cm)2.4+5.4+5.5
〃		0.108m^3/100m×52.2m	0.06 m^3	(t=4cm) 2.0+17.0+8.0+21.4+3.8
		合 計	0.08 m^3	
アスファルト殻処分	As殻	V=177.2*0.05=	8.9 m^3	
〃	〃	V=7.9*0.04=	0.3 m^3	
		合 計	9.2 m^3	
長尺U型側溝撤去処分	Co殻(有筋)			
		L= 16.5	16.5 m	平面図参照(B296号線)
		V= (0.57×0.50-0.30×0.30)×16.5	3.2 m^3	
地下オイルタンク室撤去処分	Co殻(有筋)			
		V= (1.8×2.8×1.5) - (1.2×2.2×0.9)	5.2 m^3	平面図参照
		合計	8.4 m^3	
Co殻運搬・処分 運搬距離L=8.0km以下			8.4 m^3	DID有

舗装版撤去求積図

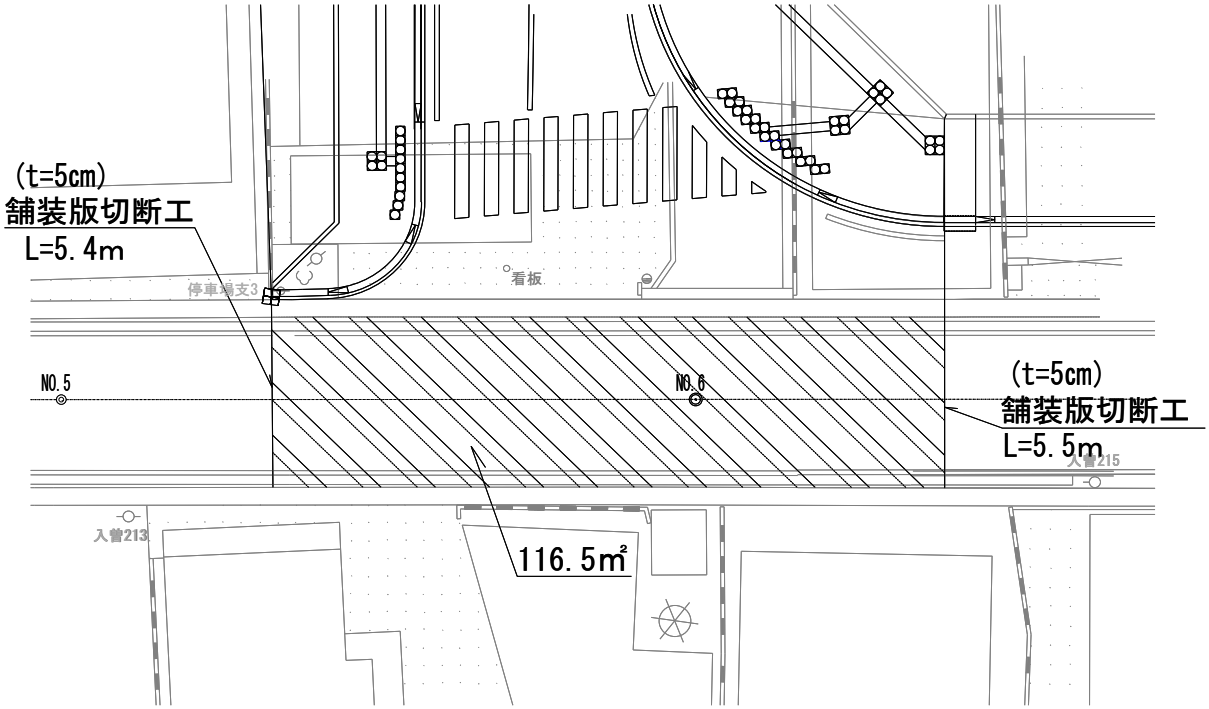

※ CAD計測3回による平均値

A=　116.5　㎡

舗装版撤去求積図

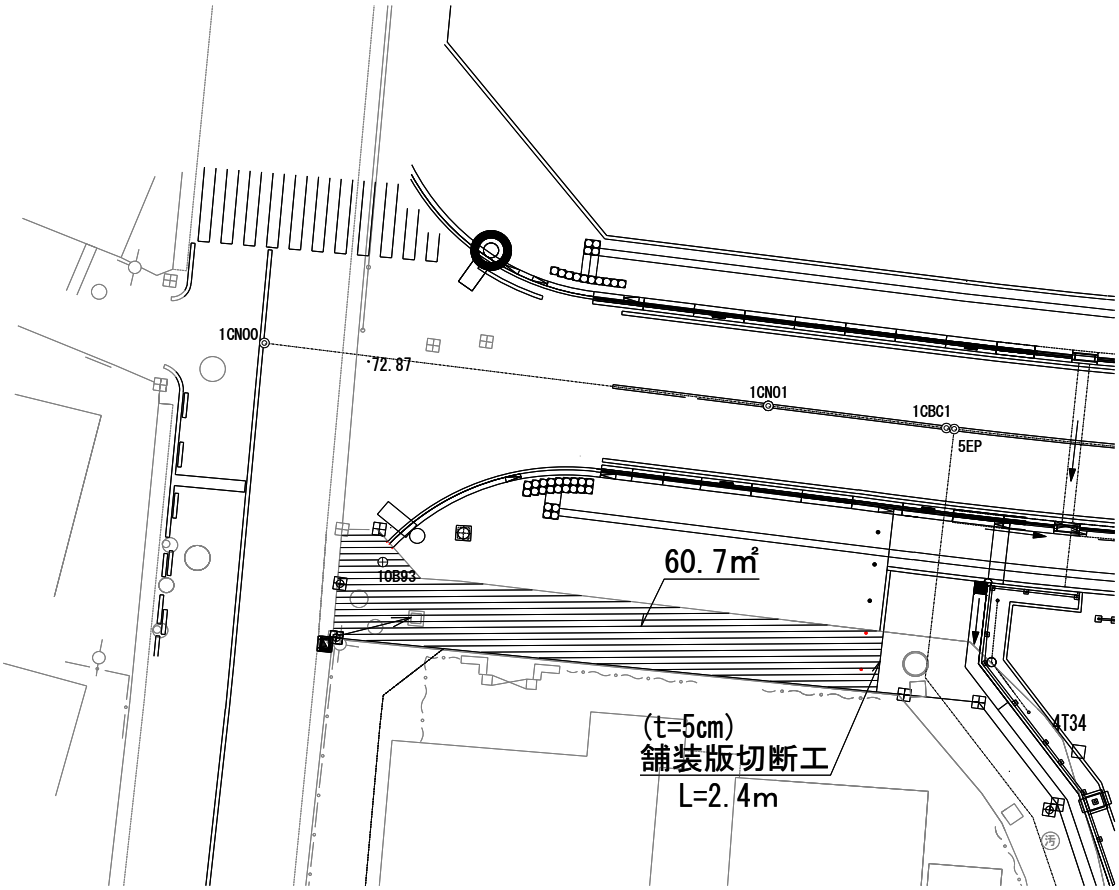

※ CAD計測3回による平均値

A= 60.7 ㎡

［11］　材　　料　　計　　算　　書

長尺U型側溝　300×500

単位数量計算書

10m当り

略図

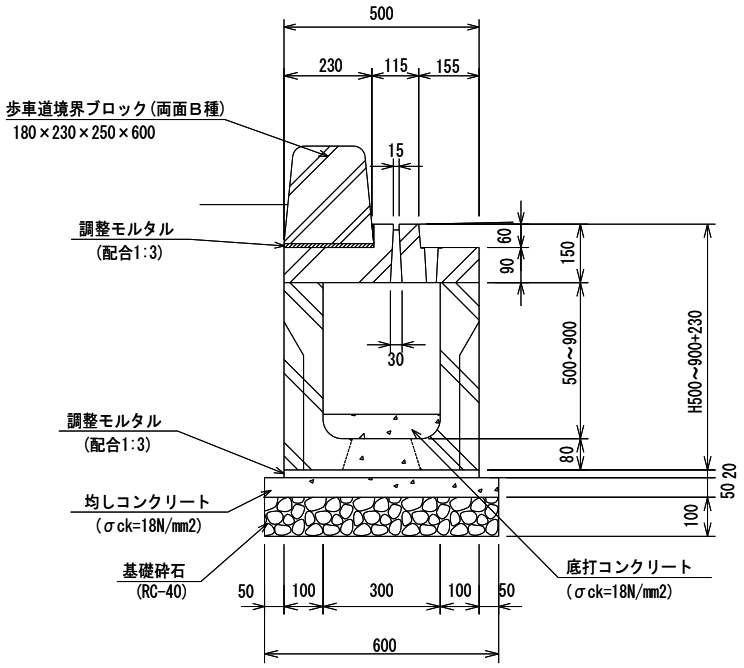

※底打コンクリートは、勾配可変部に打設すること。

種　別	規格・寸法	算　出　根　拠	数　量
排水工			
長尺U型側溝	300用 L=2000	N=　10.0/2.0　＝	5.0　本
調整コンクリート	(σck=18N/㎟) 無筋構造物	V=　(0.126×0.30)　×10.0　平均値　＝	0.38　m^3
基礎コンクリート	(σck=18N/㎟) 無筋構造物	V=　(0.05×0.60)　×10.0　＝	0.30　m^3
型枠		A=　0.05×2×10.0　＝	1.00　m^2
調整モルタル	配合1:3	V=　0.50×0.02×10.0　＝	0.10　m^3
基礎砕石	再生ｸﾗｯｼｬﾗﾝ (RC-40)t=10cm	A=　0.60×10.0　＝	6.00　m^2
側溝蓋	300用 L=2000		4.0　枚
側溝蓋(管理孔)	300用 L=2000		1.0　枚
		※ 基礎コン、基礎砕石は、施工パッケージ代価に含む。	

長尺U型側溝　300×600

単位数量計算書

10m当り

略図

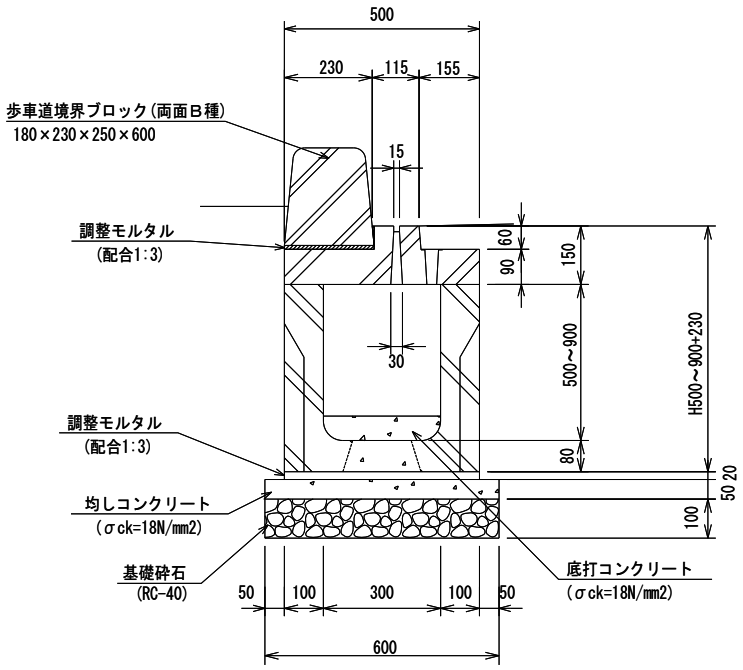

※底打コンクリートは、勾配可変部に打設すること。

種　別	規格・寸法	算　出　根　拠	数　量
排水工			
長尺U型側溝	300用 L=2000	N=　10.0/2.0　＝	5.0　本
調整コンクリート	(σck=18N/mm²) 無筋構造物	V=　(0.122×0.30)　×10.0　平均値　＝	0.37　m^3
基礎コンクリート	(σck=18N/mm²) 無筋構造物	V=　(0.05×0.60)　×10.0　＝	0.30　m^3
型枠		A=　0.05×2×10.0　＝	1.00　m^2
調整モルタル	配合1:3	V=　0.50×0.02×10.0　＝	0.10　m^3
基礎砕石	再生ｸﾗｯｼｬﾗﾝ (RC-40) t=10cm	A=　0.60×10.0　＝	6.00　m^2
側溝蓋	300用 L=2000		4.0　枚
側溝蓋(管理孔)	300用 L=2000		1.0　枚
		※ 基礎コン、基礎砕石は、施工パッケージ代価に含む。	

長尺U型側溝　300×700

単位数量計算書

10m当り

略

図

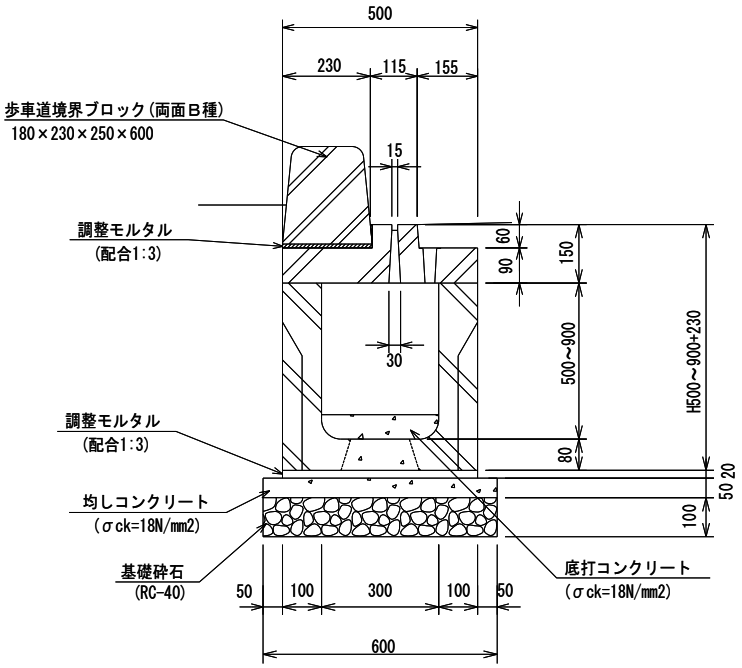

※底打コンクリートは、勾配可変部に打設すること。

種　別	規格・寸法	算　出　根　拠	数　量
排水工			
長尺U型側溝	300用 L=2000	N=　10.0/2.0　＝	5.0　本
調整コンクリート	(σck=18N/mm²) 無筋構造物	V=　(0.107×0.30)　×10.0　平均値　＝	0.32　m^3
基礎コンクリート	(σck=18N/mm²) 無筋構造物	V=　(0.05×0.60)　×10.0　＝	0.30　m^3
型枠		A=　0.05×2×10.0　＝	1.00　m^2
調整モルタル	配合1:3	V=　0.50×0.02×10.0　＝	0.10　m^3
基礎砕石	再生ｸﾗｯｼｬﾗﾝ (RC-40) t=10cm	A=　0.60×10.0　＝	6.00　m^2
側溝蓋	300用 L=2000		4.0　枚
側溝蓋(管理孔)	300用 L=2000		1.0　枚
		※ 基礎コン、基礎砕石は、施工パッケージ代価に含む。	

長尺U型側溝　300×800

単位数量計算書

10m当り

略図

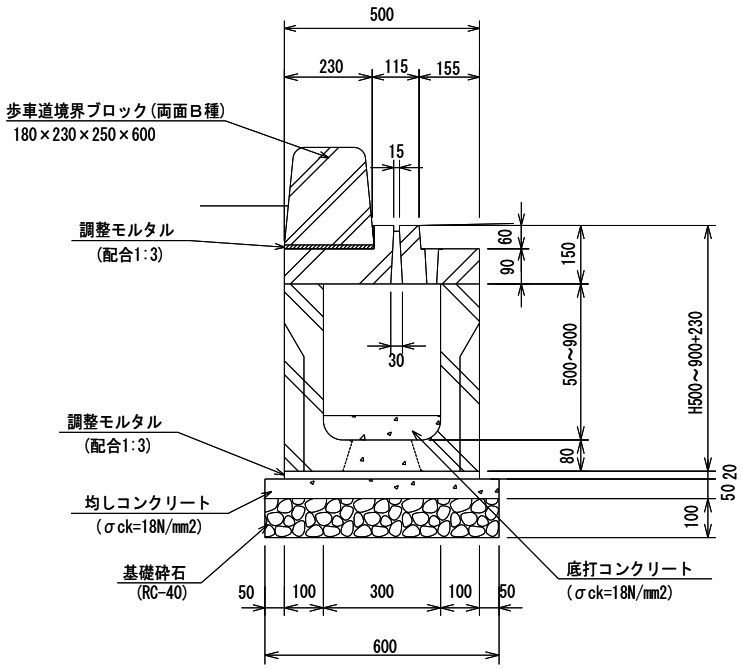

※底打コンクリートは、勾配可変部に打設すること。

種　別	規格・寸法	算　出　根　拠	数　量
排水工			
長尺U型側溝	300用 L=2000	N=　10.0/2.0　＝	5.0　本
調整コンクリート	(σck=18N/mm²) 無筋構造物	V=　(0.125×0.30)　×10.0　平均値　＝	0.38　m^3
基礎コンクリート	(σck=18N/mm²) 無筋構造物	V=　(0.05×0.60)　×10.0　＝	0.30　m^3
型枠		A=　0.05×2×10.0　＝	1.00　m^2
調整モルタル	配合1:3	V=　0.50×0.02×10.0　＝	0.10　m^3
基礎砕石	再生ｸﾗｯｼｬﾗﾝ (RC-40) t=10cm	A=　0.60×10.0　＝	6.00　m^2
側溝蓋	300用 L=2000		4.0　枚
側溝蓋(管理孔)	300用 L=2000		1.0　枚
		※ 基礎コン、基礎砕石は、施工パッケージ代価に含む。	

長尺U型側溝　300×900

単位数量計算書

10m当り

略図

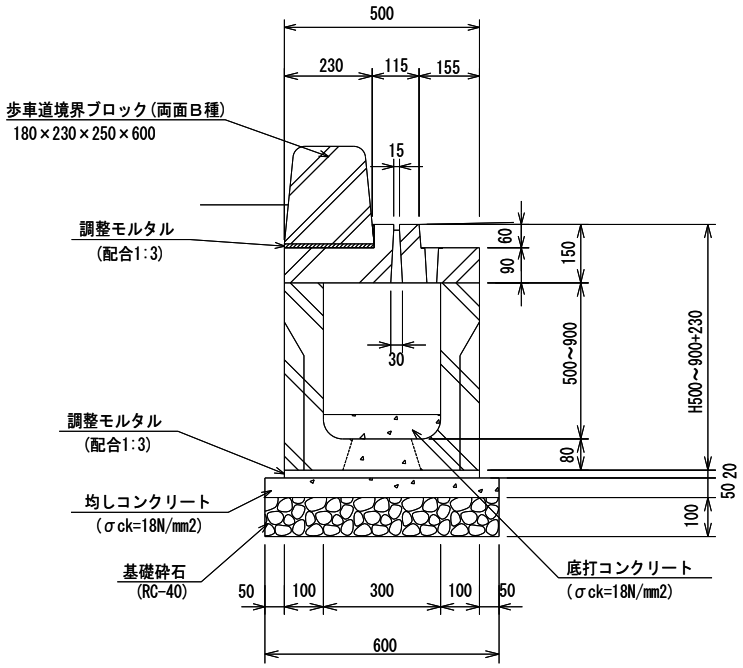

※底打コンクリートは、勾配可変部に打設すること。

種　別	規格・寸法	算　出　根　拠	数　量
排水工			
長尺U型側溝	300用 L=2000	N=　10.0/2.0　＝	5.0　本
調整コンクリート	(σck=18N/mm²) 無筋構造物	V=　(0.129×0.30)　×10.0　平均値　＝	0.39　m^3
基礎コンクリート	(σck=18N/mm²) 無筋構造物	V=　(0.05×0.60)　×10.0　＝	0.30　m^3
型枠		A=　0.05×2×10.0　＝	1.00　m^2
調整モルタル	配合1:3	V=　0.50×0.02×10.0　＝	0.10　m^3
基礎砕石	再生ｸﾗｯｼｬﾗﾝ (RC-40) t=10cm	A=　0.60×10.0　＝	6.00　m^2
側溝蓋	300用 L=2000		4.0　枚
側溝蓋(管理孔)	300用 L=2000		1.0　枚
		※ 基礎コン、基礎砕石は、施工パッケージ代価に含む。	

縁石工　一般部　B型

単位数量計算書

10m当り

略図

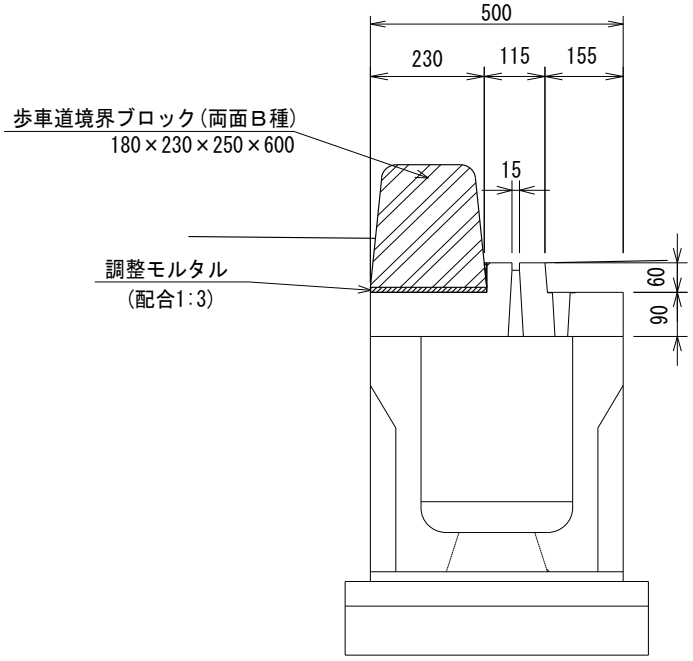

種　別	規格・寸法	算　出　根　拠	数　量
歩車道境界ﾌﾞﾛｯｸ	両面B種 180/230×250×600	N=	16.7　個
調整モルタル	配合1:3	V=　0.23×0.01×10.0　＝	0.02　m^3

縁石工　摺付部　B型

単位数量計算書

10m当り

略図

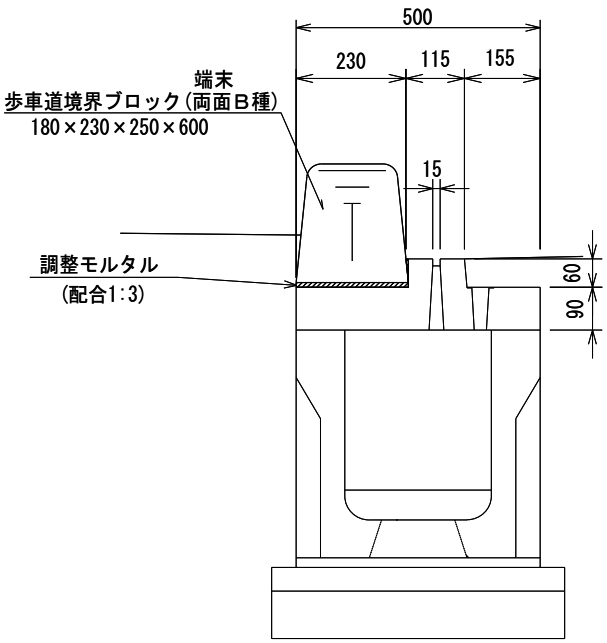

種　別	規格・寸法	算　出　根　拠	数　量
歩車道境界ﾌﾞﾛｯｸ	両面B種 180/230×250×600	N=	16.7　個
調整モルタル	配合1:3	V=　0.23×0.01×10.0　＝	0.02　m^3

縁石工　摺付部　C型

単位数量計算書

10m当り

略図

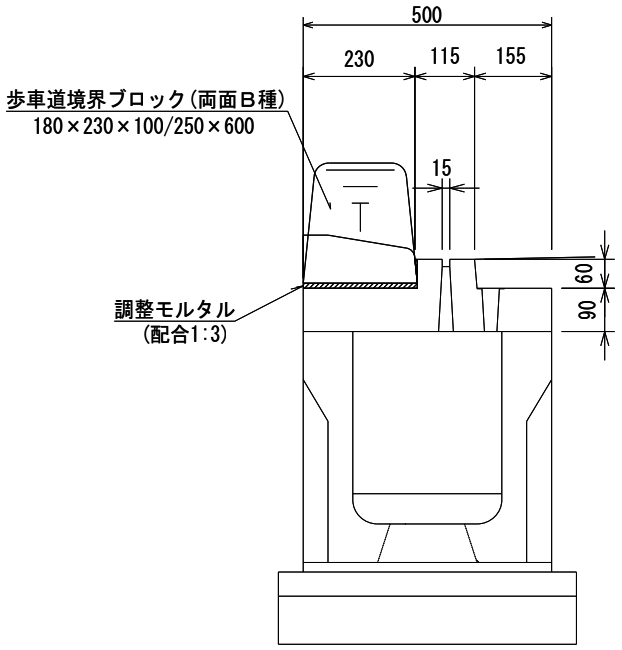

種　別	規格・寸法	算　出　根　拠	数　量
歩車道境界ﾌﾞﾛｯｸ	両面B種(擦付) 180/230×100/250×600	N=	16.7　個
調整モルタル	配合1:3	V=　0.23×0.01×10.0　＝	0.02　m^3

縁石工　乗入部

単位数量計算書

10m当り

略図

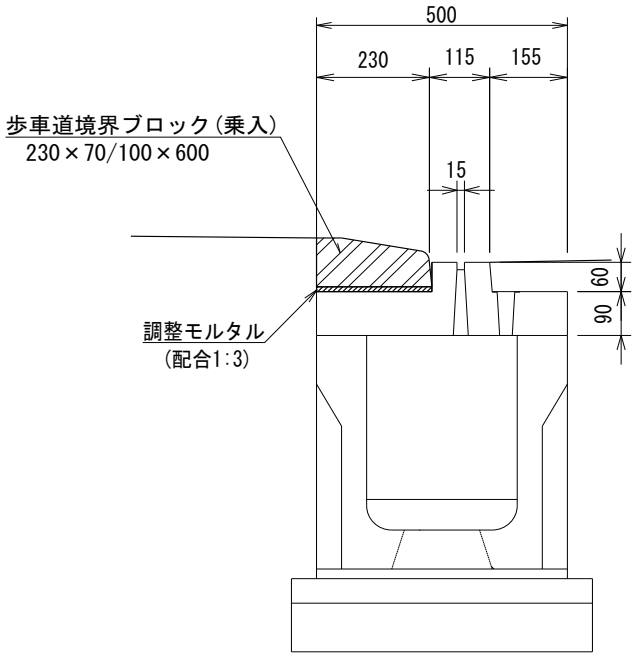

種　別	規格・寸法	算　出　根　拠	数　量
歩車道境界ﾌﾞﾛｯｸ	(乗入型) 230×70/100×600	N=	16.7　個
調整モルタル	配合1:3	V=　0.23×0.01×10.0　＝	0.02　m^3

地先境界ﾌﾞﾛｯｸ(150×150×600　C種)　**単位数量計算書**　一般部　10m当り

略図

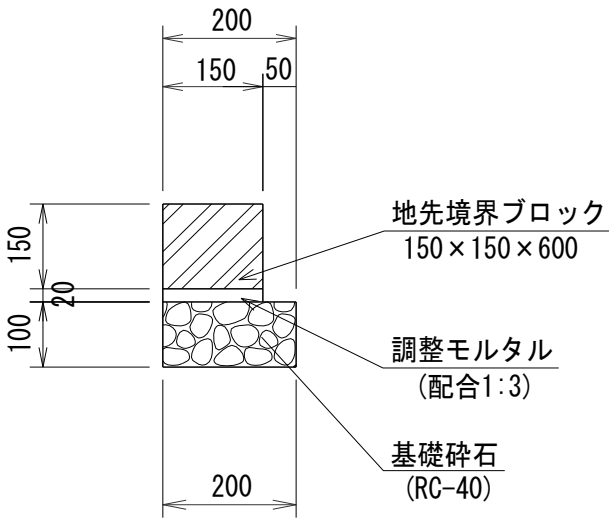

種　別	規格・寸法	算　出　根　拠	数　量
地先境界ﾌﾞﾛｯｸ	150×150×600 （C種）	N=　10/0.60	16.7　個
調整モルタル	配合1:3	V=　0.15×0.02×10.0　＝	0.03　m^3
基礎砕石	再生ｸﾗｯｼｬﾗﾝ (RC-40)t=10cm	A=　0.20×10.0　＝	2.00　m^2
		※ 基礎砕石、調整モルタルは、施工パッケージ代価に含む。	

地先境界ﾌﾞﾛｯｸ(150×150×600　C種)　**単位数量計算書**　乗入部　10m当り

略図

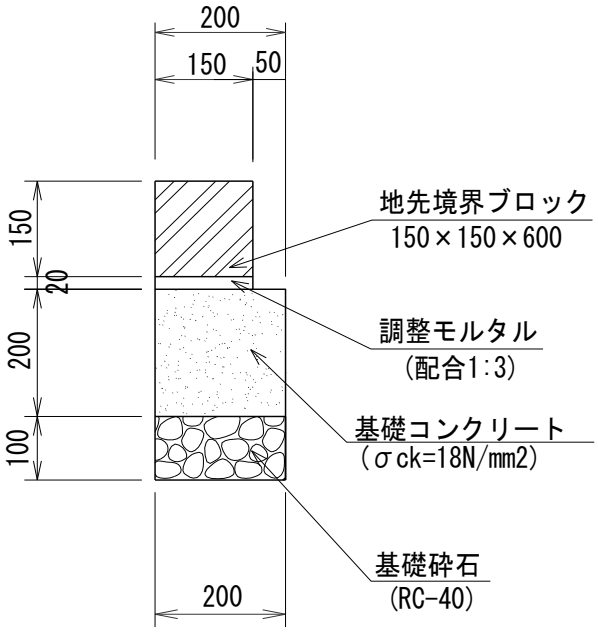

種　別	規格・寸法	算　出　根　拠	数　量
地先境界ﾌﾞﾛｯｸ	150×150×600 (C種)	N=　10.0/0.60	16.7　個
調整モルタル	配合1:3	V=　0.15×0.02×10.0　＝	0.03　m^3
コンクリート	σck=18N/㎟ 無筋・鉄筋構造物	V=　0.20×0.20×10.0　＝	0.40　m^3
型枠	無筋・鉄筋構造物	A=　(0.10×2)×10.0　＝	2.00　m^2
基礎砕石	再生ｸﾗｯｼｬﾗﾝ (RC-40)t=10cm	A=　0.20×10.0　＝	2.00　m^2
		※ 基礎コン、型枠、基礎砕石、調整モルタルは、施工パッケージ代価に含む。	

地先境界ﾌﾞﾛｯｸ(120×120×600 A種)　**単位数量計算書**　一般部A　10m当り

略図

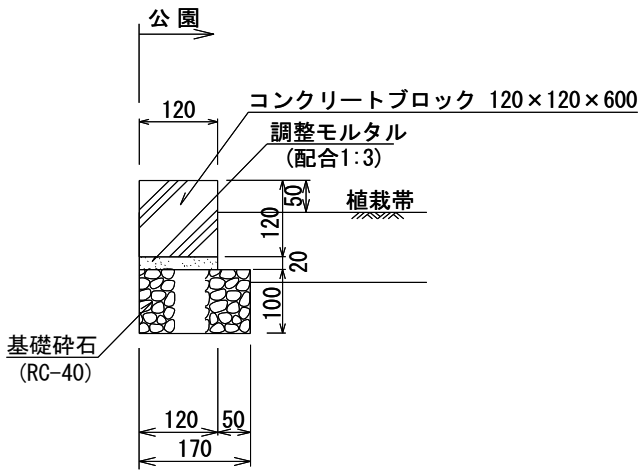

種　別	規格・寸法	算　出　根　拠	数　量
地先境界ﾌﾞﾛｯｸ	120×120×600 (A種)	N=　10/0.60	16.7　個
調整モルタル	配合1:3	V=　0.12×0.02×10.0　＝	0.02　m^3
基礎砕石	再生ｸﾗｯｼｬﾗﾝ (RC-40)t=10cm	A=　0.17×10.0　＝	1.70　m^2
		※ 基礎砕石、調整モルタルは、施工パッケージ代価に含む。	

照明灯

単位数量計算書

10基当り

略図

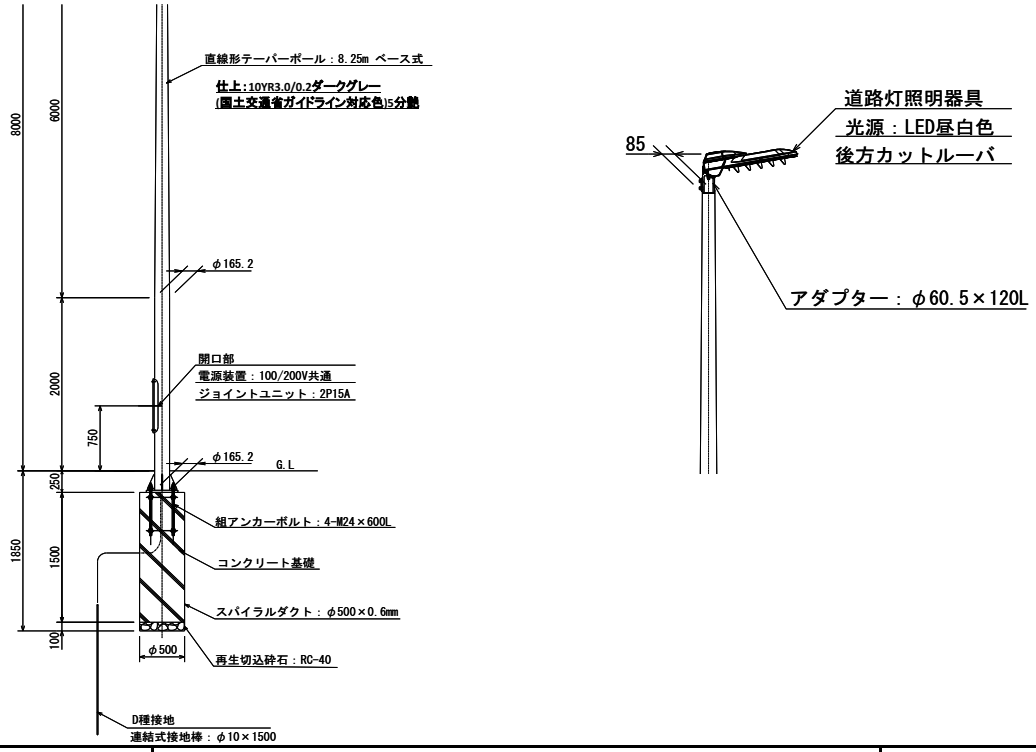

種　別	規格・寸法	算　出　根　拠		数　量
コンクリート	18-8-25	$(0.50^2 \times 3.14/4 \times 1.50) \times 10.0$	＝	2.94 m^3
スパイラルダクト	φ500×0.6mm		＝	15.0 m
砕石基礎(t=10cm)		$(0.50^2 \times 3.14/4) \times 10.0$	＝	2.0 m^2
接地棒	D種	φ10×1500　連結式接地棒	＝	10 極
照明柱	H8000	直線形テーパーポール H8.25m　ベース式	＝	10 基
照明器具	LED照明		＝	10 基
組アンカーボルト	4-M24×600		＝	10 組
ジョイントユニット		1灯用単独連結	＝	10 台
専用ケーブル			＝	10 本
遮光板				10 基
掘削		$(0.50^2 \times 3.14/4 \times 1.85) \times 10.0$	＝	3.63 m^3
残土処分			＝	3.63 m^3

車止め（H=850）

単位数量計算書

10基当り

略図

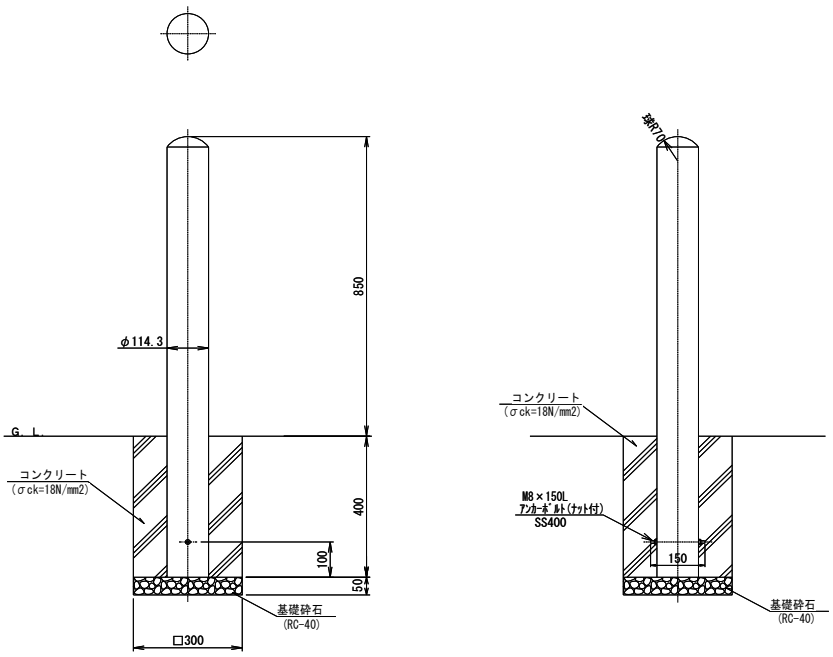

種　別	規格・寸法	算　出　根　拠	数　量
車止め	φ114.3×t4.5×H850	N=　10.0	10.0　本
コンクリート	σck=18N/㎟ 無筋・鉄筋構造物	V=　(0.30×0.30×0.40−0.114.3^2×3.14/4×0.40)×10.0　＝	0.32　m^3
型枠	無筋・鉄筋構造物	A=　0.40×0.30×4×10.0　＝	4.80　m^2
基礎砕石	再生ｸﾗｯｼｬﾗﾝ (RC-40)t=5cm	A=　0.30×0.30×10.0　＝	0.90　m^2

縁石工　一般部　A型

単位数量計算書

10m当り

略図

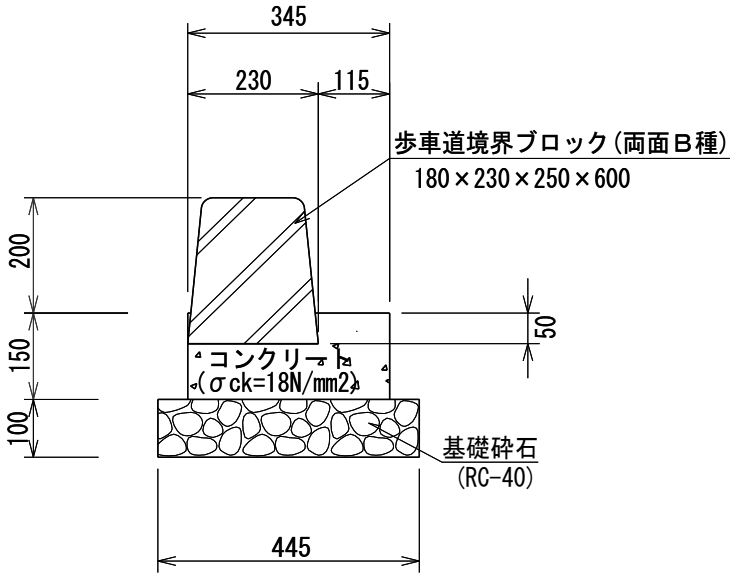

種　別	規格・寸法	算　出　根　拠	数　量
歩車道境界ﾌﾞﾛｯｸ	両面Ｂ種 180/230×250×600	N=	16.7　個
コンクリート	σck=18N/㎟ 無筋・鉄筋構造物	V=　(0.15×0.345-0.05×0.23)×10.0　＝	0.40　m^3
型枠	無筋・鉄筋構造物	A=　(0.15+0.10)×10.0　＝	2.50　m^2
基礎砕石	再生ｸﾗｯｼｬﾗﾝ (RC-40)t=10cm	A=　0.445×10.0　＝	4.45　m^2
		※ 基礎コン、型枠、基礎砕石は、施工パッケージ代価に含む。	

縁石工　摺付部　A型

単位数量計算書

10m当り

略図

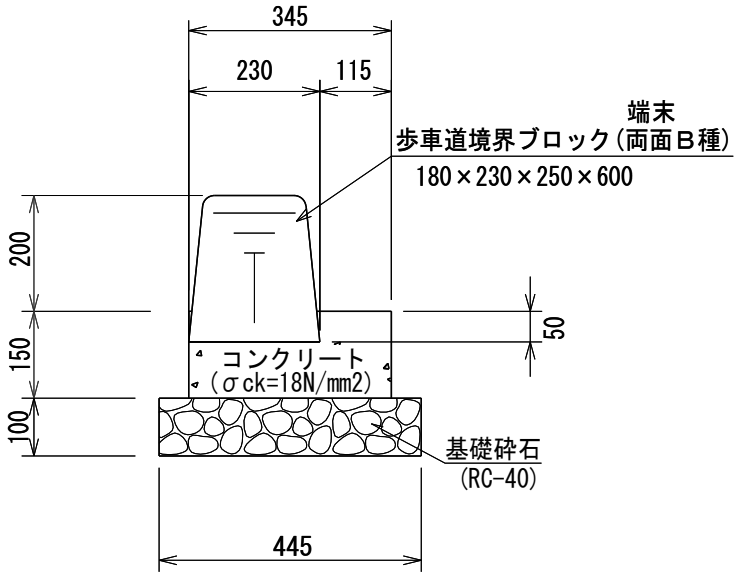

種　別	規格・寸法	算　出　根　拠	数　量
歩車道境界ﾌﾞﾛｯｸ	両面B種(端末) 180/230×250×600	N=	16.7　個
コンクリート	σck=18N/㎟ 無筋・鉄筋構造物	V=　(0.15×0.345-0.05×0.23)×10.0　＝	0.40　m^3
型枠	無筋・鉄筋構造物	A=　(0.15+0.10)×10.0　＝	2.50　m^2
基礎砕石	再生ｸﾗｯｼｬﾗﾝ (RC-40)t=10cm	A=　0.445×10.0　＝	4.45　m^2
		※ 基礎コン、型枠、基礎砕石は、施工パッケージ代価に含む。	

縁石工　切下部　A型

単位数量計算書

10m当り

略図

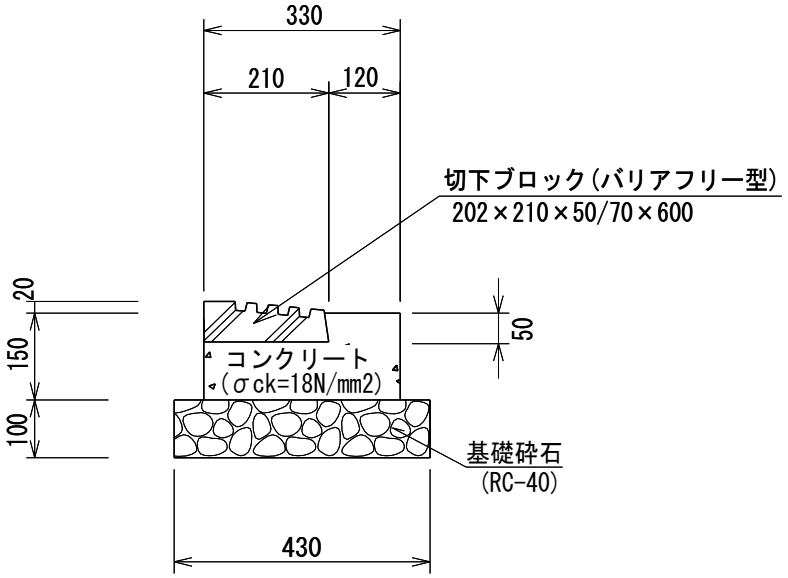

種　別	規格・寸法	算　出　根　拠	数　量
歩車道境界ﾌﾞﾛｯｸ	(バリアフリー型) 202/210×50/70×600	N=	16.7　個
コンクリート	σck=18N/㎟ 無筋・鉄筋構造物	V=　(0.15×0.330-0.05×0.21)×10.0　＝	0.39　m^3
型枠	無筋・鉄筋構造物	A=　(0.15+0.10)×10.0　＝	2.50　m^2
基礎砕石	再生ｸﾗｯｼｬﾗﾝ (RC-40)t=10cm	A=　0.43×10.0　＝	4.30　m^2
		※ 基礎コン、型枠、基礎砕石は、施工パッケージ代価に含む。	

縁石工　一般部　C型

単位数量計算書

10m当り

略図

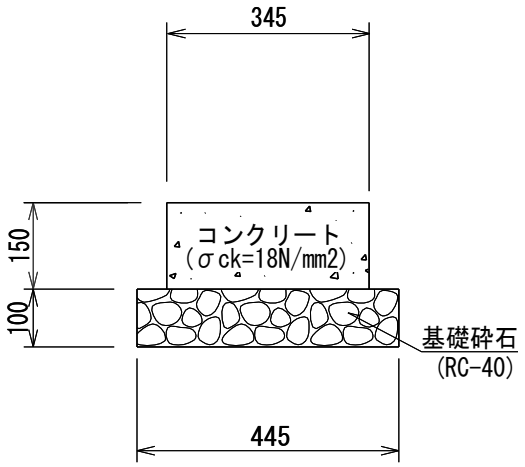

種　別	規格・寸法	算　出　根　拠	数　量
コンクリート	σck=18N/mm² 無筋・鉄筋構造物	V=　(0.15×0.345)×10.0　＝	0.52　m³
型枠	無筋・鉄筋構造物	A=　(0.15×2)×10.0　＝	3.00　m²
基礎砕石	再生ｸﾗｯｼｬﾗﾝ (RC-40)t=10cm	A=　0.445×10.0　＝	4.45　m²
		※ 基礎コン、型枠、基礎砕石は、施工パッケージ代価に含む。	

横断暗渠(300×300×2000)

単位数量計算書

10m当り

略図

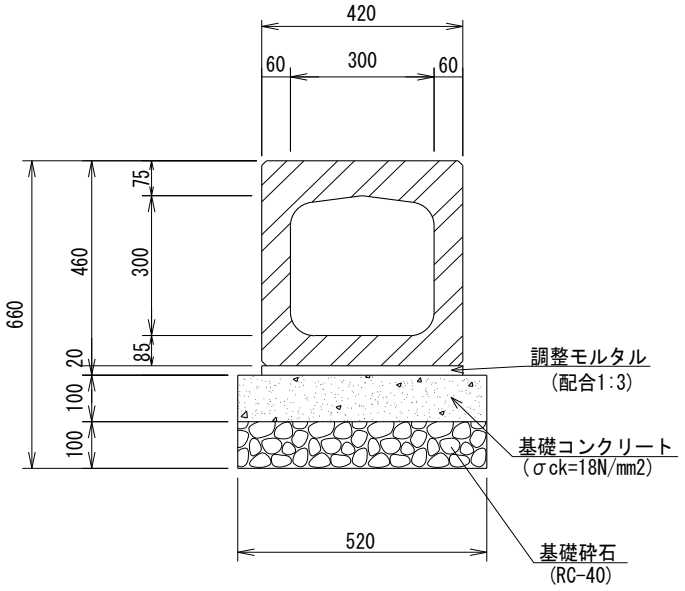

種　　別	規格・寸法	算　出　根　拠		数　　量
横断暗渠	300×300×2000	N=　10.0/2.0	＝	5.0　本
調整モルタル	配合1:3	V=　0.42×0.02×10.0	＝	0.08　m^3
基礎コンクリート	(σck=18N/㎟) 小型構造物	V=　0.10×0.52×10.0	＝	0.52　m^3
型枠	小型構造物	A=　0.10×2.0×10.0	＝	2.00　m^2
基礎砕石	再生ｸﾗｯｼｬﾗﾝ (RC-40)t=10cm	A=　0.52×10.0	＝	5.20　m^2
		※ 基礎コン、基礎砕石は、施工パッケージ代価に含む。		

集水桝

単位数量計算書

10基当り

略

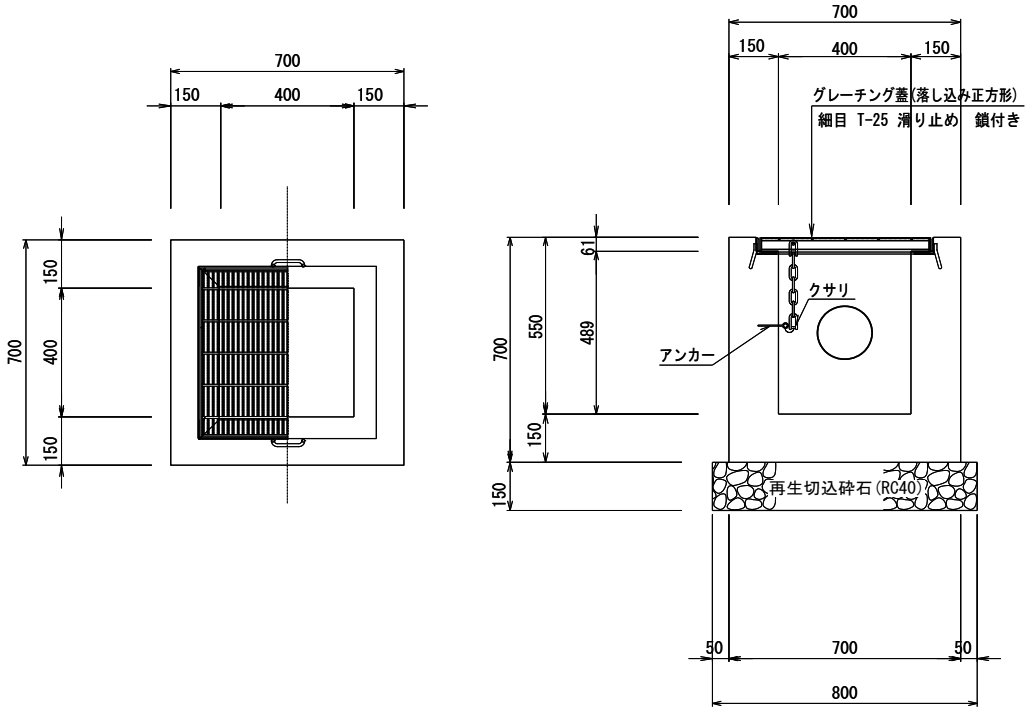

図

種　　別	規格・寸法	算　出　根　拠		数　　量
集水桝	内径□400×h550		＝	10.0　基
グレーチング蓋		495*500*38、細目 、T-25	＝	10.0　枚
砕石基礎(t=15cm)		0.80*0.80*10.0	＝	6.4　㎡

メッシュフェンス　(H=1200)

単位数量計算書

10m当り

略図

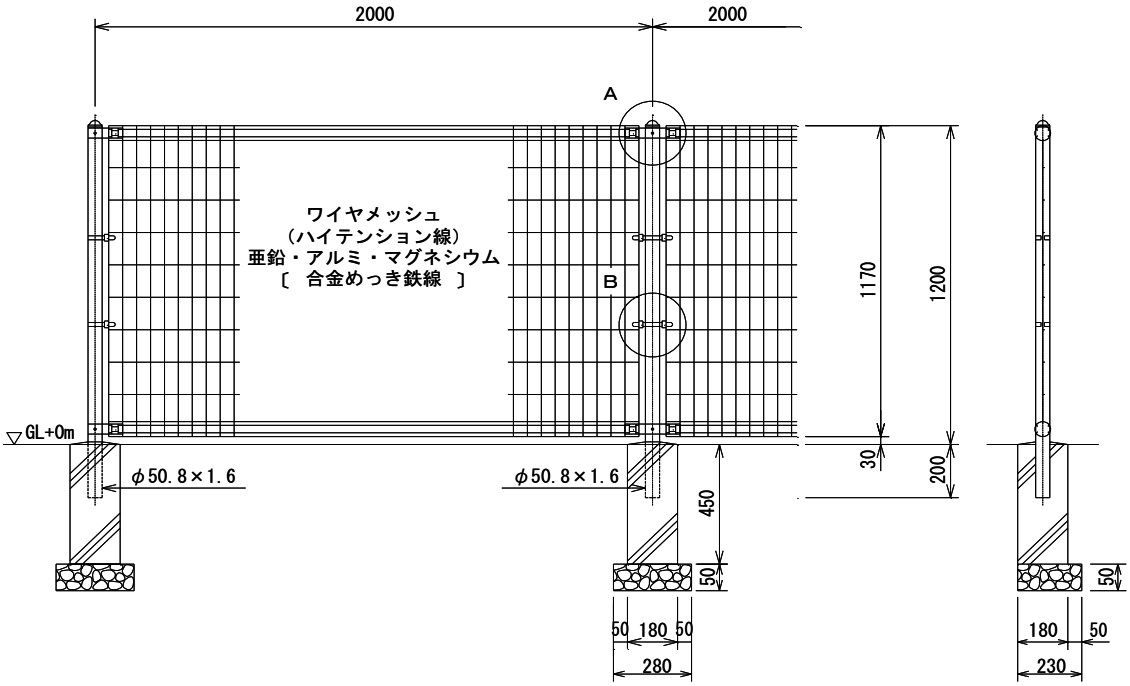

種　別	規格・寸法	算　出　根　拠		数　量
メッシュフェンス	(H=1200)			10.0　m
基礎ブロック	180×180×H450		＝	5.00　個
基礎砕石	再生ｸﾗｯｼｬﾗﾝ (RC-40) t=5cm	A=　0.28×0.23×5	＝	0.32　m^2

ベンチA

単位数量計算書

10基当り

略図

平面図

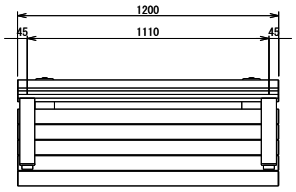

立面図

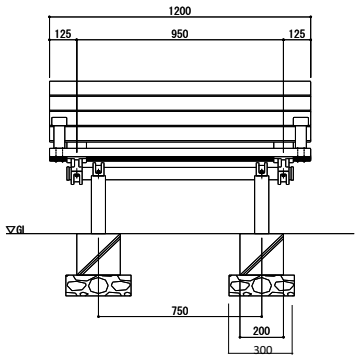

側面図

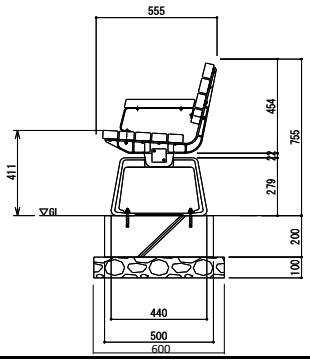

種　別	規格・寸法	算　出　根　拠	数　量
ベンチ	W555×L1200×H755	N=　10.0	10.0　基
コンクリート	σck=18N/mm² 無筋・鉄筋構造物	V=　(0.20×0.50×0.20×2)×10.0　＝	0.40　m^3
型枠	無筋・鉄筋構造物	A=　(0.20×0.50×4+0.20×0.20×4)×10.0　＝	5.60　m^2
基礎砕石	再生ｸﾗｯｼｬﾗﾝ (RC-40) t=10cm	A=　(0.60×0.30×2)×10.0　＝	3.60　m^2

スツールA

単位数量計算書

10基当り

略図

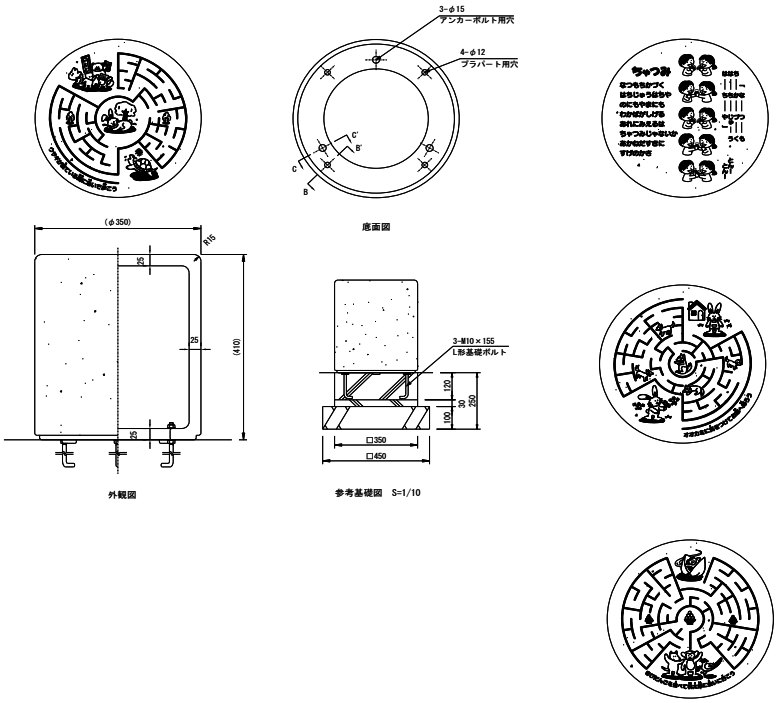

種　別	規格・寸法	算　出　根　拠	数　量
スツール	φ350×H410	N= 10.0	10.0 基
コンクリート	σck=18N/mm² 無筋・鉄筋構造物	V= (0.35×0.35×0.15)×10.0 ＝	0.18 m^3
型枠	無筋・鉄筋構造物	A= (0.35×0.15×4)×10.0 ＝	2.10 m^2
基礎砕石	再生ｸﾗｯｼｬﾗﾝ (RC-40) t=10cm	A= 0.45×0.45×10.0 ＝	2.03 m^2