東口シェルター平面割付図

S=1/100(A1)
S=1/200(A3)

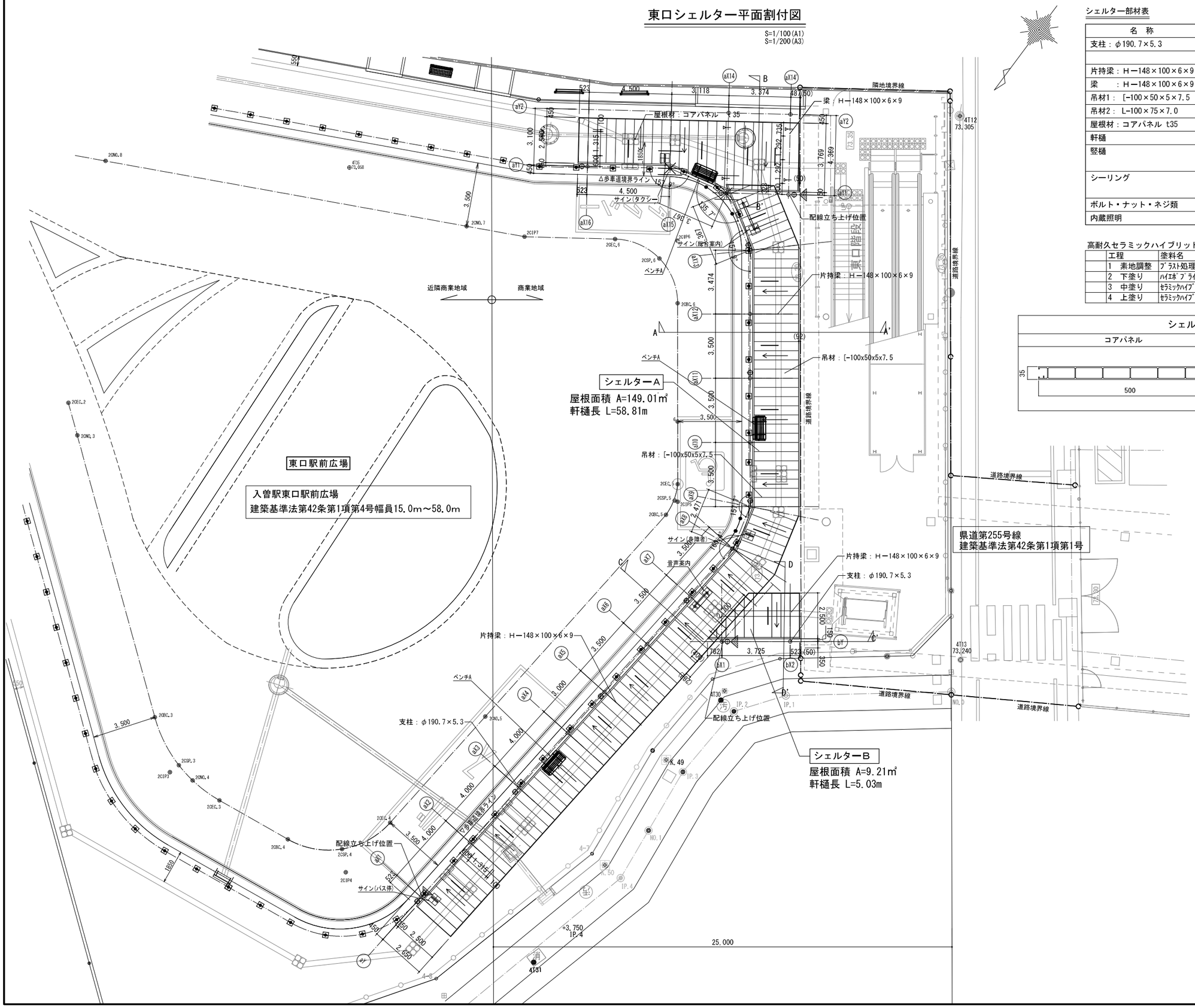

シェルター部材表

名　称	材　質	表　面　処　理
支柱：φ190.7×5.3	STK400	高耐久ｾﾗﾐｯｸﾊｲﾌﾞﾘｯﾄﾞ塗装 指定色
片持梁：H－148×100×6×9	SS400	
梁　：H－148×100×6×9	SS400	
吊材1：[-100×50×5×7.5	SS400	
吊材2：L-100×75×7.0	SS400	
屋根材：コアパネル t35	アルミ押出材　A6063S-T5	色　シルバーアルマイト(艶消し)
軒樋	アルミ押出材　A6063S-T5	色　シルバーアルマイト(艶消し)
竪樋	アルミ60φ管	色　シルバー
シーリング	変成シリコン	指定色
ボルト・ナット・ネジ類	ＳＵＳ	－
内蔵照明	ＬＥＤライン	

高耐久セラミックハイブリッド塗り

	工程	塗料名	塗布量kg/㎡	塗装方法	施工区分
	1　素地調整	ﾌﾞﾗｽﾄ処理（18.2.3　B種）			工場
	2　下塗り	ﾊｲｴﾎﾟﾌﾟﾗｲﾏｰ（JASS18 M-109）	0.4	ｴｱﾚｽor刷毛orﾛｰﾗｰ	工場/現場
	3　中塗り	ｾﾗﾐｯｸﾊｲﾌﾞﾘｯﾄﾞ塗料（変成無機塗料）	0.15	刷毛ｏｒﾛｰﾗｰ	工場/現場
	4　上塗り	ｾﾗﾐｯｸﾊｲﾌﾞﾘｯﾄﾞ塗料（変成無機塗料）	0.15	刷毛ｏｒﾛｰﾗｰ	工場/現場

シェルター　主要形材　断面図

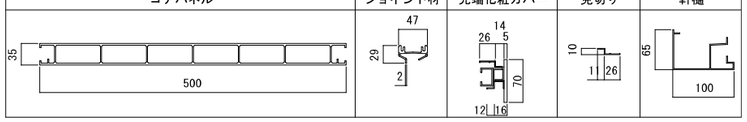

：パネル内蔵照明位置を示す。

⊕　：竪樋位置を示す。

△　：配線立ち上げ位置・点検口位置

▷—　：現場ジョイント位置を示す。

東口シェルター 断面図

S=1/50(A1)
S=1/100(A3)

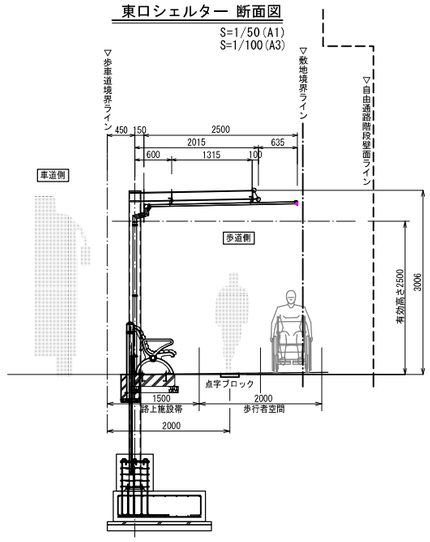

工事名	入曽駅東口シェルター等整備工事		
工事箇所	東口駅前広場	年　度	令和 6 年
図面名	シェルター平面割付図・断面図		
縮　尺	図 示	図面番号	1 / 19

狭山市役所　市街地整備課

東口シェルター基礎伏図

S=1/100(A1)
S=1/200(A3)

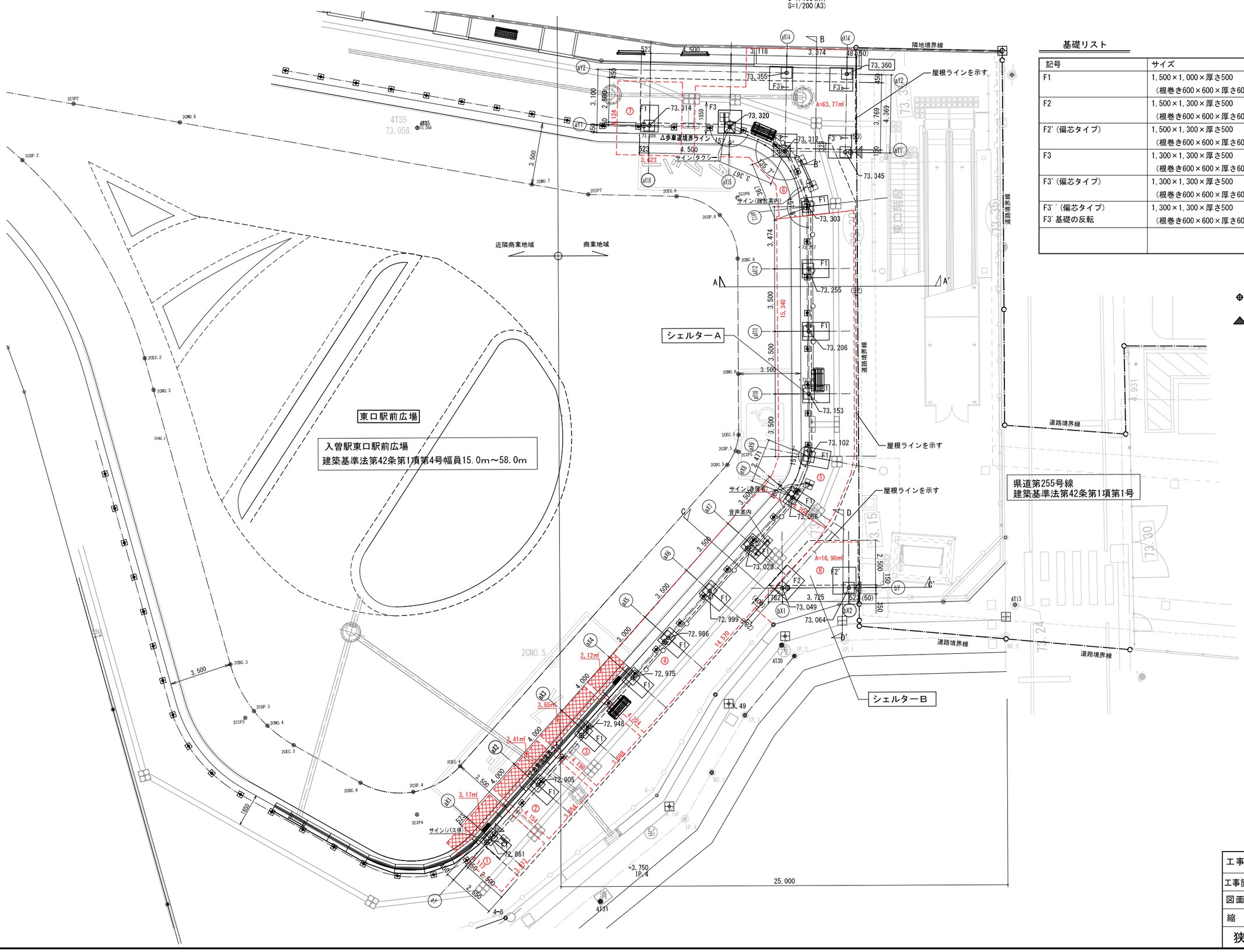

基礎リスト

シェルターA:19基　シェルターB：2基

記号	サイズ	備考
F1	1,500×1,000×厚さ500 (根巻き600×600×厚さ600)	シェルターA:14基
F2	1,500×1,300×厚さ500 (根巻き600×600×厚さ600)	シェルターB:1基
F2'(偏芯タイプ)	1,500×1,300×厚さ500 (根巻き600×600×厚さ600)	シェルターB:1基
F3	1,300×1,300×厚さ500 (根巻き600×600×厚さ600)	シェルターA:2基
F3'(偏芯タイプ)	1,300×1,300×厚さ500 (根巻き600×600×厚さ600)	シェルターA:2基
F3''(偏芯タイプ) F3'基礎の反転	1,300×1,300×厚さ500 (根巻き600×600×厚さ600)	シェルターA:1基

⊕　:竪樋位置を示す。

▲　:配線立ち上げ位置・点検口位置

工事名	入曽駅東口シェルター等整備工事		
工事箇所	東口駅前広場	年 度	令和 6 年
図面名	シェルター基礎伏図		
縮 尺	S=1：100 (A1) S=1：200 (A3)	図面番号	2 / 19
狭山市役所　市街地整備課			

東口シェルター展開立面図

S=1/50(A1)
S=1/100(A3)

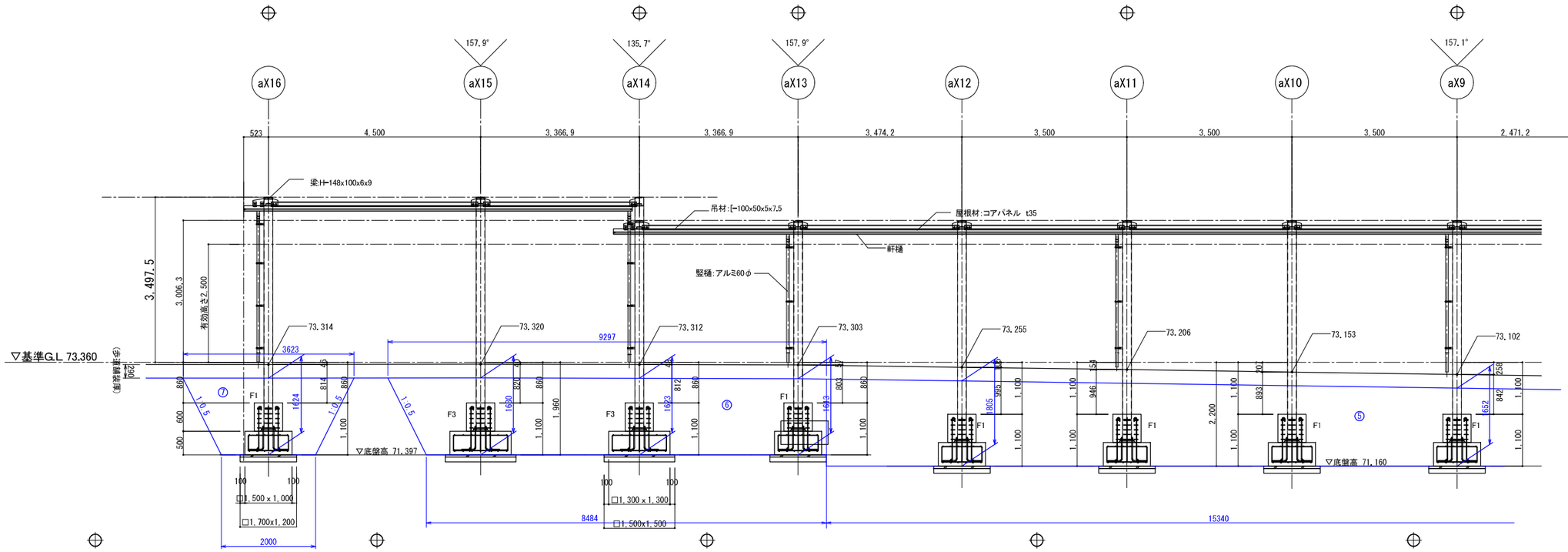

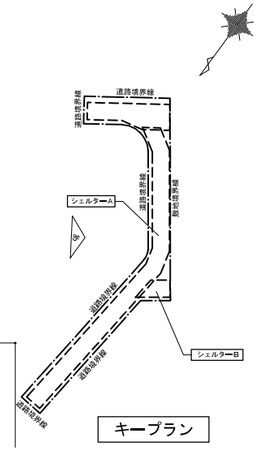

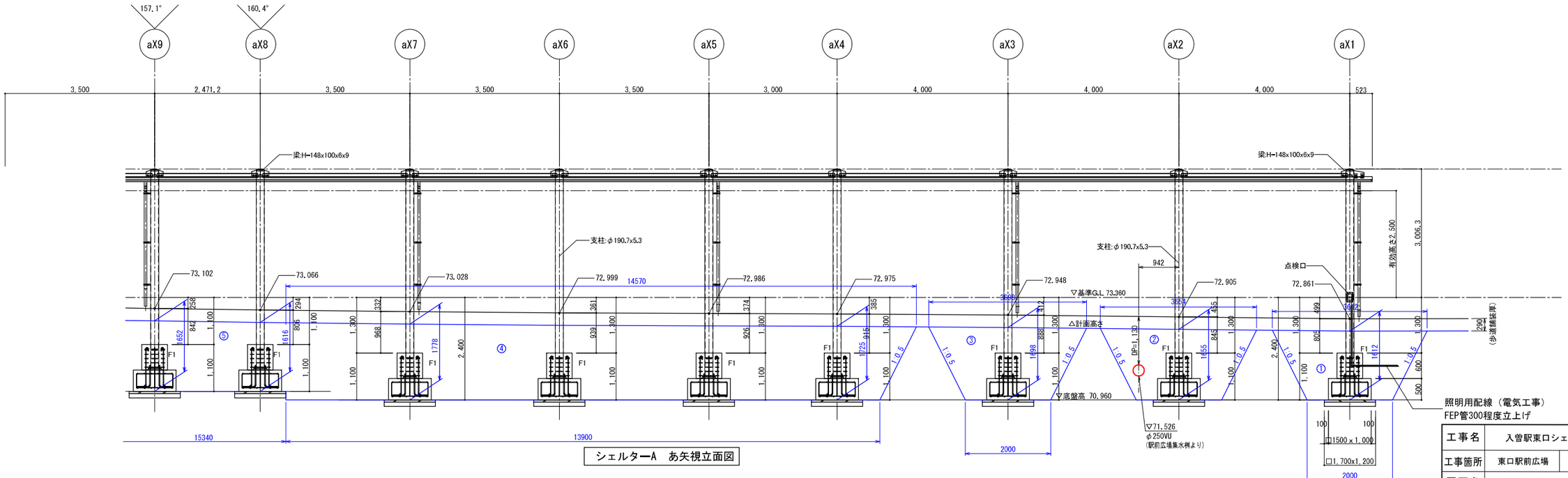

シェルターA　あ矢視立面図

照明用配線（電気工事）
FEP管300程度立上げ

⊕ :竪樋位置を示す。
△ :配線立ち上げ位置・点検口位置
▷— :現場ジョイント位置を示す。

工事名	入曽駅東口シェルター等整備工事		
工事箇所	東口駅前広場	年 度	令和 6 年
図面名	シェルター展開立面図		
縮 尺	S=1：50 (A1) S=1：100 (A3)	図面番号	3 / 19

狭山市役所　市街地整備課

東口シェルター展開立面図

S=1/50(A1)
S=1/100(A3)

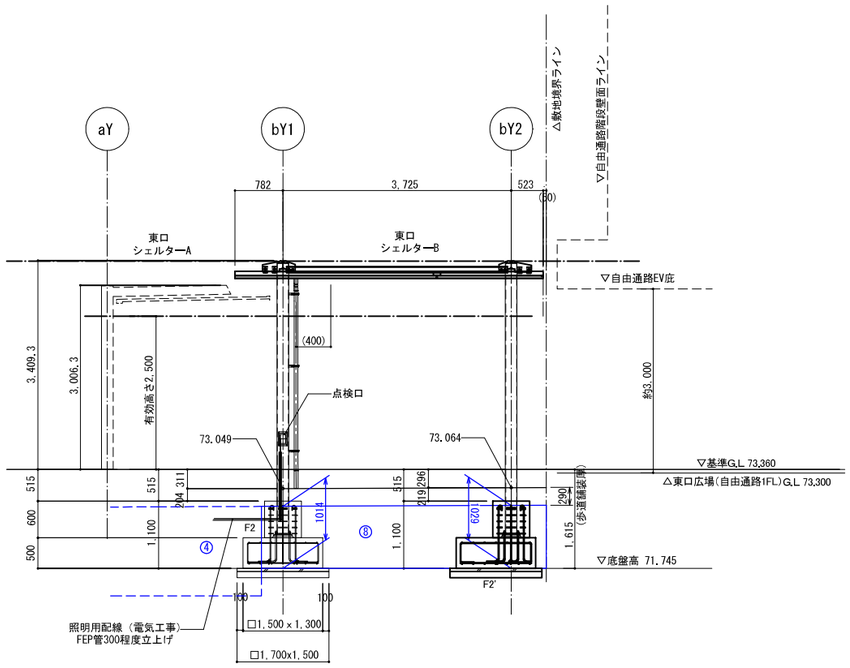

シェルターB　C-C' 断面図

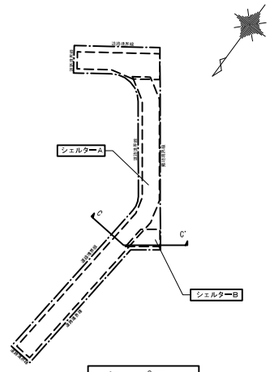

キープラン

工事名	入曽駅東口シェルター等整備工事		
工事箇所	東口駅前広場	年 度	令和 6 年
図面名	シェルター展開立面図		
縮 尺	S=1：50 (A1) S=1：100 (A3)	図面番号	4 / 19
狭山市役所　市街地整備課			

東口シェルター 一般図

S=1/25(A1)
S=1/50(A3)

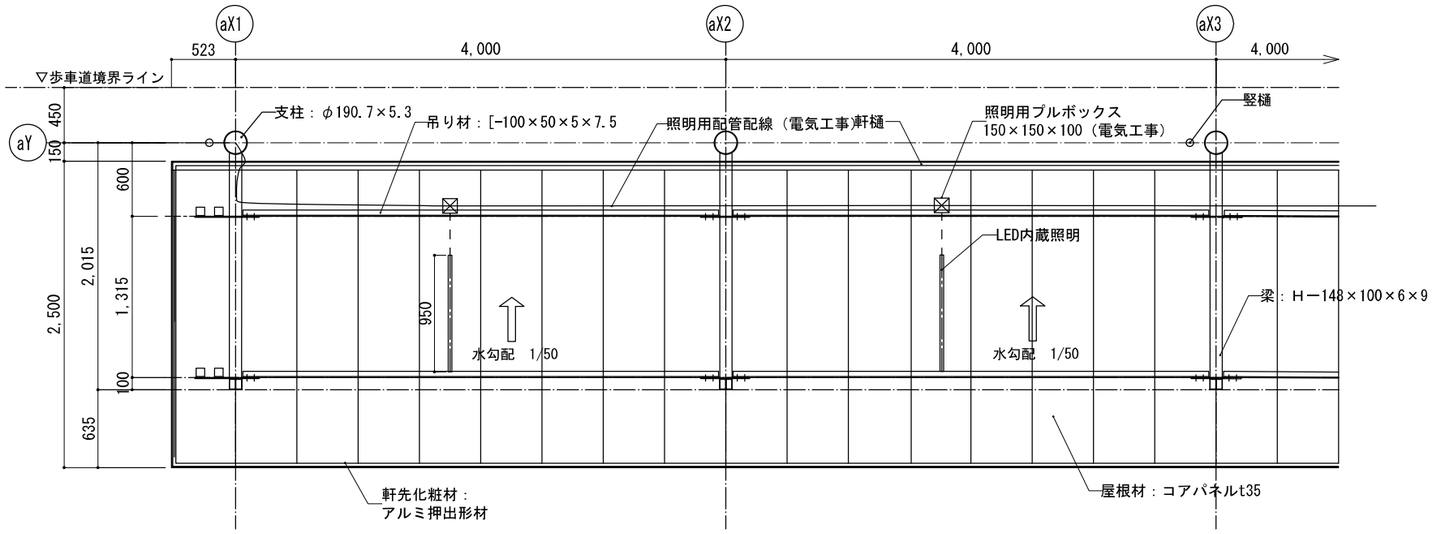

東口シェルター　屋根伏図　S=1/50

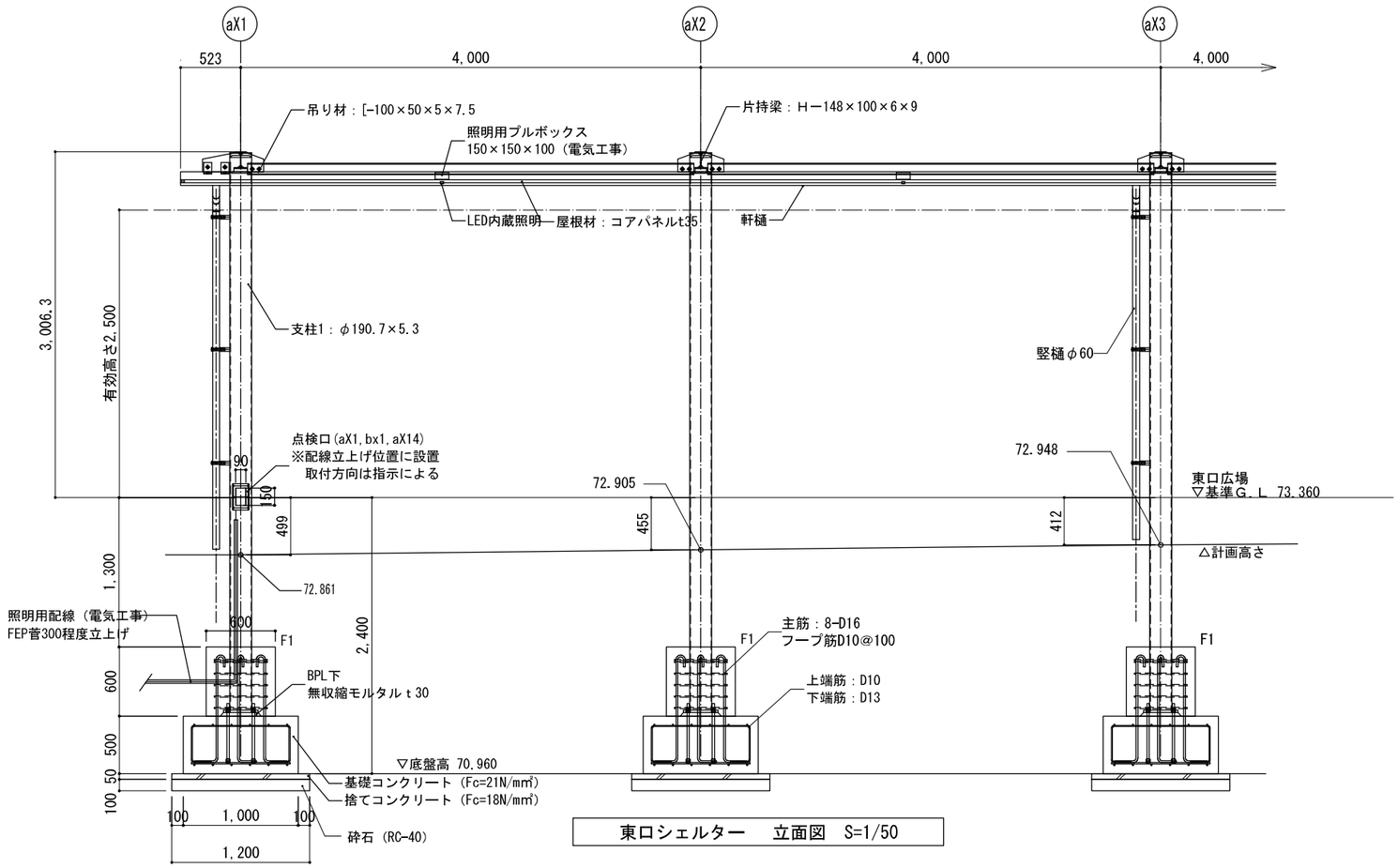

東口シェルター　立面図　S=1/50

シェルター部材表

名　称	材　質	表　面　処　理
支柱：φ190.7×5.3	STK400	高耐久ｾﾗﾐｯｸﾊｲﾌﾞﾘｯﾄﾞ塗装 指定色
片持梁：H－148×100×6×9	SS400	
梁　：H－148×100×6×9	SS400	
吊材：[-100×50×5×7.5	SS400	
屋根材：コアパネル t35	アルミ押出材　A6063S-T5	色　シルバーアルマイト(艶消し)
軒樋	アルミ押出材　A6063S-T5	色　シルバーアルマイト(艶消し)
竪樋	アルミ60φ管	色　シルバー
シーリング	変成シリコン	指定色
ボルト・ナット・ネジ類	ＳＵＳ	ー
内蔵照明	ＬＥＤライン	

高耐久セラミックハイブリッド塗り　塗装仕様:DP塗り　建築工事標準仕様書　18.7.2同等

	工程	塗料名	塗布量kg/㎡	塗装方法	施工区分
	1　素地調整	ﾌﾞﾗｽﾄ処理（18.2.3　B種）			工場
	2　下塗り	ﾊｲｴﾎﾟﾌﾟﾗｲﾏｰ（JASS18 M-109）	0.4	ｴｱﾚｽor刷毛orﾛｰﾗｰ	工場/現場
	3　中塗り	ｾﾗﾐｯｸﾊｲﾌﾞﾘｯﾄﾞ塗料（変成無機塗料）	0.15	刷毛ｏｒﾛｰﾗｰ	工場/現場
	4　上塗り	ｾﾗﾐｯｸﾊｲﾌﾞﾘｯﾄﾞ塗料（変成無機塗料）	0.15	刷毛ｏｒﾛｰﾗｰ	工場/現場

※仕様は公共建築工事標準共通仕様書（国土交通省大臣官房官庁営繕部.最新版）に準拠します。

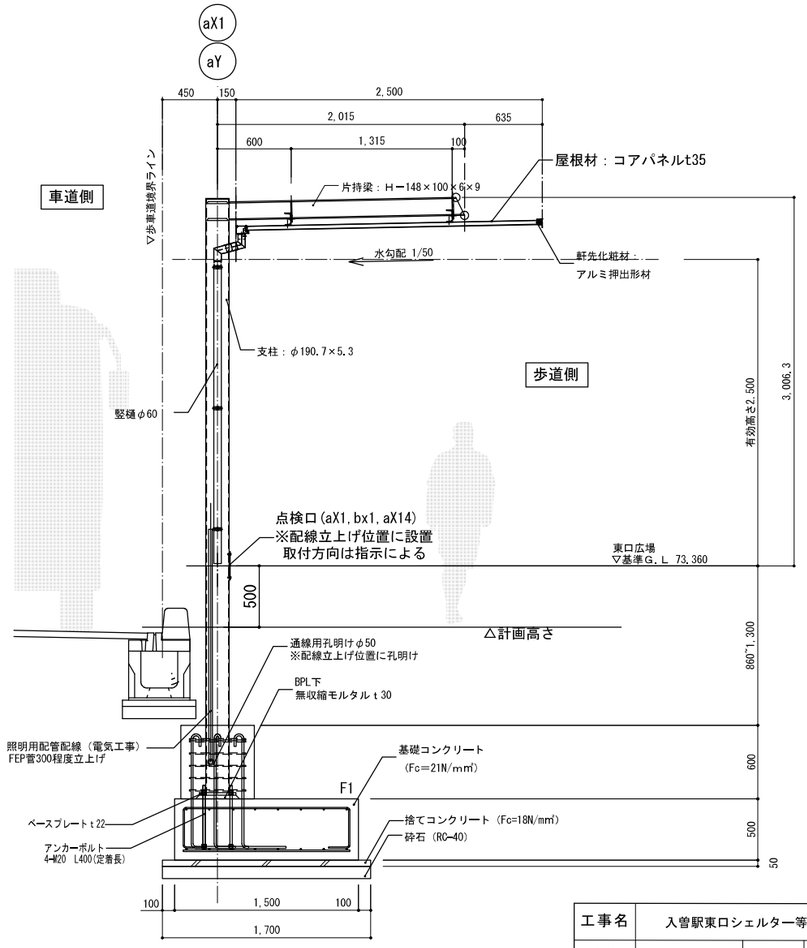

東口シェルター 断面図　S=1/50

工事名	入曽駅東口シェルター等整備工事		
工事箇所	東口駅前広場	年 度	令和 6 年
図面名	シェルター一般図		
縮　尺	図 示	図面番号	5 / 19
狭山市役所　市街地整備課			

シェルター部分詳細図(1)

S=1/5(A1)
S=1/10(A3)

屋根取付詳細図　標準部

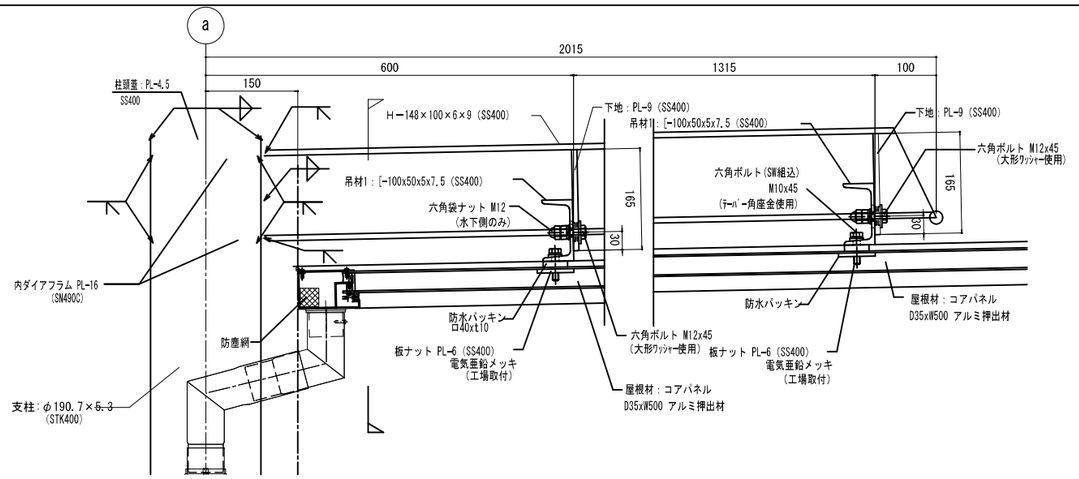

屋根取付詳細図　端部

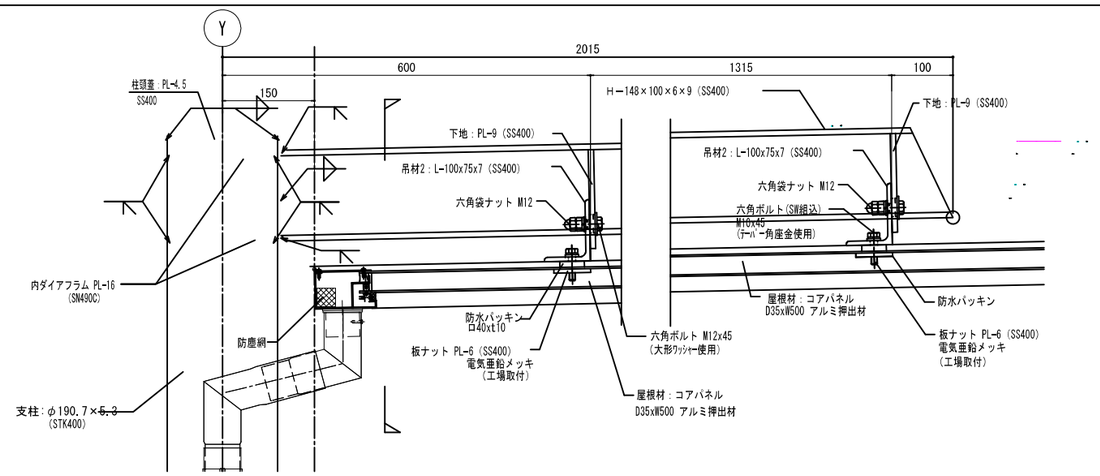

屋根取付詳細図

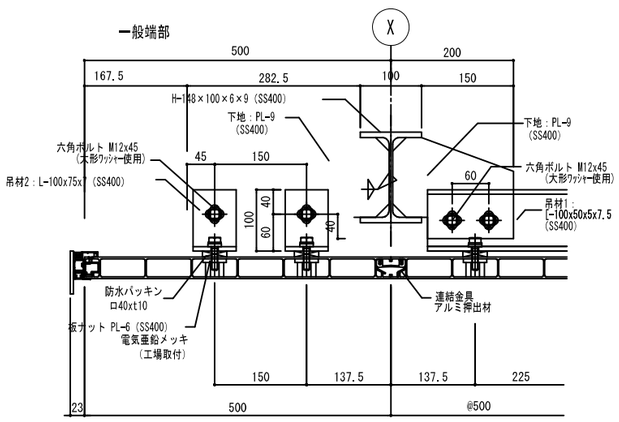

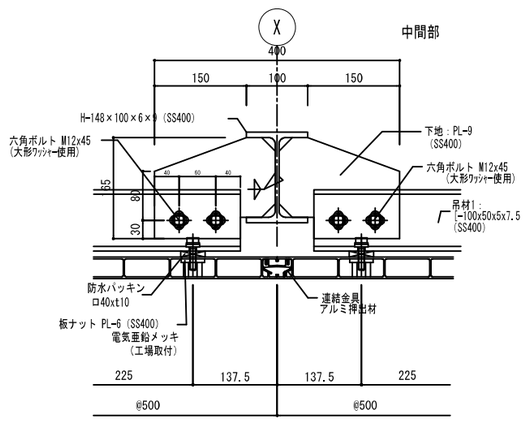

柱頭詳細図

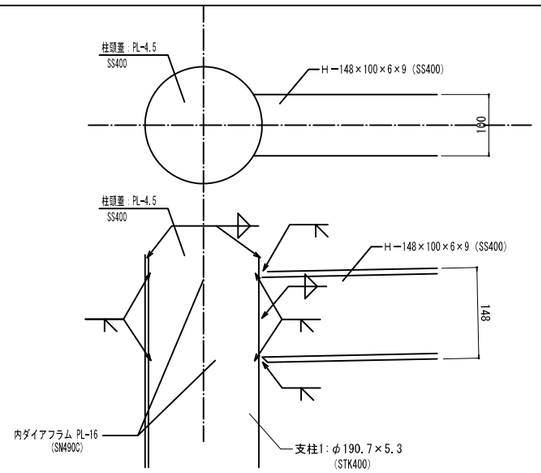

添接詳細図

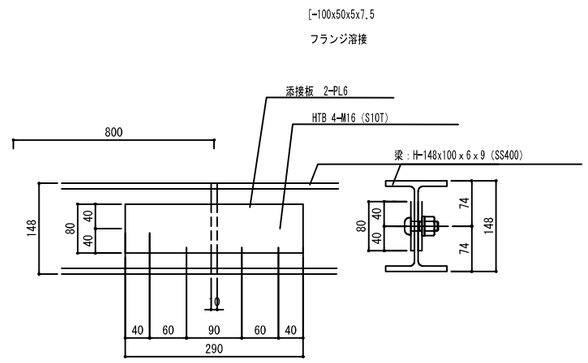

軒樋詳細図

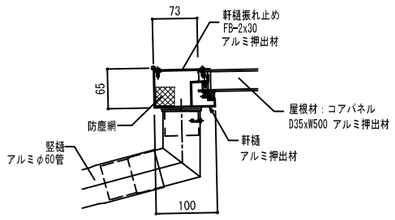

支柱部点検口詳細図

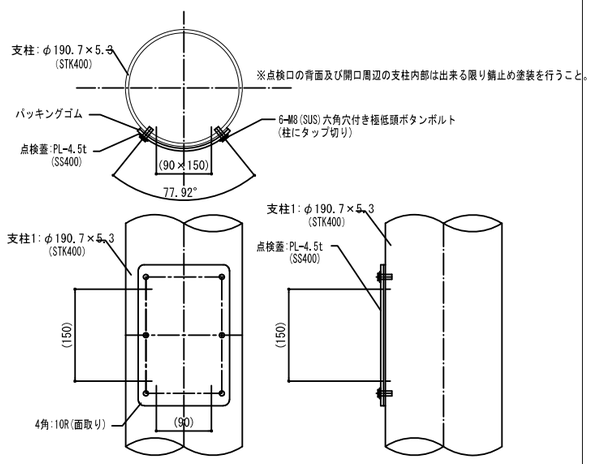

屋根吊材

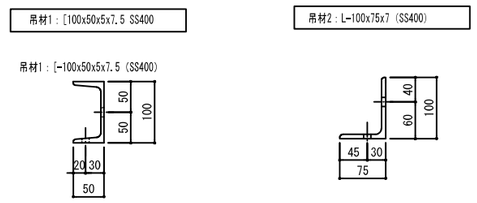

工事名	入曽駅東口シェルター等整備工事		
工事箇所	東口駅前広場	年 度	令和 6 年
図面名	シェルター部分詳細図(1)		
縮 尺	S=1：5（A1） S=1：10（A3）	図面番号	6 / 19
狭山市役所　市街地整備課			

シェルター部分詳細図(2)

S=1/10(A1)
S=1/20(A3)

LED照明取付詳細図

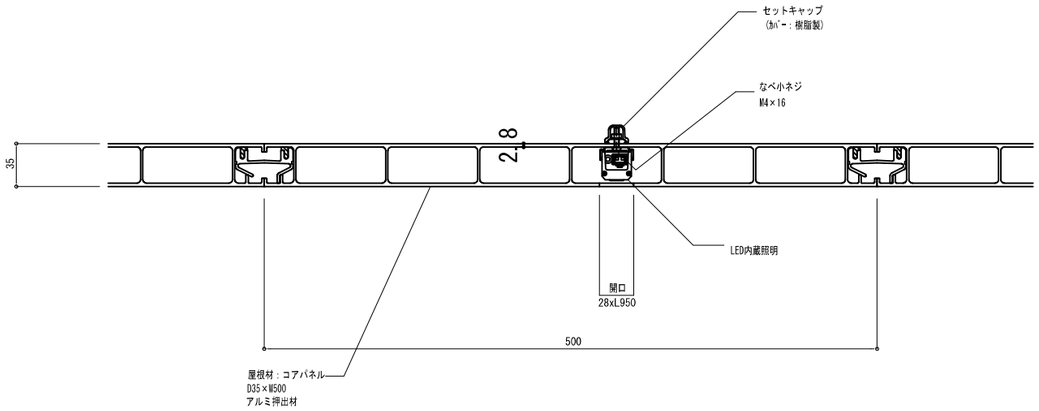

配線用ボックス取付詳細図

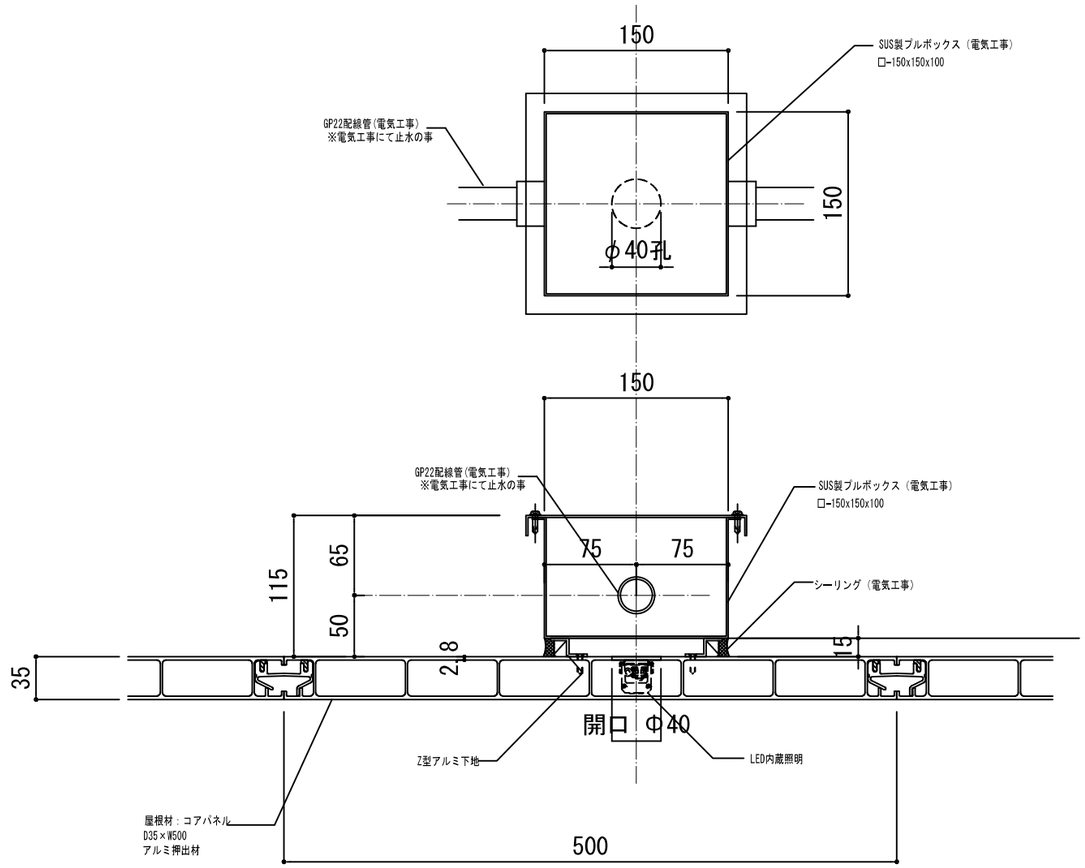

LED内蔵照明 S=1:20

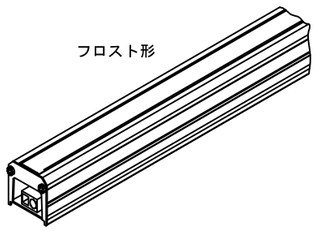

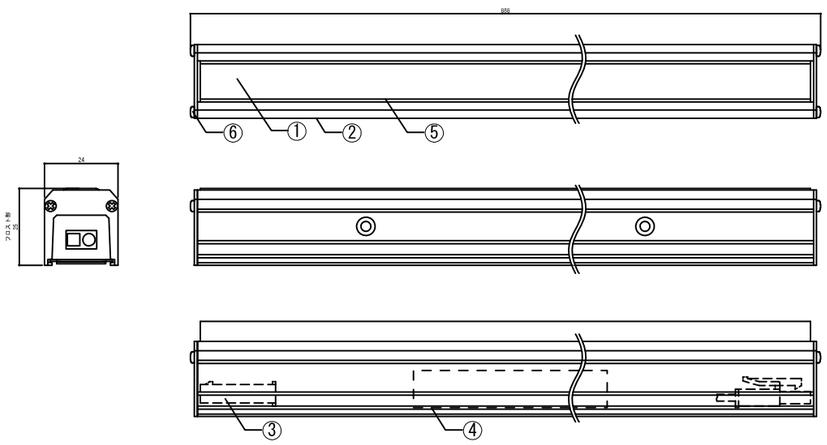

使用概要　定格電圧：100V

形名	長さ (mm)	定格電力 (W)	入力電流 (A)	LED数	配光角 (度)	全光束 (lm) 参考値	質量 (g)
ESD9P1-042J50F-100E	888	11.6	0.14	42	120	1670	375

番号	部品名	数	材質・仕様	摘要
①	LED	N	チップ形	日亜化学工業
②	ベース	1	アルミニウム合金	陽極酸化皮膜
③	コネクタ組立	2	PVC x18AWG(0.82sq)	コネクタ (JST EL形)
④	電源ユニット	1	樹脂ケース・電子部品	PC
⑤	カバー/レンズ	1	PC	光学拡散剤配合
⑥	サイドプレート	2	SUS t1	-
⑦	取り付け具	N	SUS t0.5	-

工事名	入曽駅東口シェルター等整備工事		
工事箇所	東口駅前広場	年 度	令和 6 年
図面名	シェルター部分詳細図(2)		
縮 尺	S=1：10 (A1) S=1：20 (A3)	図面番号	7 / 19
狭山市役所　市街地整備課			

シェルター部分詳細図(3)

軒先材取付詳細図　S=1/2

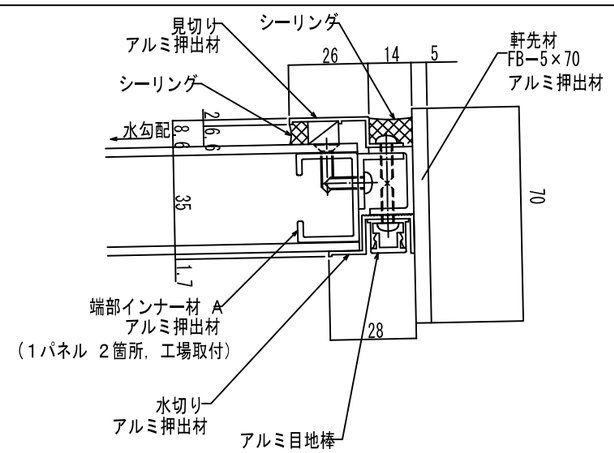

端部カバー取付詳細図　S=1/2

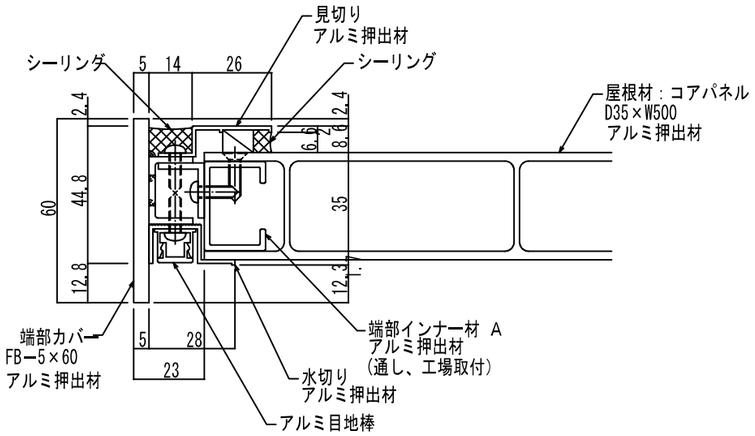

コアパネルジョイント部詳細図　S=1/2

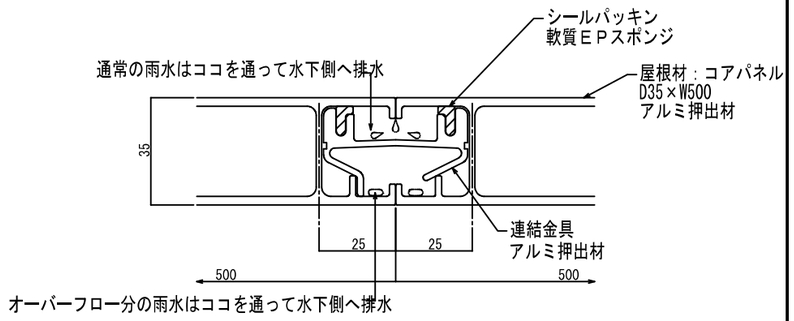

コーナー部詳細図　S=1/10

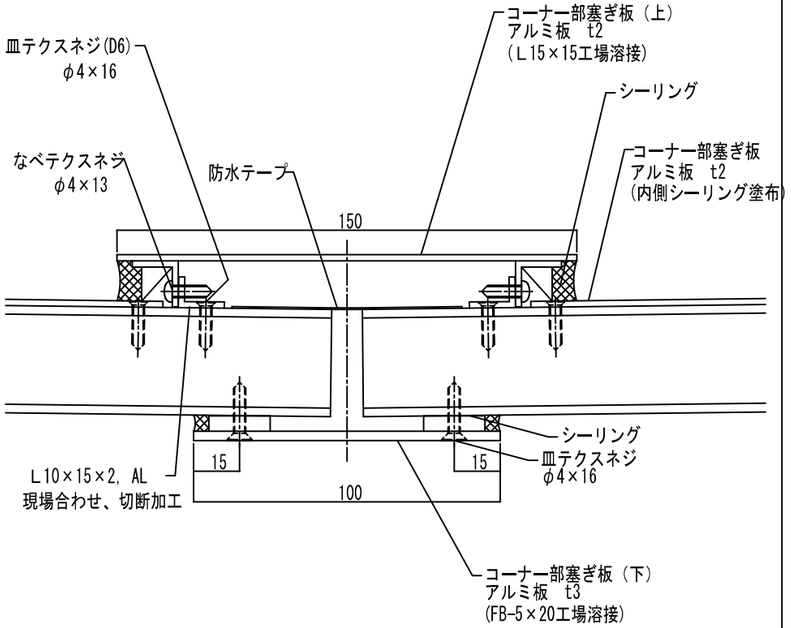

軒樋取付詳細図　S=1/2

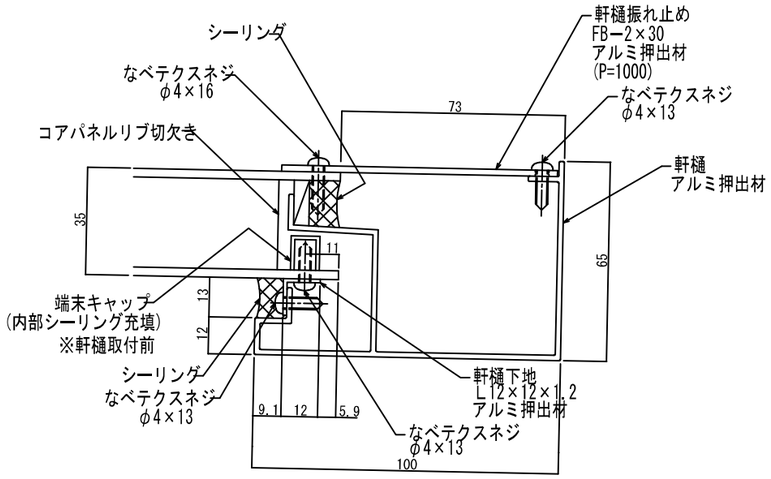

中間部

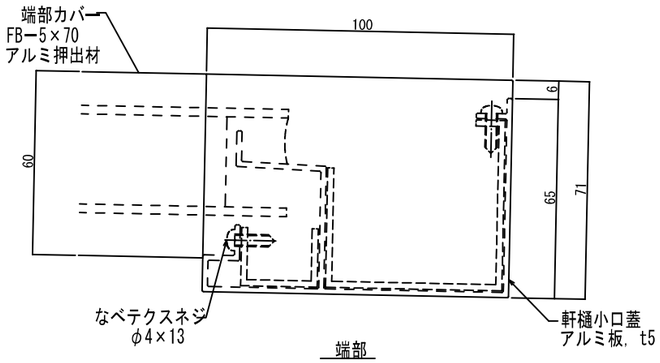

端部

竪樋落し口部詳細図　S=1/4

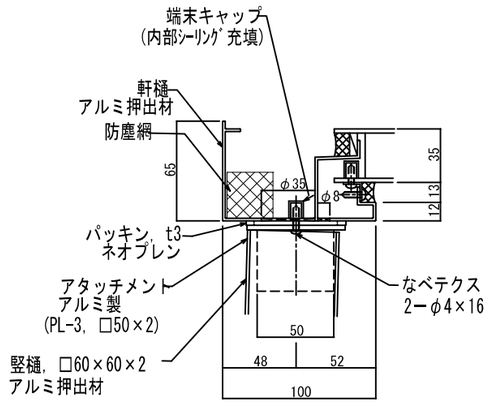

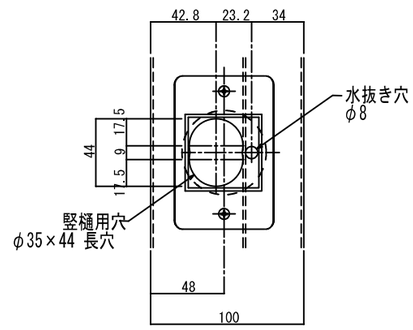

工事名	入曽駅東口シェルター等整備工事		
工事箇所	東口駅前広場	年 度	令和 6 年
図面名	シェルター部分詳細図(3)		
縮 尺	図示	図面番号	8 / 19
狭山市役所　市街地整備課			

基礎詳細図（1）F1

S=1/10(A1)
S=1/20(A3)

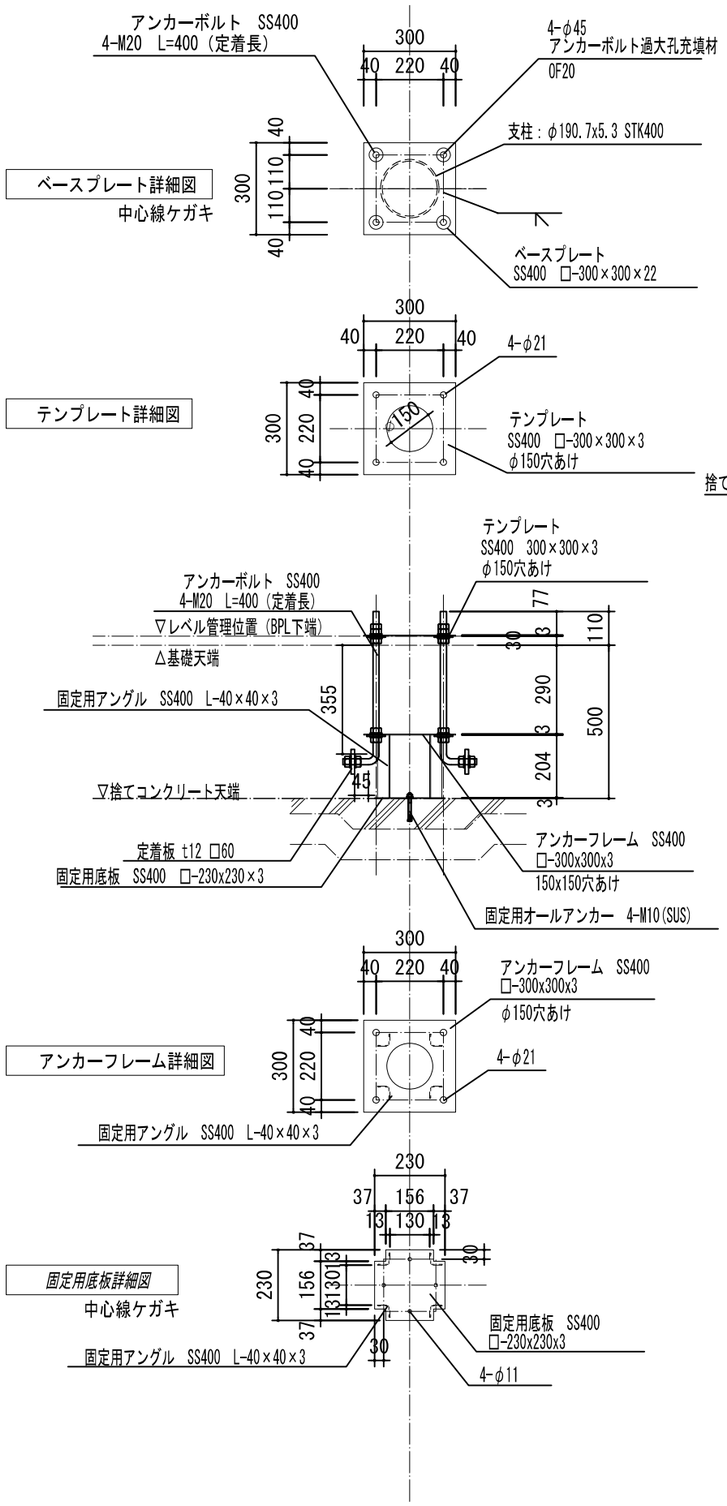

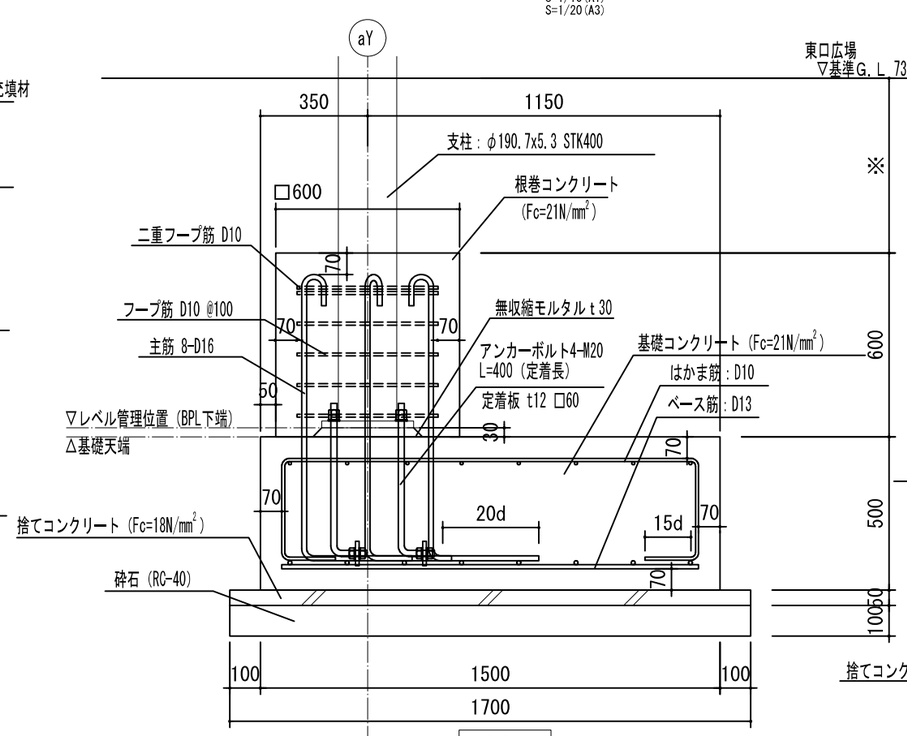

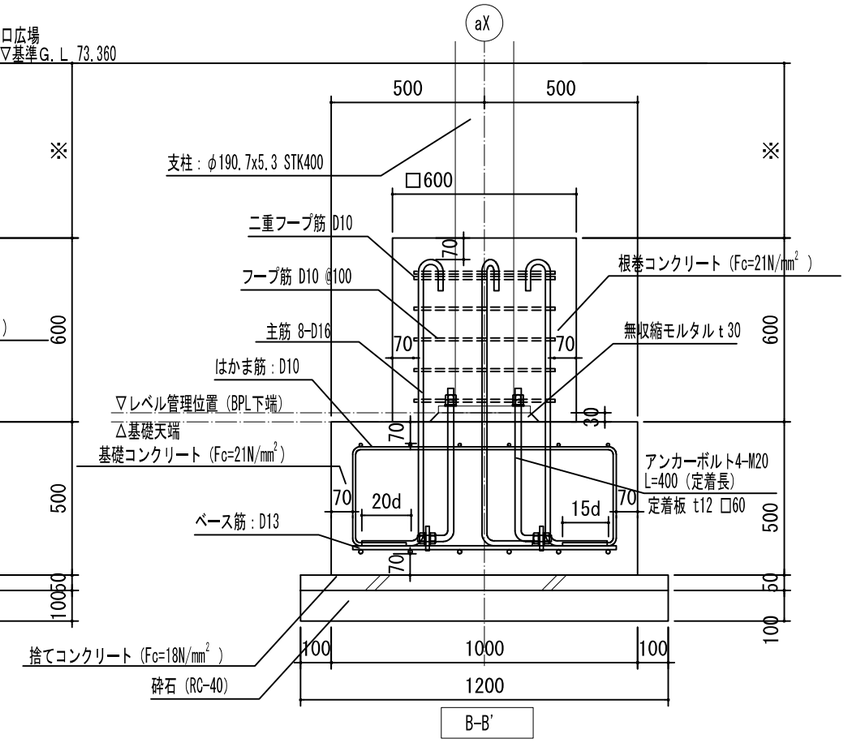

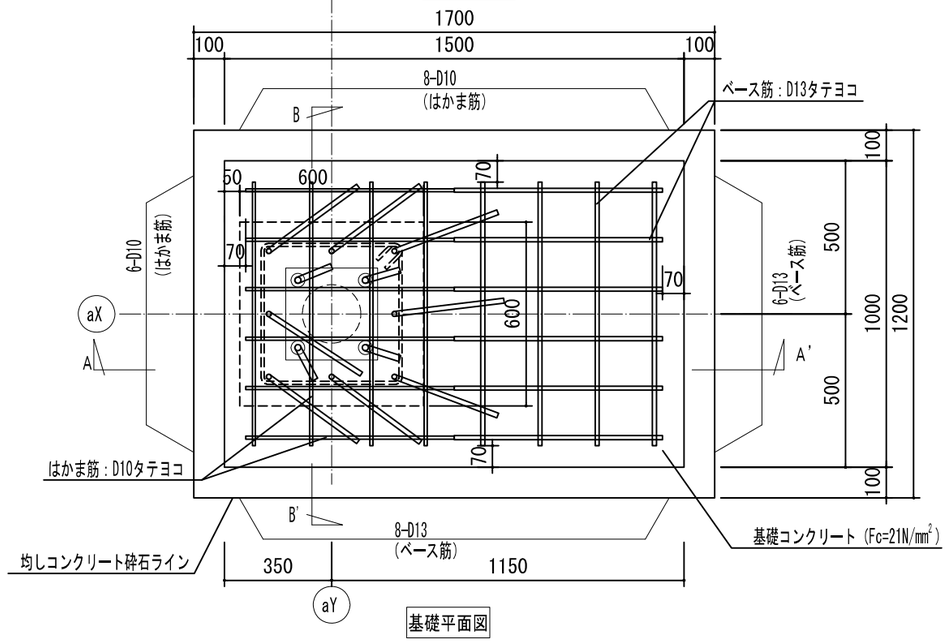

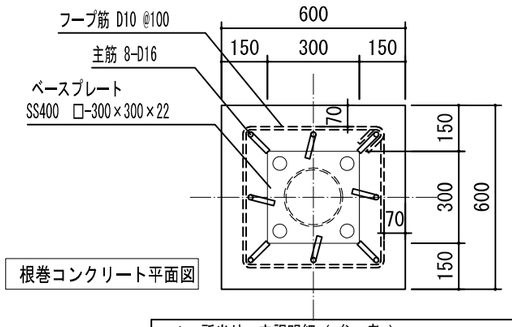

1ヶ所当り 内訳明細（参 考）

項目	名称	規格	単位	数量
材料	鉄筋	SD295	kg	54.53
	根巻コンクリート	Fc=21N/mm²	m³	0.22
	基礎コンクリート	Fc=21N/mm²	m³	0.75
	捨てコンクリート	Fc=18N/mm²	m³	0.10
	砕石	切込砕石 0~40mm	m³	0.20

鉄筋数量内訳

	計算式	数量(m)	単位重量(kg/m)	重量(kg)
はかま筋	(2.300x6)+(1.782x8)	28.056	0.56 (D10)	15.711
ベース筋	(1.360x6)+(0.86x8)	15.04	0.995 (D13)	14.965
フープ筋	1.948x6	11.688	0.56 (D10)	6.545
主筋	1.387x8	11.096	1.56 (D16)	17.310
			TOTAL	54.531

特記なき限り
基礎・根巻きコンクリート：Fc=21N/mm²
鉄筋：SD295 D10 D13 D16

工事名	入曽駅東口シェルター等整備工事		
工事箇所	東口駅前広場	年度	令和 6 年
図面名	シェルター基礎詳細図（1）		
縮尺	S=1：10（A1） S=1：20（A3）	図面番号	9 / 19

狭山市役所 市街地整備課

シェルター基礎詳細図(2) F2

S=1/10(A1)
S=1/20(A3)

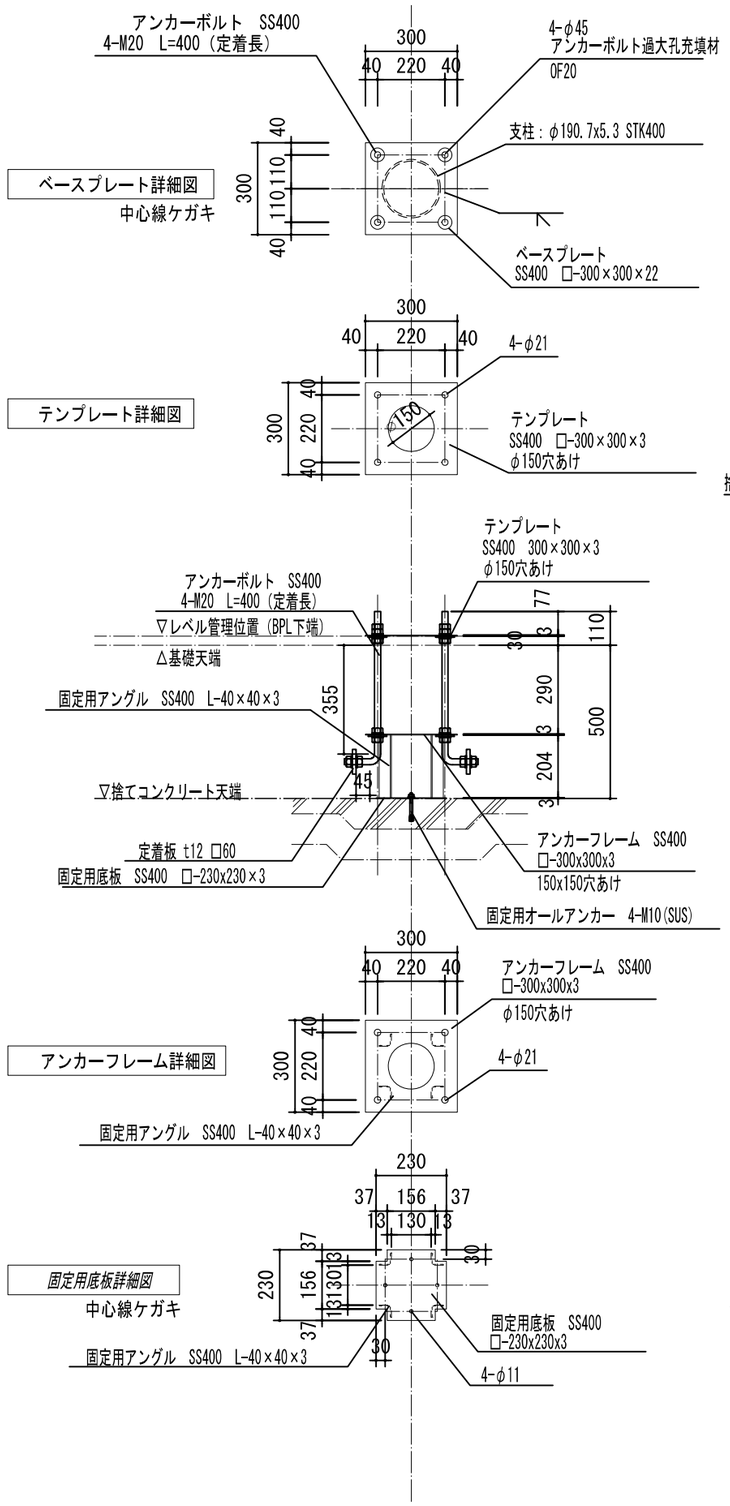

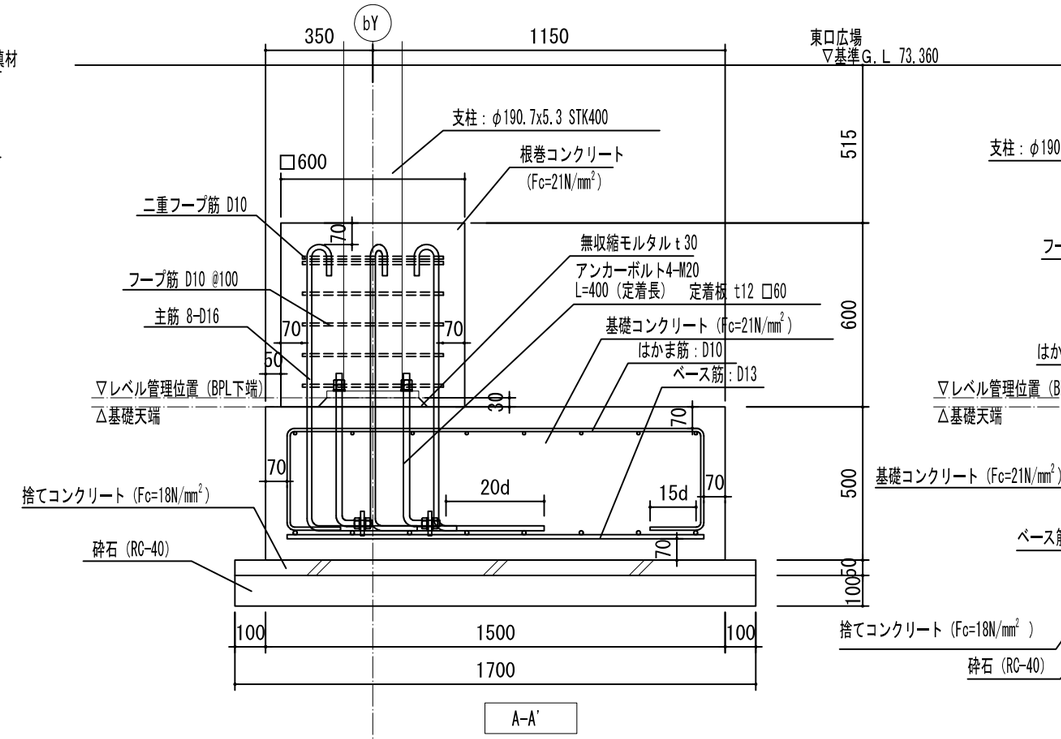

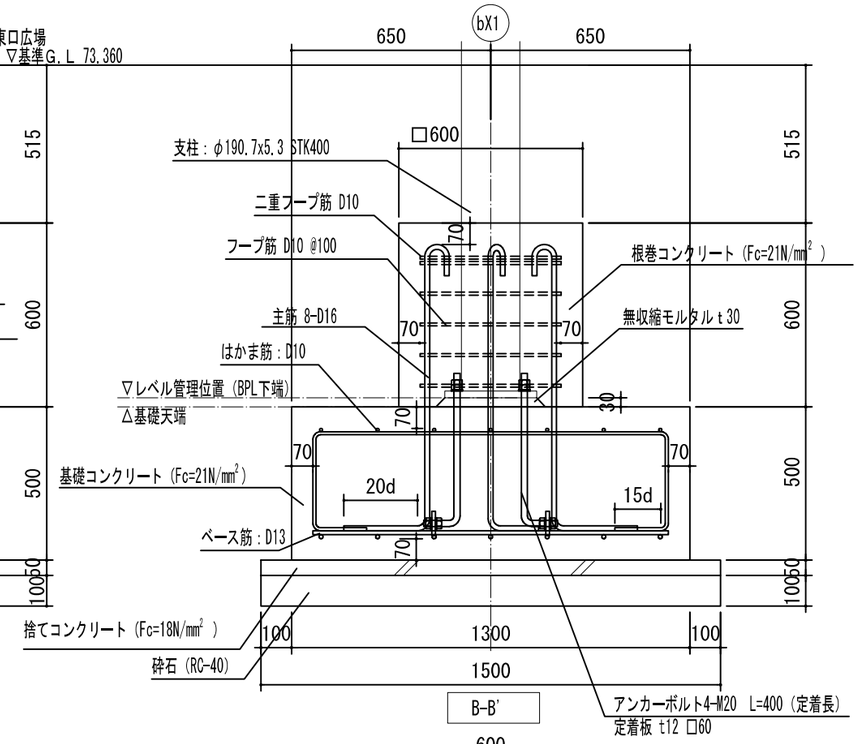

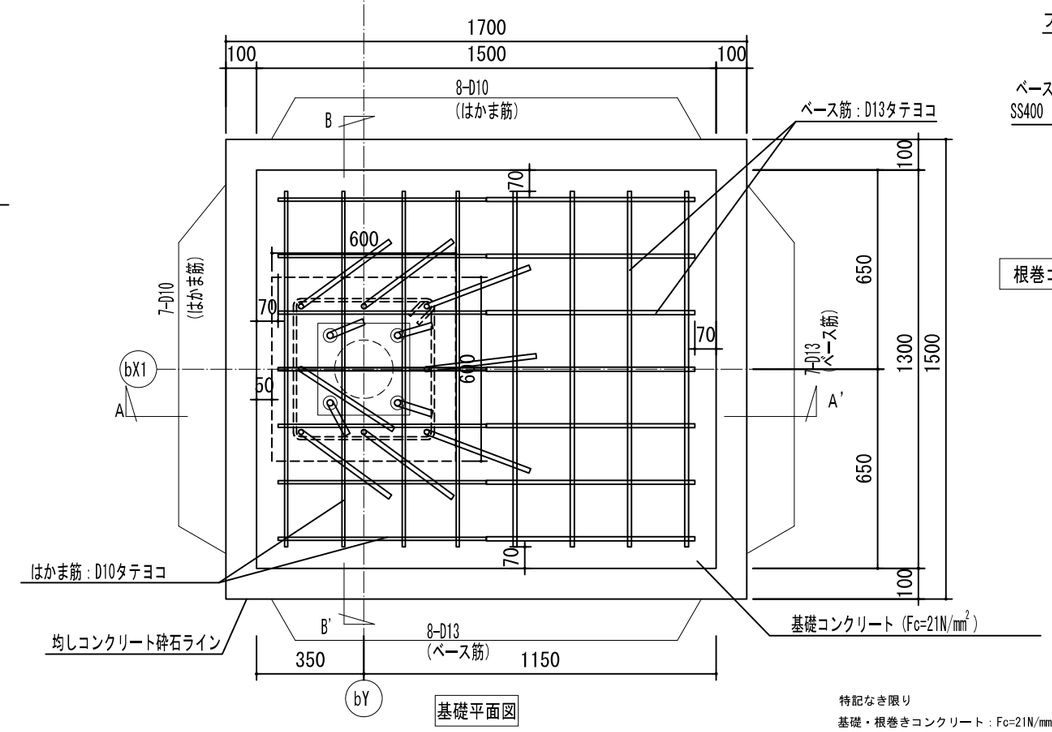

基礎平面図

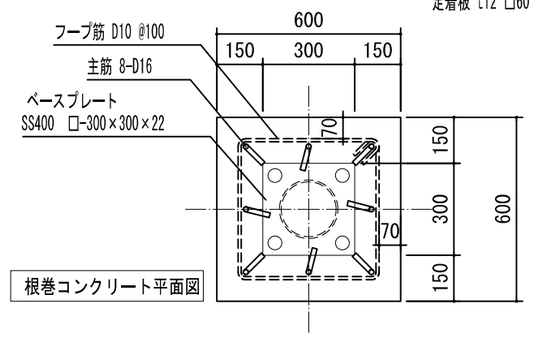

根巻コンクリート平面図

特記なき限り
基礎・根巻きコンクリート：Fc=21N/mm²
鉄筋：SD295 D10 D13 D16

1ヶ所当り 内訳明細（参 考）

項目	名称	規格	単位	数量
材料	鉄筋	SD 295	kg	60.90
	根巻コンクリート	Fc=21N/mm²	m³	0.22
	基礎コンクリート	Fc=21N/mm²	m³	0.98
	捨てコンクリート	Fc=18N/mm²	m³	0.13
	砕石	切込砕石 0～40mm	m³	0.26

鉄筋数量内訳

	計算式	数量(m)	単位重量(kg/m)	重量(kg)
はかま筋	(2.300x7)+(2.082x8)	32.756	0.56 (D10)	18.343
ベース筋	(1.360x7)+(1.16x8)	18.8	0.995 (D13)	18.706
フープ筋	1.948x6	11.688	0.56 (D10)	6.545
主筋	1.387x8	11.096	1.56 (D16)	17.310
			TOTAL	60.904

工事名	入曽駅東口シェルター等整備工事		
工事箇所	東口駅前広場	年度	令和 6 年
図面名	シェルター基礎詳細図 (2)		
縮尺	S=1：10 (A1) S=1：20 (A3)	図面番号	10 / 19

狭山市役所 市街地整備課

シェルター基礎詳細図(3) F2'

S=1/10(A1)
S=1/20(A3)

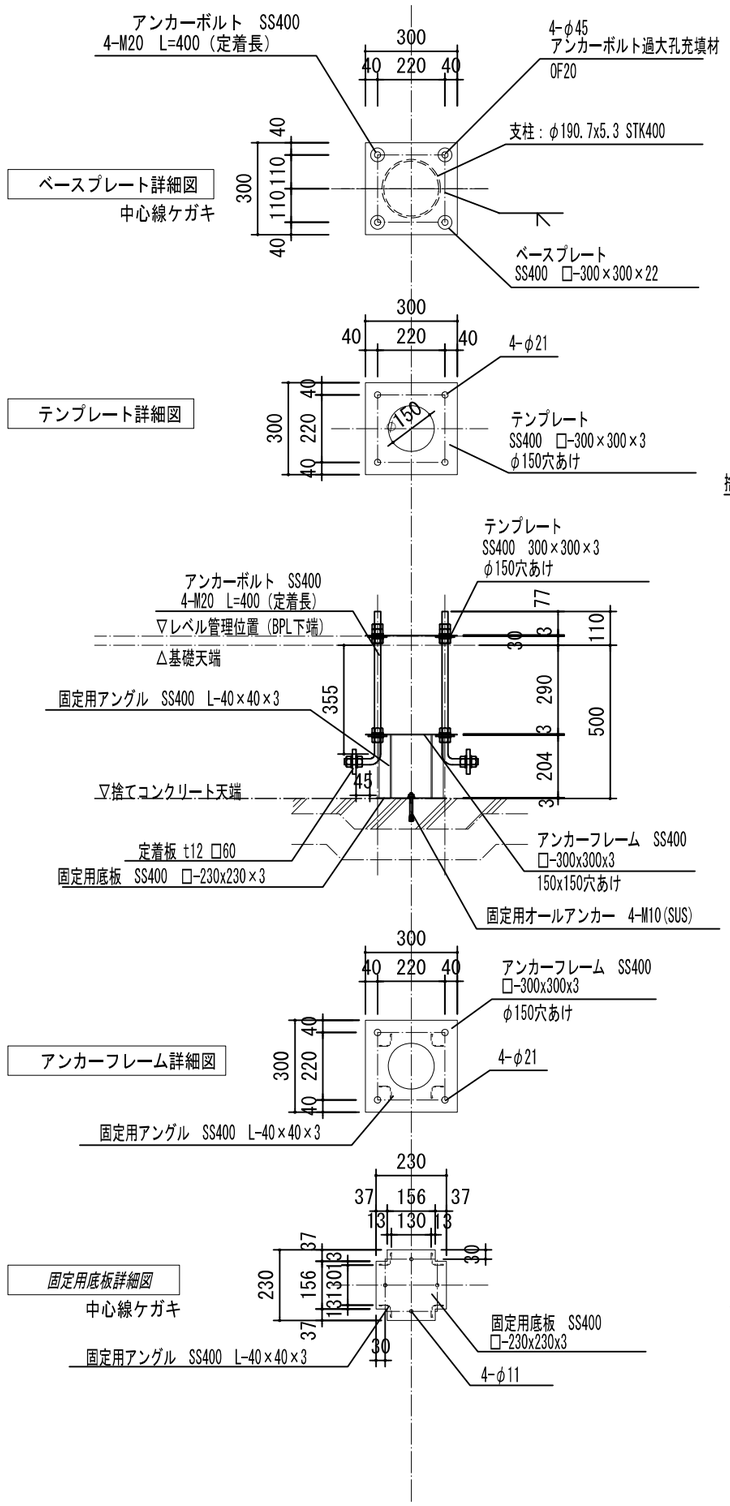

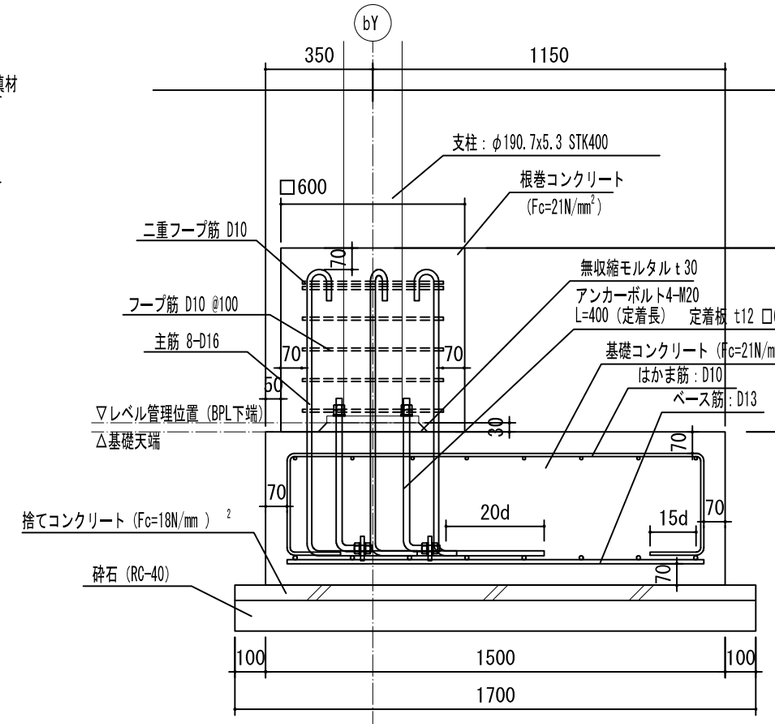

A-A'

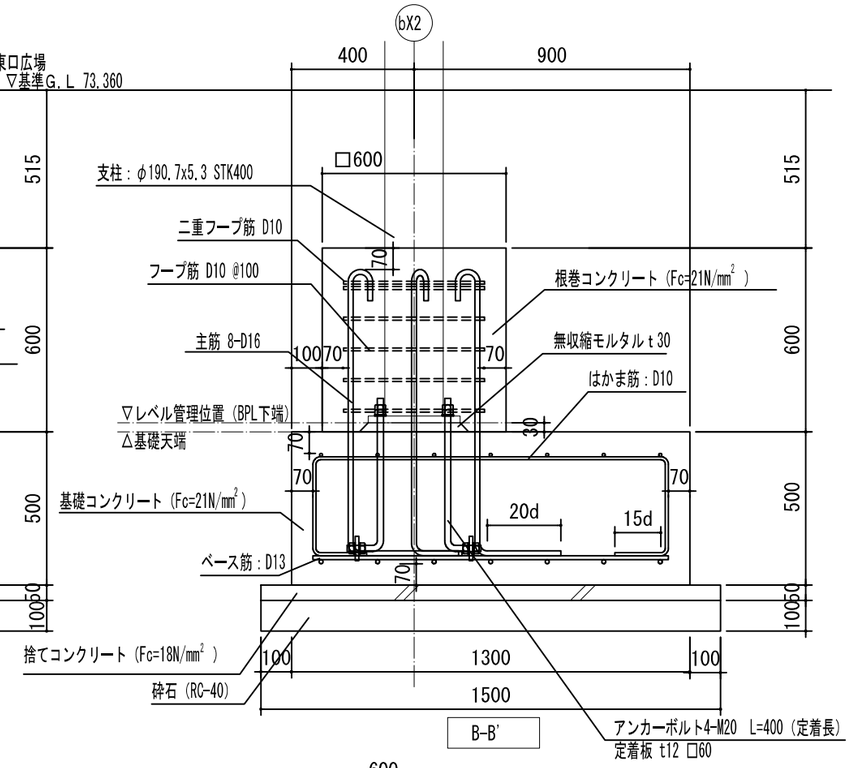

B-B'

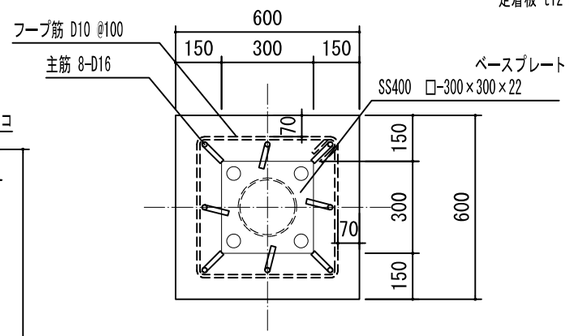

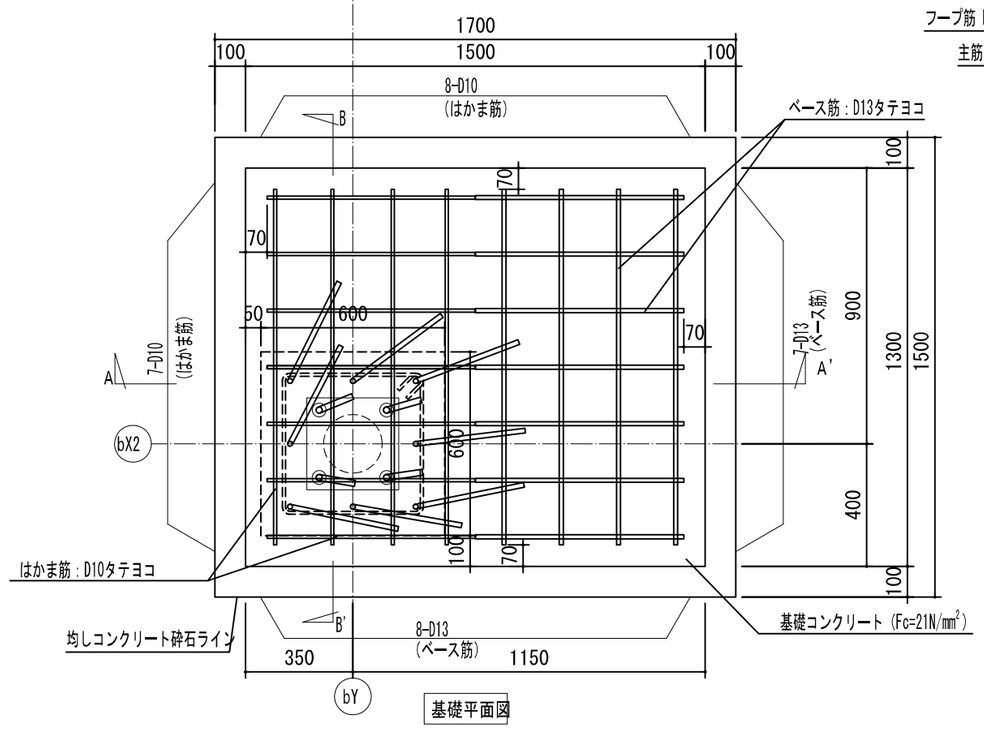

基礎平面図

根巻コンクリート平面図

1ヶ所当り 内訳明細(参考)					
項目	名称	規格	単位	数量	
材料	鉄筋	SD 295	kg	60.90	
	根巻コンクリート	Fc=21N/mm²	m³	0.22	
	基礎コンクリート	Fc=21N/mm²	m³	0.98	
	捨てコンクリート	Fc=18N/mm²	m³	0.13	
	砕石	切込砕石 0~40mm	m³	0.26	

鉄筋数量内訳				
	計算式	数量(m)	単位重量(kg/m)	重量(kg)
はかま筋	(2.300x7)+(2.082x8)	32.756	0.56 (D10)	18.343
ベース筋	(1.360x7)+(1.16x8)	18.8	0.995 (D13)	18.706
フープ筋	1.948x6	11.688	0.56 (D10)	6.545
主筋	1.387x8	11.096	1.56 (D16)	17.310
			TOTAL	60.904

特記なき限り
基礎・根巻きコンクリート:Fc=21N/mm²
鉄筋:SD295 D10 D13 D16

工事名	入曽駅東口シェルター等整備工事		
工事箇所	東口駅前広場	年度	令和 6 年
図面名	シェルター基礎詳細図 (3)		
縮尺	S=1:10 (A1) S=1:20 (A3)	図面番号	11 / 19

狭山市役所 市街地整備課

シェルター基礎詳細図(4) F3

S=1/10(A1)
S=1/20(A3)

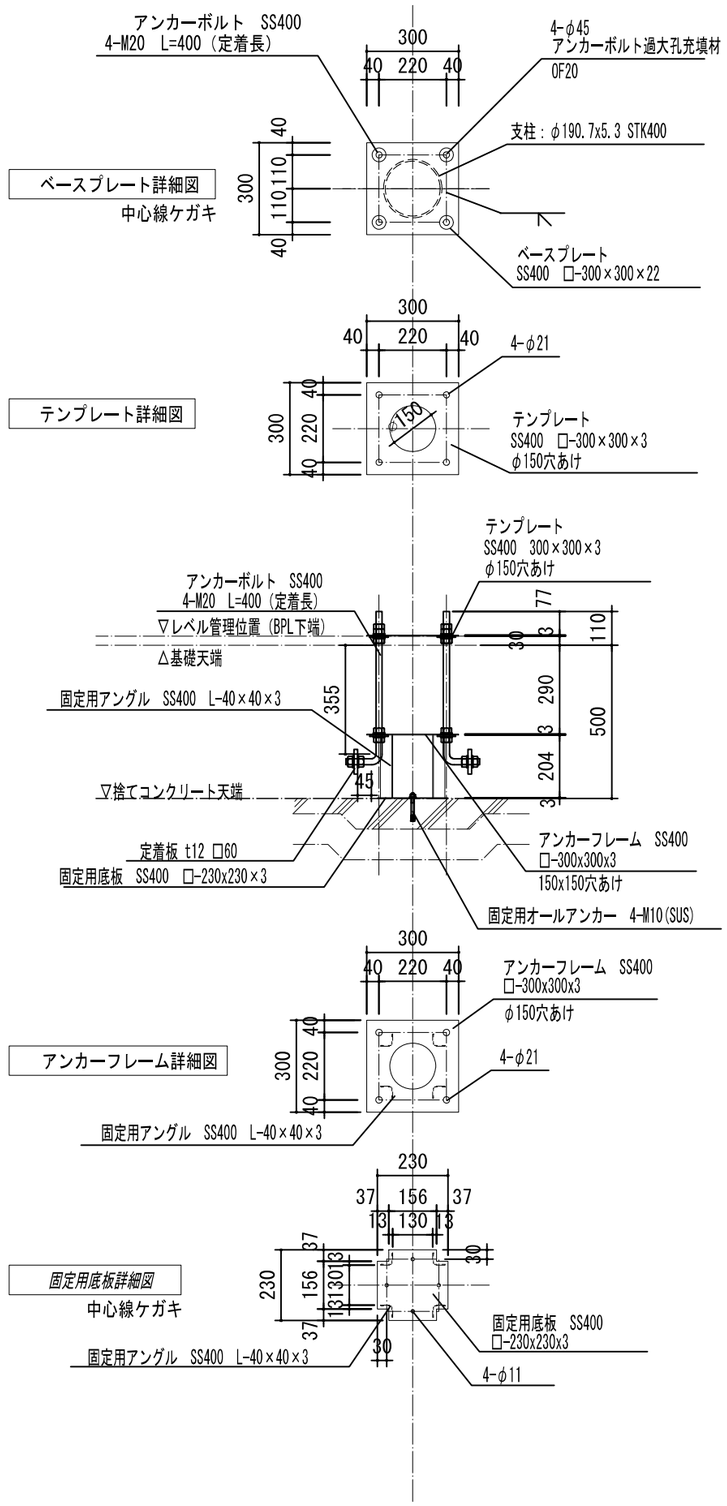

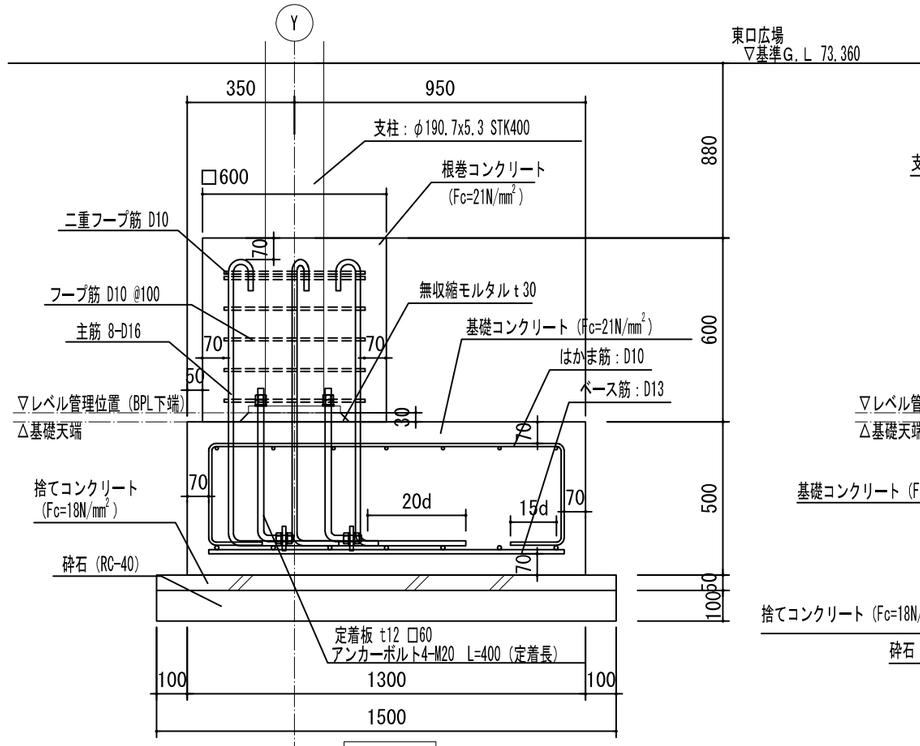

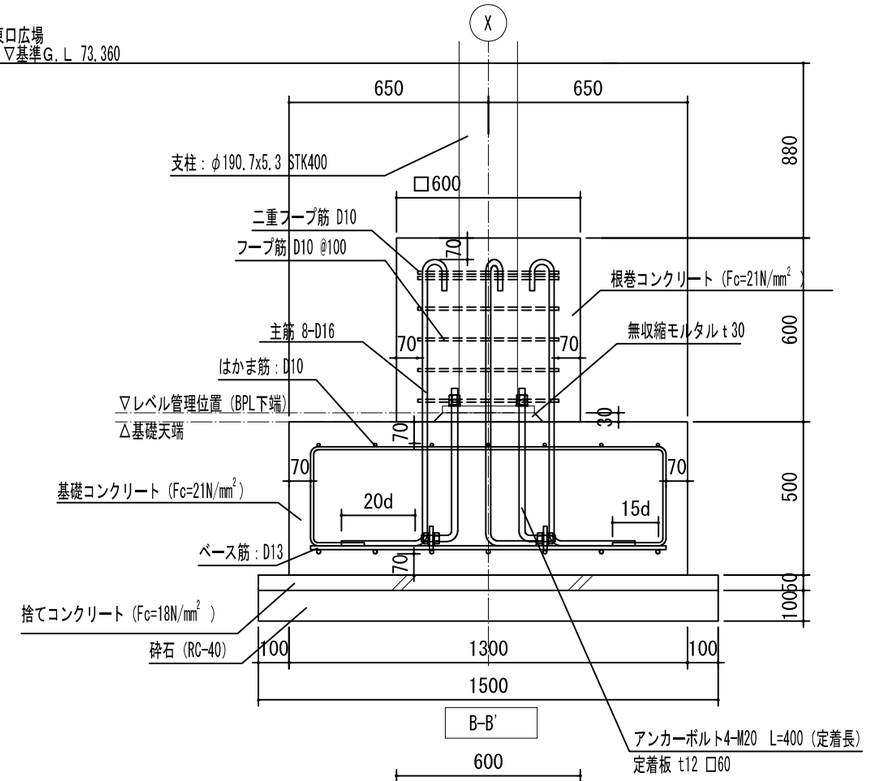

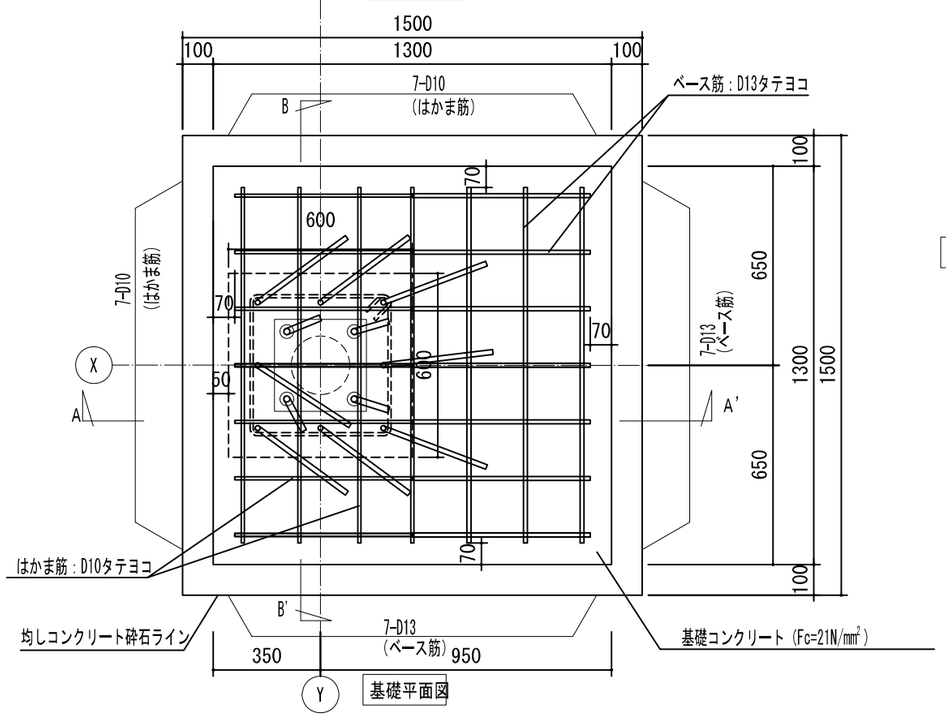

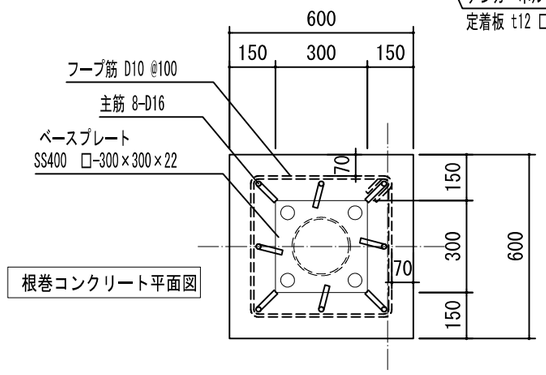

1ヶ所当り 内訳明細(参考)

項目	名称	規格	単位	数量
材料	鉄筋	SD295	kg	56.41
	根巻コンクリート	Fc=21N/mm²	m³	0.22
	基礎コンクリート	Fc=21N/mm²	m³	0.85
	捨てコンクリート	Fc=18N/mm²	m³	0.11
	砕石	切込砕石 0~40mm	m³	0.23

鉄筋数量内訳

	計算式	数量(m)	単位重量(kg/m)	重量(kg)
はかま筋	(2.1x7)+(2.082x7)	29.274	0.56 (D10)	16.393
ベース筋	1.16x14	16.24	0.995 (D13)	16.159
フープ筋	1.948x6	11.688	0.56 (D10)	6.545
主筋	1.387x8	11.096	1.56 (D16)	17.310
			TOTAL	56.407

特記なき限り
基礎・根巻きコンクリート:Fc=21N/mm²
鉄筋:SD295 D10 D13 D16

工事名	入曽駅東口シェルター等整備工事		
工事箇所	東口駅前広場	年度	令和 6 年
図面名	シェルター基礎詳細図 (4)		
縮尺	S=1:10 (A1) S=1:20 (A3)	図面番号	12 / 19

狭山市役所 市街地整備課

シェルター基礎詳細図(5) F3'

S=1/10(A1)
S=1/20(A3)

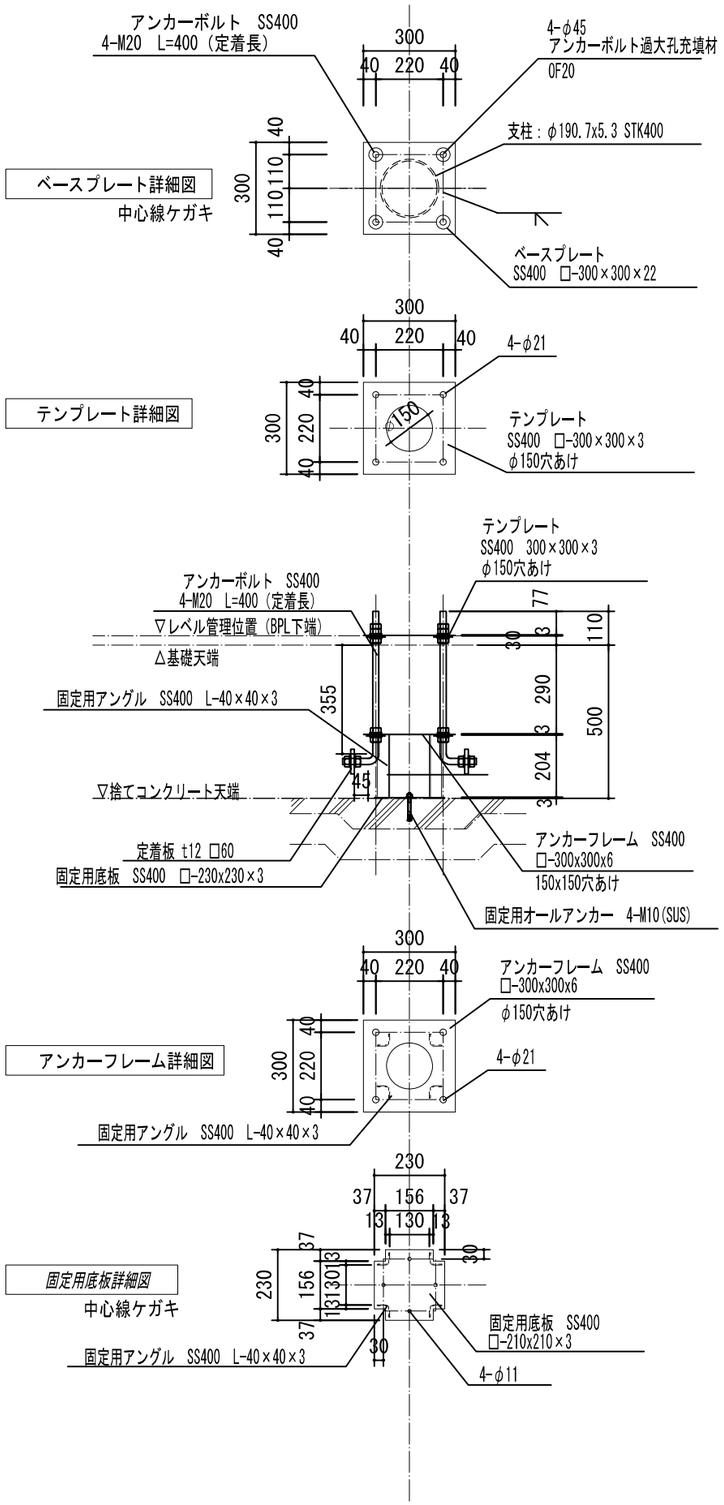

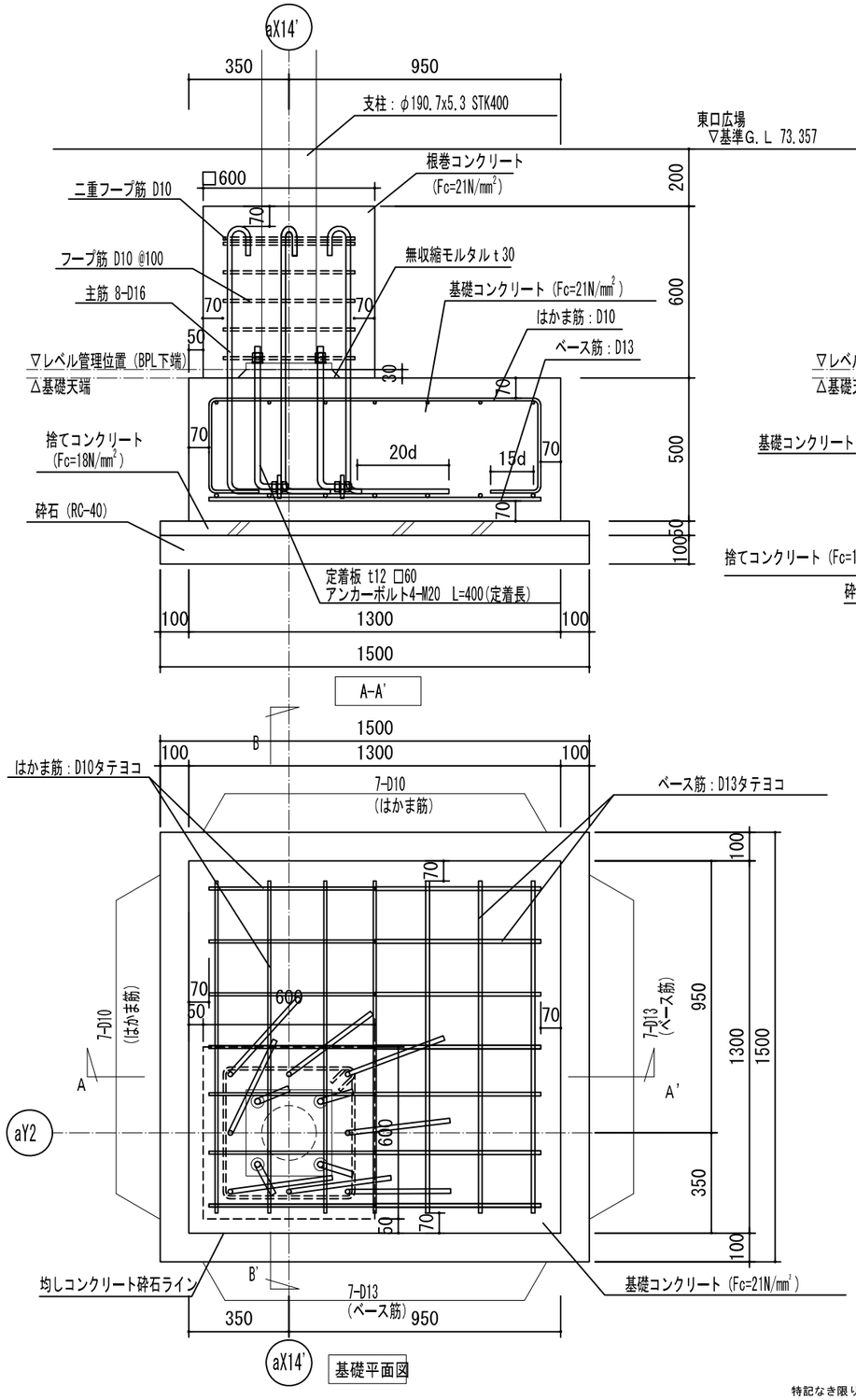

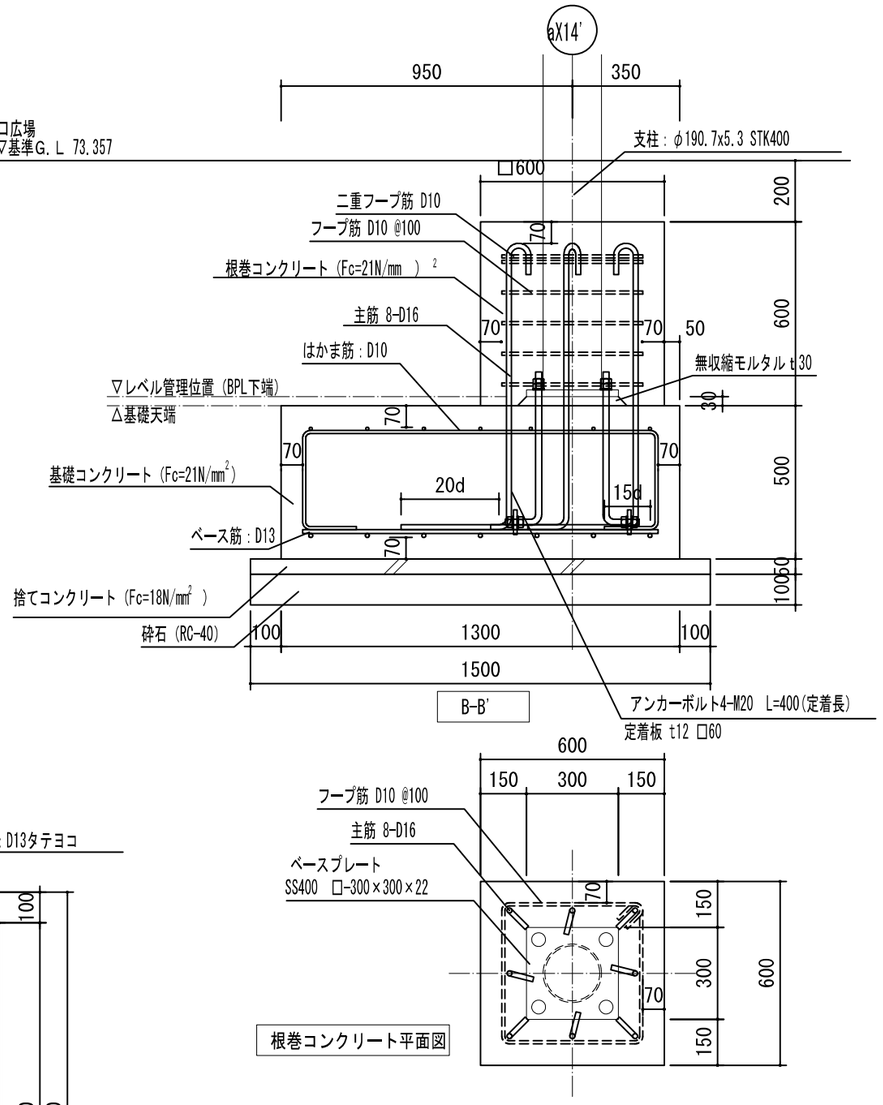

1ヶ所当り 内訳明細（参 考）				
項目	名称	規格	単位	数量
材料	鉄筋	SD 295	kg	56.41
	根巻コンクリート	Fc=21N/mm²	m³	0.22
	基礎コンクリート	Fc=21N/mm²	m³	0.85
	捨てコンクリート	Fc=18N/mm²	m³	0.11
	砕石	切込砕石 0～40mm	m³	0.23

鉄筋数量内訳				
	計算式	数量(m)	単位重量(kg/m)	重量(kg)
はかま筋	(2.1x7)+(2.082x7)	29.274	0.56 (D10)	16.393
ベース筋	1.16x14	16.24	0.995 (D13)	16.159
フープ筋	1.948x6	11.688	0.56 (D10)	6.545
主筋	1.387x8	11.096	1.56 (D16)	17.310
			TOTAL	56.407

特記なき限り
基礎・根巻きコンクリート：Fc=21N/mm²
鉄筋：SD295 D10 D13 D16

※aX14'・aY1にある基礎はF3'の反転とする

工事名	入曽駅東口シェルター等整備工事		
工事箇所	東口駅前広場	年度	令和 6 年
図面名	シェルター基礎詳細図 (5)		
縮尺	S=1：10 (A1) S=1：20 (A3)	図面番号	13 / 19

狭山市役所 市街地整備課

シェルター基礎詳細図(6) F3''

S=1/10(A1)
S=1/20(A3)

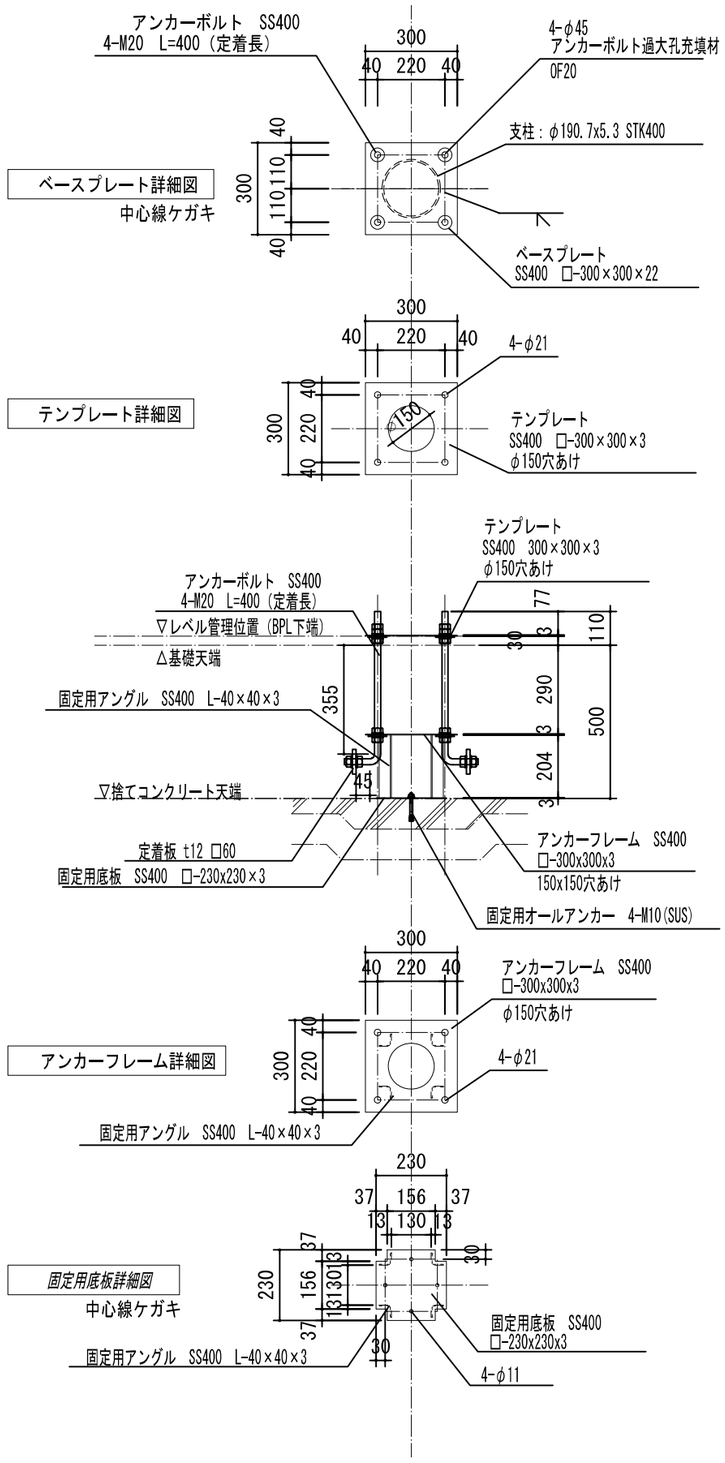

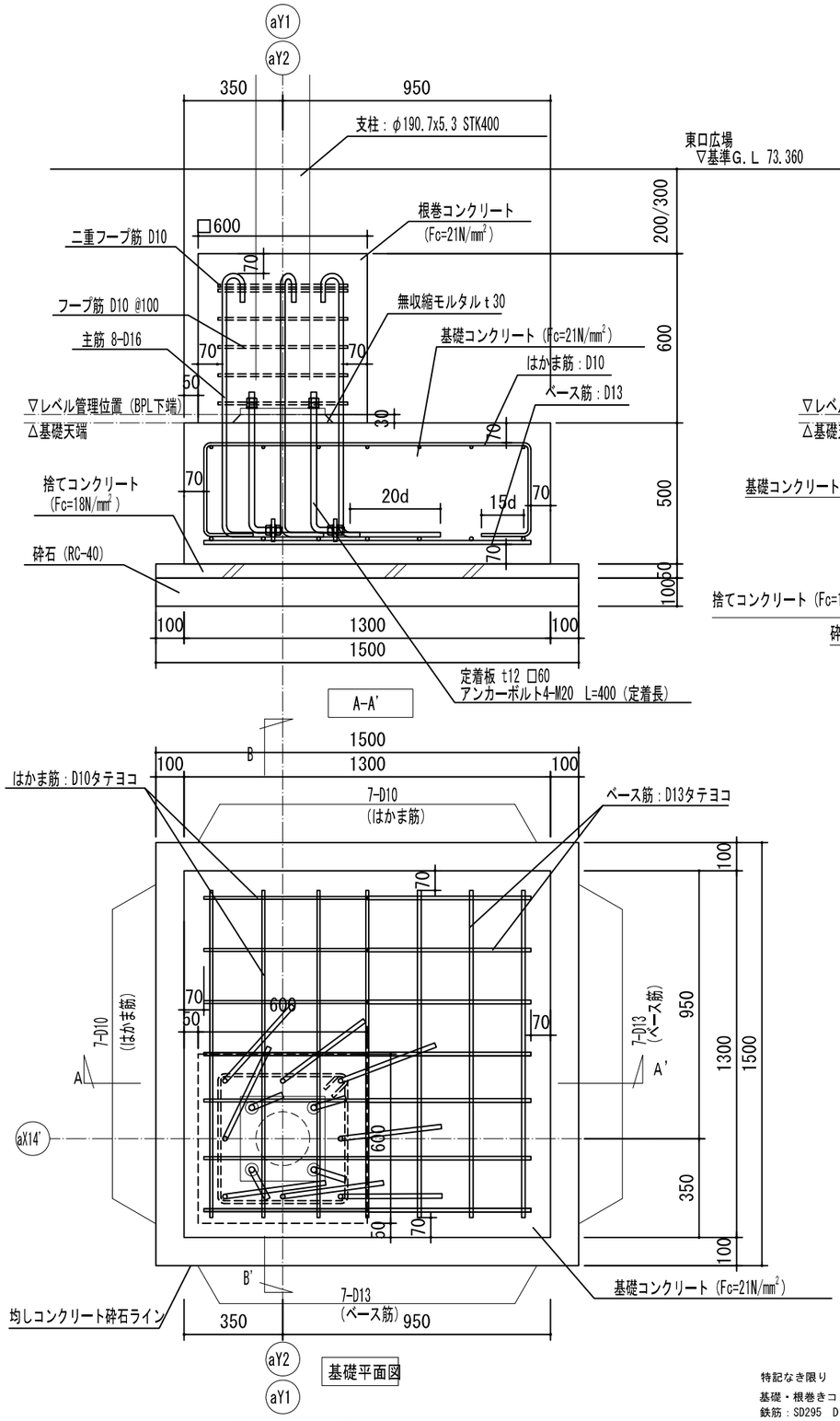

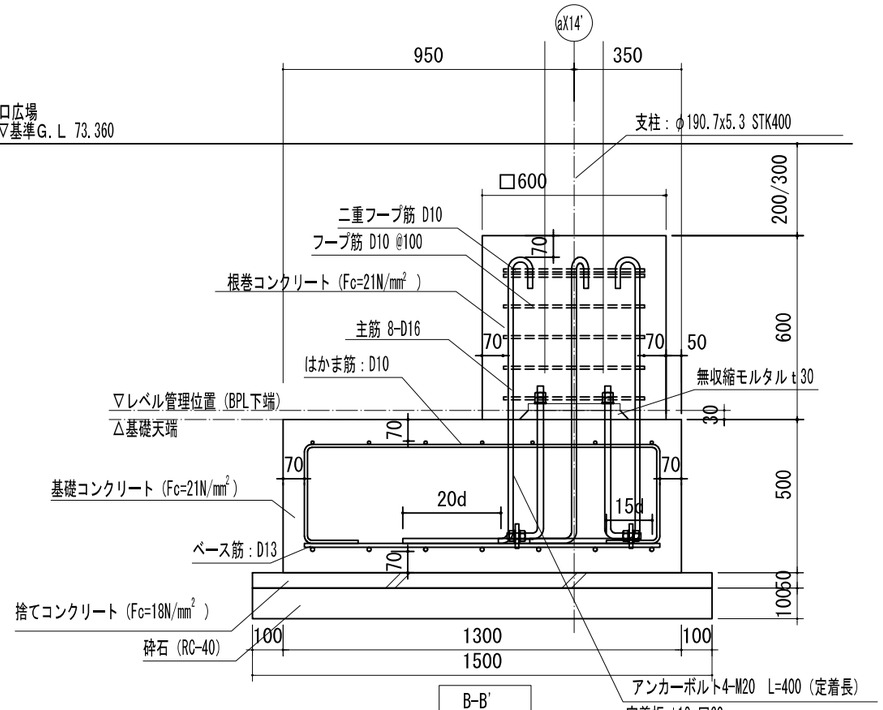

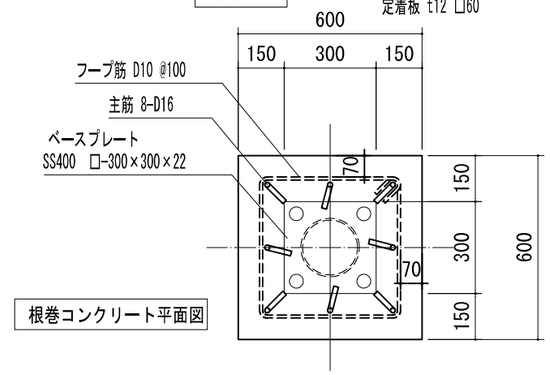

1ヶ所当り 内訳明細（参 考）				
項目	名 称	規 格	単位	数 量
材料	鉄 筋	S D 295	kg	56.41
	根巻コンクリート	Fc=21N/mm²	m³	0.22
	基礎コンクリート	Fc=21N/mm²	m³	0.85
	捨てコンクリート	Fc=18N/mm²	m³	0.11
	砕 石	切込砕石 0~40mm	m³	0.23

鉄筋数量内訳				
	計 算 式	数量(m)	単位重量(kg/m)	重量(kg)
はかま 筋	(2.1x7)+(2.082x7)	29.274	0.56 (D10)	16.393
ベース 筋	1.16x14	16.24	0.995 (D13)	16.159
フープ 筋	1.948x6	11.688	0.56 (D10)	6.545
主 筋	1.387x8	11.096	1.56 (D16)	17.310
			TOTAL	56.407

※F3''基礎はF3'の反転とする

特記なき限り
基礎・根巻きコンクリート：Fc=21N/mm
鉄筋：SD295 D10 D13 D16

工事名	入曽駅東口シェルター等整備工事		
工事箇所	東口駅前広場	年 度	令和 6 年
図面名	シェルター基礎詳細図（6）		
縮 尺	S=1：10（A1） S=1：20（A3）	図面番号	14 / 19

狭山市役所 市街地整備課

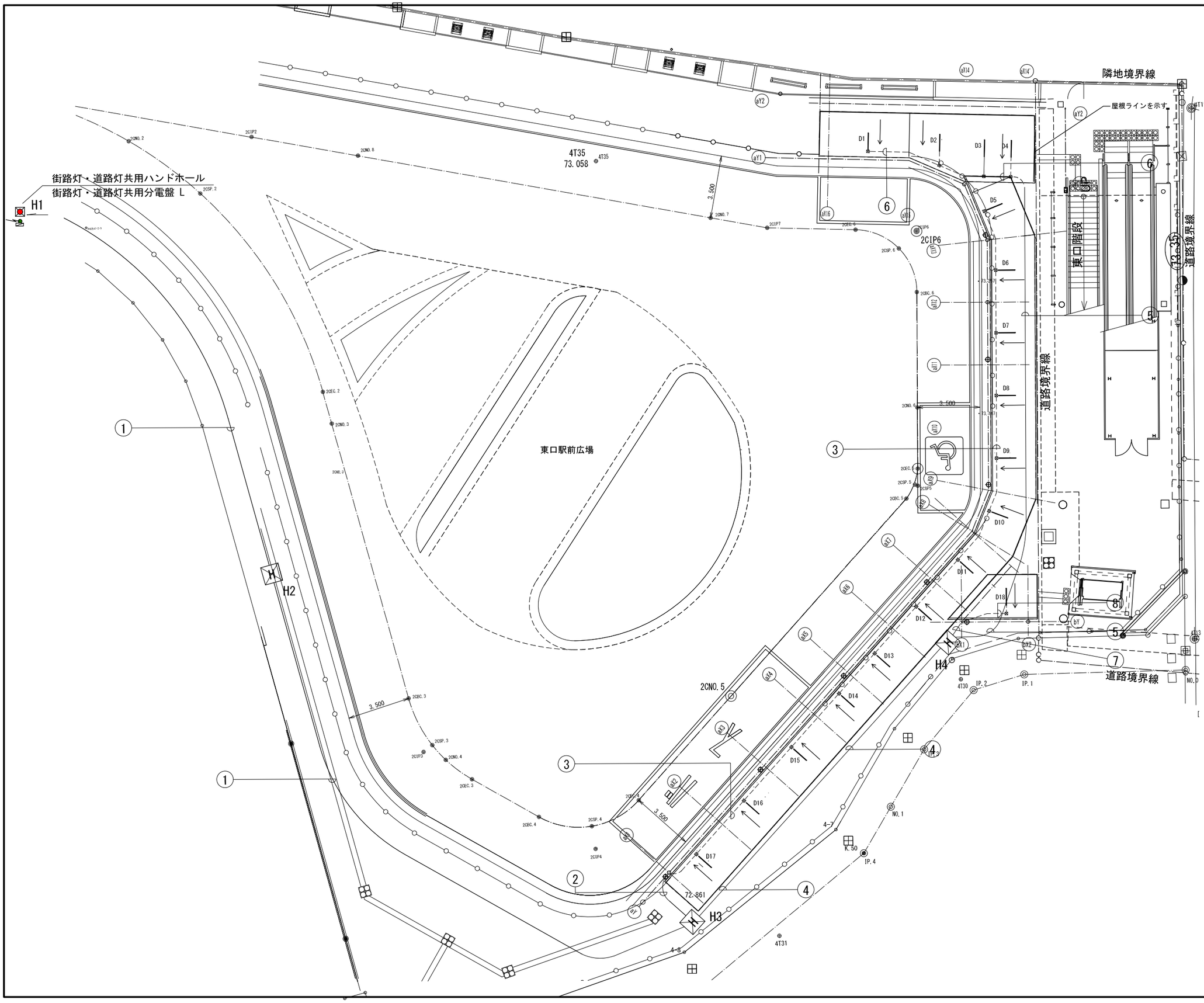

本工事範囲

凡　例

記号	回路名	単位	数量	備　考
D	LED シェルター照明 L=888	台	18	100V-14VA(11.6W)
⊠	配線用ボックス	個	18	
H	ハンドホールH2-9　□900×900	箇所	3	中耐化蓋付蓋
H	ハンドホールH2-9　□900×900	箇所	1	街路灯・道路灯共用
	引込柱 屋外共架分電盤　1φ3W	基	1	街路灯・道路灯共用

配線凡例

1）特記なき配線は、下記による。

・ ———— 地中埋設配管配線。

・ －－－－－ 露出配管配線。

2）配線は、ケーブル管路内配線とする。

・埋め込み深さは、歩道部　GL-600以上とする。

・シェルター照明・引込柱・分電盤には、ED設置を接続する。

・＊H3 H4ハンドホール内分岐材で、ケーブル2分岐を行う。

入曽駅　東口配線

番号	回路名	ケーブル	電線管
①	東口シェルターD1～D18	CV5.5sq－3C	FEP30
②	東口シェルターD5～D17	CV3.5sq－3C	FEP30
③	東口シェルターD5～D17	CV3.5sq－3C	GP22
④	東口シェルターD1～D4・D18	CV3.5sq－3C	FEP30
⑤	東口シェルターD1～D4	CV3.5sq－3C	FEP30
⑥	東口シェルターD1～D4	CV3.5sq－3C	GP22
⑦	東口シェルターD18	CV3.5sq－3C	FEP30
⑧	東口シェルターD18	CV3.5sq－3C	GP22

：本工事範囲

ケーブル立上り（予長）

分電盤(引込柱) 2.5m
シェルターA　3.6m
シェルターB　4.0m
ハンドホール　1.0m

配管立上り

分電盤(引込柱) 0.7m
シェルターA　0.7m
シェルターB　0.7m

：配線立ち上げ位置・点検口位置

工事名	入曽駅東口シェルター等整備工事		
工事箇所	東口駅前広場	年 度	令和 6 年
図面名	シェルター配線計画図		
縮　尺	S=1：100 (A1) S=1：200 (A3)	図面番号	15 / 19
狭山市役所　市街地整備課			

タクシー・身障者用乗降場案内

S=1/20(A1)
S=1/40(A3)

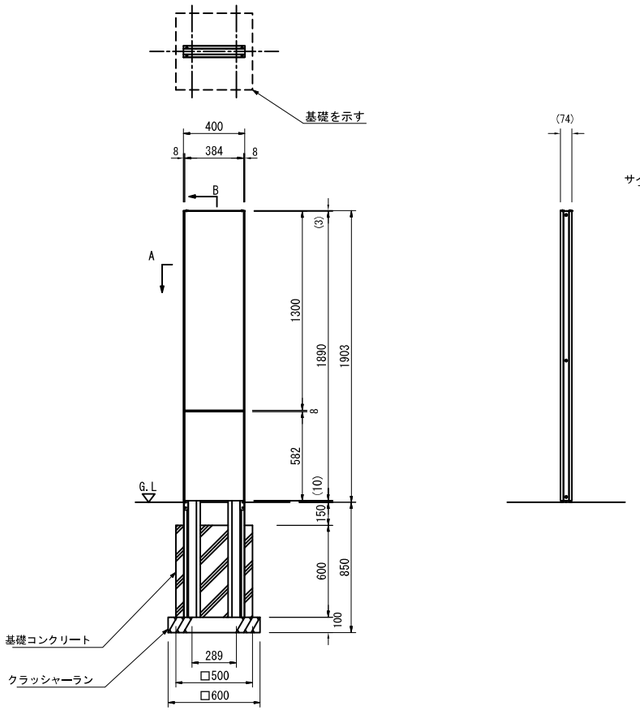

外観図

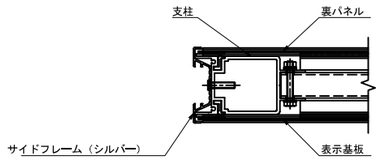

A部断面詳細図　S=1/3

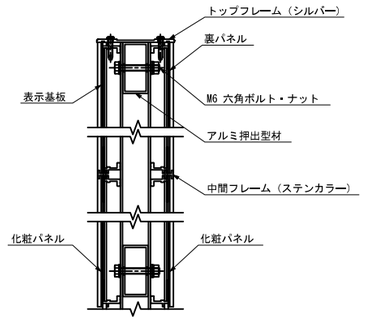

B部断面詳細図　S=1/3

フレーム　：アルミ押出形材、合成樹脂焼付塗装（指定色：利休茶）
支柱　：アルミ押出形材、合成樹脂焼付塗装（指定色：利休茶）
中間フレーム：アルミ押出形材、着色アルマイト（ステンカラー）
表示基板　：t1.5 アルミ板、合成樹脂焼付塗装（ダークグレー）
化粧パネル　：t1.5 アルミ板、合成樹脂焼付塗装（ダークグレー）
裏パネル　：t1.5 アルミ板、合成樹脂焼付塗装（ダークグレー）
表示方法　：インクジェット印刷（耐候5年相当）

※ISO9001認証取得企業で品質管理された製品です。
※（一社）日本公園施設業協会の生産物賠償責任保険に加入した製品です。

バス停乗降場案内

S=1/20(A1)
S=1/40(A3)

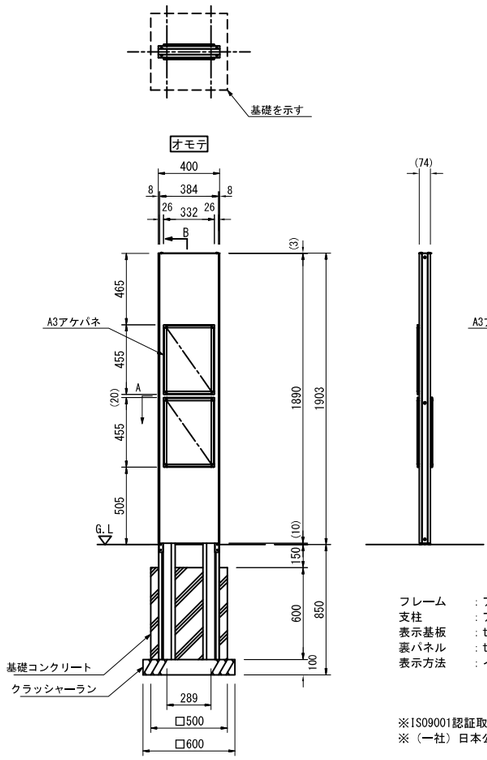

外観図

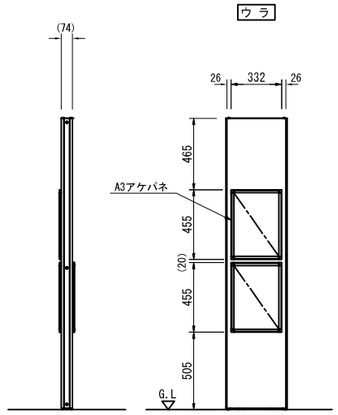

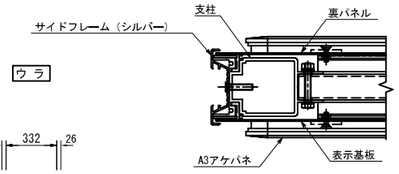

A部断面詳細図　S=1/3

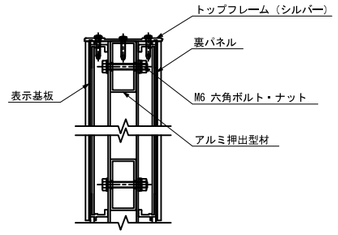

B部断面詳細図　S=1/3

フレーム　：アルミ押出形材、合成樹脂焼付塗装（指定色：利休茶）
支柱　：アルミ押出形材、合成樹脂焼付塗装（指定色：利休茶）
表示基板　：t1.5 アルミ板、合成樹脂焼付塗装（ダークグレー）
裏パネル　：t1.5 アルミ板、合成樹脂焼付塗装（ダークグレー）
表示方法　：インクジェット印刷（耐候5年相当）

アケバネ
フレーム：アルミ押出形材（ホワイト）
※下辺に水抜き加工
コーナー：ABS樹脂（ホワイト）
表示カバー：t1.5アクリル板（クリア）
背板　：アルミ複合板
バネ　：ポリアセタール樹脂

※ISO9001認証取得企業で品質管理された製品です。
※（一社）日本公園施設業協会の生産物賠償責任保険に加入した製品です。

工事名	入曽駅東口シェルター等整備工事		
工事箇所	東口駅前広場	年 度	令和 6 年
図面名	サイン構造図1		
縮 尺	図 示	図面番号	16 / 19
狭山市役所　市街地整備課			

音声案内

S=1/20(A1)
S=1/40(A3)

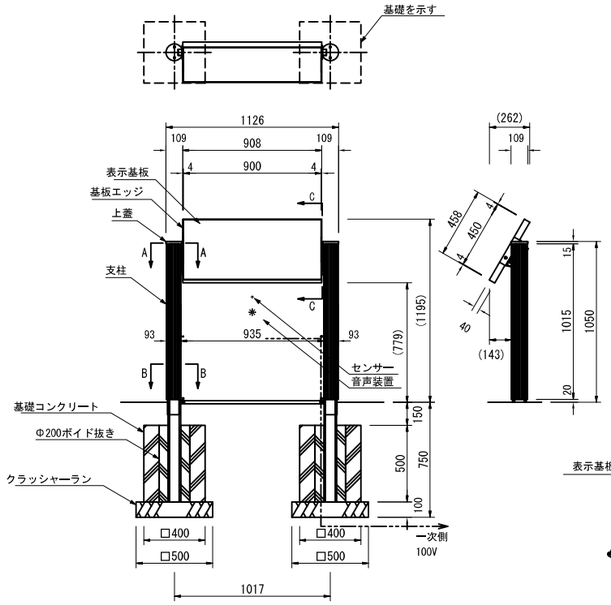

外観図

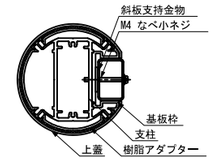

A-A断面図 S=1/3

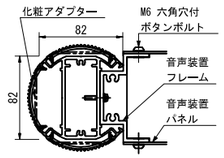

B-B断面図 S=1/3

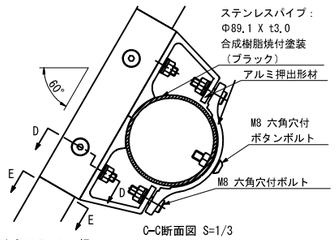

C-C断面図 S=1/3

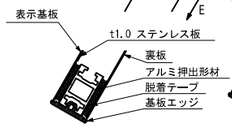

E-E断面図 S=1/3

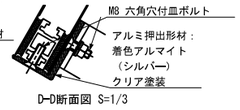

D-D断面図 S=1/3

Sパネル：表示基板：t1.0ステンレス鋼板＋ホーロー釉薬（音声斜板表面のみ）
裏板：t1.5アルミ板、合成樹脂焼付塗装（ホワイト）
基板エッジ：エラストマー樹脂（ダークグレー）
表示方法　：インクジェット印刷（耐候5年相当）
支柱　　：支柱：アルミ押出形材、着色アルマイト（ステンカラー）クリア塗装
樹脂アダプター：エラストマー樹脂（ダークグレー）
化粧アダプター：アルミ押出形材、着色アルマイト（ステンカラー）クリア塗装
基板枠：アルミ押出形材、着色アルマイト（ステンカラー）クリア塗装
斜板支持金物：□40X25 ステンレスパイプ、合成樹脂焼付塗装（ブラック）
上蓋：合成ゴム成形品（ブラック）

音声装置：装置　　：防滴スピーカー、焦電センサー
音量調整ダイヤル付
パネル　：t2.0アルミ板、合成樹脂焼付塗装
（ダークグレー）
フレーム：アルミ押出形材、着色アルマイト
（シルバー）クリア塗装

※ISO9001認証取得企業で品質管理された製品です。
※（一社）日本公園施設業協会の生産物賠償責任保険に加入した製品です。

工事名	入曽駅東口シェルター等整備工事		
工事箇所	東口駅前広場	年 度	令和 6 年
図面名	サイン構造図2		
縮 尺	図 示	図面番号	17 / 19
狭山市役所　市街地整備課			

総合・行政案内

S=1/15(A1)
S=1/30(A3)

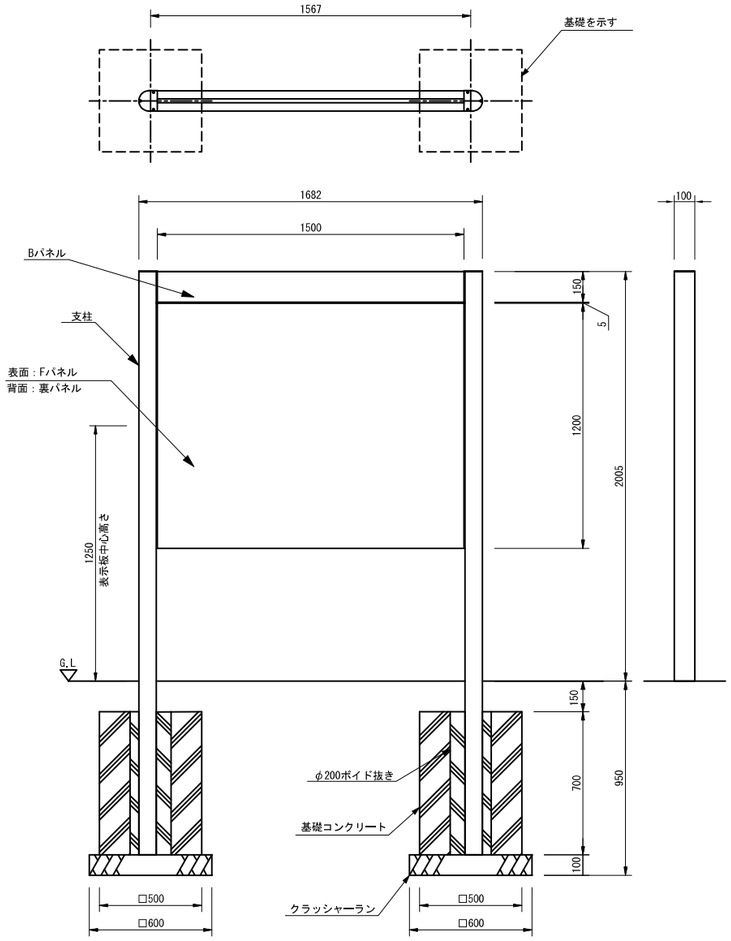

外観図

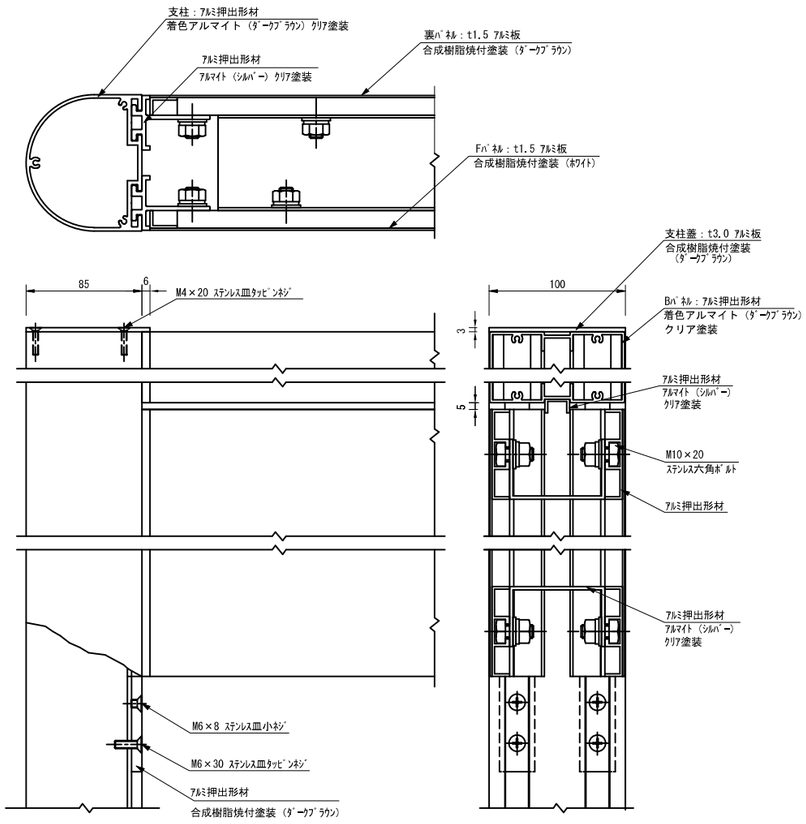

詳細図 S=1/3

支柱　　：アルミ押出形材、着色アルマイト（ダークブラウン）クリア塗装
Ｂパネル：アルミ押出形材、着色アルマイト（ダークブラウン）クリア塗装
Ｆパネル：t1.5 アルミ板、合成樹脂焼付塗装（ホワイト）
裏パネル：t1.5 アルミ板、合成樹脂焼付塗装（ダークブラウン）
表示方法：インクジェット印刷（耐候5年相当）
※ISO9001認証取得企業で品質管理された製品です。
※（一社）日本公園施設業協会の生産物賠償責任保険に加入した製品です。
※表示板中心高さは、車いす使用者及び歩行者の目線に配慮した数値です。
（引用：監修／国土交通省道路局企画課　「地図を用いた道路案内標識ガイドブック」）

工事名	入曽駅東口シェルター等整備工事		
工事箇所	東口駅前広場	年 度	令和 6 年
図面名	サイン構造図3		
縮　尺	図 示	図面番号	18 / 19
狭山市役所　市街地整備課			

ベ　ン　チ　A

S=1/20(A1)
S=1/40(A3)

平 面 図

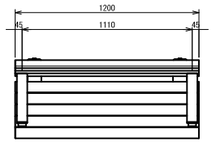

立 面 図

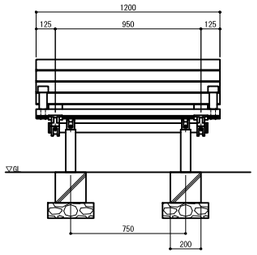

側 面 図

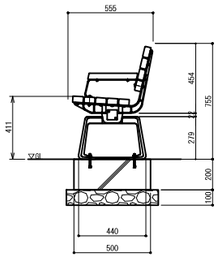

※ 製品は、メーカーの指定する損害賠償責任保険に加入しているものとする。
※ 改良の為、一部仕様変更する場合が有ります。

工事名	入曽駅東口シェルター等整備工事		
工事箇所	東口駅前広場	年 度	令和 6 年
図面名	ベンチ構造図		
縮　尺	図 示	図面番号	19 / 19
狭山市役所　市街地整備課			