入曽駅西口シェルター等整備工事

数 量 計 算 書

（西口駅前広場）

狭山市役所　市街地整備課

目　　次

［１］数　量　総　括　表

［２］シ　ェ　ル　タ　ー　設　置

［３］サ　イ　ン　・　ベ　ン　チ　設　置

［4］単　位　数　量　計　算　書

［１］ 数　　量　　総　　括　　表

数　量　総　括　表

NO.1

工　種	種　別	細　別	規格・寸法	単位	設計数量	積算数量	摘　要
シェルター設置							
	土　工						
		床　堀	機械施工	m^3	351.5	352	
		埋戻工	埋戻幅1.0m以上4.0m未満	m^3	324.5	325	
			運搬距離 L=0.3km以下	m^3	9.1	9	場内運搬 (不足土)
	基 礎 工						
		シェルター基礎	F1	基	5.0	5	
		シェルター基礎	F2	基	1.0	1	
		シェルター基礎	F2’	基	1.0	1	
		シェルター基礎	F2”	基	1.0	1	
		シェルター基礎	F3	基	1.0	1	
		シェルター基礎	F3’	基	1.0	1	
		シェルター基礎	F4	基	1.0	1	
		シェルター基礎	F5	基	5.0	5	
		シェルター基礎	F5’	基	1.0	1	
	据 付 工						
		アンカーフレーム設置工	SS400　□-300×300×3φ150穴あけ	箇所	18	18	
		鉄骨建て方		式	1	1	
		現場タッチアップ	(材工共)	式	1	1	
		屋根材取付	(材工共)異形なし/西口A	㎡	73.2	73	

数　量　総　括　表

工　種	種　別	細　別	規格・寸法	単位	設計数量	積算数量	摘　要
		屋根材取付	(材工共)異形/西口B	㎡	67.3	67	
		軒樋設置	(材工共)	m	58.3	58	
		竪樋設置	(材工共)	箇所	10	10	
		鉄骨工事材料		式	1.0	1	
	電 気 工						
		管内配線	CV5.5sq－3C	m	59.8	60	
		配管	G22	m	51.7	52	
		LEDシェルター照明灯	L=888	基	16	16	
		配線用ボックス		個	16.0	16	
サイン・ベンチ設置							
	土　工						
		床 堀	1m以上2m未満	m^3	4.0	4	
		埋 戻	最大埋戻幅1m未満	m^3	3.0	3	
		残土運搬	運搬距離 L=0.3km以下	m^3	0.6	1	場内運搬
	施設整備						
		乗降案内板	タクシー・身障者用	基	2	2	
		〃	(バス)	基	1	1	
		音声案内板		基	1	1	
		総合・行政案内板		基	1	1	

数　量　総　括　表

NO.3

工　種	種　別	細　別	規格・寸法	単位	数　量	積算数量	摘　要
	施設整備	ベンチA		基	3	3	

[2] シェルター設置

土工集計　　調　　書　　NO.1

床堀工

床　堀	機械施工		(土工調書より)	351.47 m^3

埋戻工

埋　戻（発生土）	機械施工	埋戻幅1.0m以上 4.0m未満	(土工調書より)	324.49 m^3

残土運搬工

残土運搬	掘削-(埋戻)／0.9	9.10 m^3	DID有

土工　　調　　書　　NO.1

床堀工

①	(7.050+8.677)×1.624×1/2×4.124	52.66 m^3
②	118.30×1.532	181.24 m^3
③	(13.000+14.484)×1.623×1/2×4.114	91.76 m^3
④	(2.000+3.650)×1.650×1/2×4.141	19.30 m^3
基礎・均しコン	1.70×1.20×0.15×5+1.70×1.50×0.15×3+1.50×1.50×0.15×2+2.457×1.50×0.15×1	
	+1.70×1.70×0.15×6	6.51 m^3
	合計	351.47 m^3

埋戻工

①	(52.66-(0.60×0.60×0.60×3+1.50×1.30×0.50×3))	49.09 m^3
②	(181.24-(0.60×0.60×0.60×10+1.50×1.50×0.50×6+	
〃	1.30×1.30×0.50×2+2.257×1.300×0.50))	169.17 m^3
③	(91.76-(0.60×0.60×0.60×4+1.50×1.00×0.50×4))	87.90 m^3
④	(19.30-(0.60×0.60×0.60×1+1.50×1.00×0.50×1))	18.33 m^3
	合計	324.49 m^3

基礎工集計　　調　　書　　NO.1

基礎工

シェルター基礎	F1	5.00 基	
シェルター基礎	F2	1.00 基	
シェルター基礎	F2’	1.00 基	(偏芯タイプ)
シェルター基礎	F2”	1.00 基	(切欠タイプ)
シェルター基礎	F3	1.00 基	
シェルター基礎	F3’	1.00 基	(偏芯タイプ)
シェルター基礎	F4	1.00 基	
シェルター基礎	F5	5.00 基	
シェルター基礎	F5’	1.00 基	(偏芯タイプ)
	合 計	17.00 基	

据付工集計　　調　　書　　NO.1

アンカーフレーム設置工

シェルター基礎	SS400　□-300×300×3φ150穴あけ		18	箇所	(基礎伏図参照)
鉄骨建て方			1	式	
現場タッチアップ	(材工共)		1	式	
屋根材取付	(材工共)異形なし/西口A	＝	73.2	㎡	
屋根材取付	(材工共)異形/西口B	＝	67.3	㎡	
軒樋設置	(材工共)　30.29+28.03	＝	58.3	m	(平面割付図図参照)
竪樋設置	(材工共)　5＋5	＝	10	箇所	(平面割付図図参照)
鉄骨工事材料			1.00	式	
支柱：φ190.7x5.3 STK400　L＝4.34～4.95			18.00	本	
片持ち梁、端部持ち出し梁：H-148x100x6x9 SS400　L＝1.92～2.98			18.00	本	
ﾍﾞｰｽﾌﾟﾚｰﾄ：PL-22 SS400			18.00	ｾｯﾄ	
アンカーボルトフレーム　M20 L400(定着長)　SS400			18.00	箇所	
点検口　PL-4.5 SS400　6-M8 SUS400			2.00	箇所	
六角ボルト　M12x45　袋ﾅｯﾄ　大型ワッシャー　SS400　/西口A			1.00	式	
六角ボルト　M12x45　袋ﾅｯﾄ　大型ワッシャー　SS400　/西口B			1.00	式	
工場加工費（原寸・溶接・工場管理費含む）/西口A			1.00	式	

工場加工費（原寸・溶接・工場管理費含む）/西口B	1.00	式
工場塗装費（ショットブラスト・錆止め・仕上げ塗装）/西口A	1.00	式
工場塗装費（ショットブラスト・錆止め・仕上げ塗装）/西口B	1.00	式

電気工集計　　調　　書　　NO.1

管内配線

CV5.5sq－3C	配線	2.6＋2.5＋4.0＋3.0＋3.5×4＋2.26＋4.74＋3.19＋4.0×2＋3.5×3＋2.5+2.51	59.8 m	
配管 G22	厚鋼電線管	2.6/2＋2.5＋4.0＋3.0＋3.5×4＋2.26＋4.74＋3.19＋4.0×2＋3.5×2+3.5/2	51.7 m	

照明灯設置

LEDシェルター照明灯	L=888	100V-14VA(11.6W)	16 基	(配線計画図参照)
配線用ボックス			16 個	〃

[3]　サ イ ン ・ ベ ン チ 設 置

サイン・ベンチ設置工集計　　調　　書　　NO.1

土　工

床 堀	1m以上2m未満	3.98 m^3	（土工計算書参照）
埋 戻	最大埋戻幅1m未満	3.01 m^3	〃
残土運搬	運搬距離 L=0.3km以下	0.63 m^3	〃

施設整備

乗降案内板	タクシー・身障者用	2 基	（平面割付図参照）
乗降案内板	（バス）	1 基	〃
音声案内板		1 基	〃
総合・行政案内板		1 基	〃
ベンチA		3 基	〃

土 工 計 算 書

工　種	計算単位	数 量	床　掘　(m³) バックホウ0.20m³		埋　戻　(m³) バックホウ0.20m³		残　土　(m³) バックホウ0.20m³		摘　要
			単位量	土 量	単位量	土 量	単位量	土 量	
総合・行政案内板									
L1682×W100×H20000	10	1	14.27	1.43	10.75	1.08	2.33	0.23	
音声案内板									
L1126×W262×H1195	10	1	7.70	0.77	6.05	0.61	0.98	0.10	
乗降案内板(バス)									
L400×W74×H1903	10	1	5.93	0.59	4.42	0.44	1.02	0.10	
乗降案内板(タクシー他)									
L400×W74×H1903	10	2	5.93	1.19	4.42	0.88	1.02	0.20	
計				3.98		3.01		0.63	

［4］　単　位　数　量　計　算　書

シェルター基礎(1)　F1

単位数量計算書

1基当り

略図

シェルター基礎詳細図(1)参照

種　別	規格・寸法	算　出　根　拠		数　量	
シェルター基礎工					
根巻コンクリート	(σck=21N/mm²) 鉄筋構造物	V= 0.60×0.60×0.60	=	0.22	m^3
基礎コンクリート	(σck=21N/mm²) 鉄筋構造物	V= 1.00×1.50×0.50	=	0.75	m^3
捨てコンクリート	(σck=18N/mm²) 無筋構造物	V= 1.20×1.70×0.05	=	0.10	m^3
型枠(根巻)	鉄筋構造物	A= 0.60×0.60×4	=	1.44	m^2
型枠(基礎)	鉄筋構造物	A= (1.50×0.50×2+1.00×0.50×2)	=	2.50	m^2
型枠(捨て)	均し	A= (1.70×0.05×2+1.20×0.05×2)	=	0.29	m^2
基礎砕石	再生ｸﾗｯｼｬﾗﾝ (RC-40)t=10cm	A= 1.20×1.70	=	2.04	m^2
はかま筋	SD295 (D10)	W= (2.30×6)+1.782×8)×0.560÷1000	=	0.016	t
フープ筋	SD295 (D10)	W= (1.948×6)×0.560÷1000	=	0.007	t
ベース筋	SD295 (D13)	W= (1.360×6)+0.860×8)×0.995÷1000	=	0.015	t
主筋	SD295 (D16)	W= (1.387×8)×1.560÷1000	=	0.017	t

シェルター基礎(2)　F2

単位数量計算書

1基当り

略図

シェルター基礎詳細図(2)参照

種　別	規格・寸法	算　出　根　拠		数　量	
シェルター基礎工					
根巻コンクリート	(σck=21N/mm²) 鉄筋構造物	V= 0.60×0.60×0.60	=	0.22	m^3
基礎コンクリート	(σck=21N/mm²) 鉄筋構造物	V= 1.30×1.50×0.50	=	0.98	m^3
捨てコンクリート	(σck=18N/mm²) 無筋構造物	V= 1.50×1.70×0.05	=	0.13	m^3
型枠(根巻)	鉄筋構造物	A= 0.60×0.60×4	=	1.44	m^2
型枠(基礎)	鉄筋構造物	A= (1.50×0.50×2+1.30×0.50×2)	=	2.80	m^2
型枠(捨て)	均し	A= (1.70×0.05×2+1.50×0.05×2)	=	0.32	m^2
基礎砕石	再生ｸﾗｯｼｬﾗﾝ (RC-40)t=10cm	A= 1.50×1.70	=	2.55	m^2
はかま筋	SD295 (D10)	W= (2.30×7)+2.082×8)×0.560÷1000	=	0.018	t
フープ筋	SD295 (D10)	W= (1.948×6)×0.560÷1000	=	0.007	t
ベース筋	SD295 (D13)	W= (1.360×7)+1.160×8)×0.995÷1000	=	0.019	t
主筋	SD295 (D16)	W= (1.387×8)×1.560÷1000	=	0.017	t

シェルター基礎(3)　F2'

単位数量計算書

1基当り

略図

シェルター基礎詳細図(3)参照
(偏芯タイプ)

種　別	規格・寸法	算　出　根　拠		数　量	
シェルター基礎工					
根巻コンクリート	(σck=21N/mm²) 鉄筋構造物	V= 0.60×0.60×0.60	=	0.22	m^3
基礎コンクリート	(σck=21N/mm²) 鉄筋構造物	V= 1.30×1.50×0.50	=	0.98	m^3
捨てコンクリート	(σck=18N/mm²) 無筋構造物	V= 1.50×1.70×0.05	=	0.13	m^3
型枠(根巻)	鉄筋構造物	A= 0.60×0.60×4	=	1.44	m^2
型枠(基礎)	鉄筋構造物	A= (1.50×0.50×2+1.30×0.50×2)	=	2.80	m^2
型枠(捨て)	均し	A= (1.70×0.05×2+1.50×0.05×2)	=	0.32	m^2
基礎砕石	再生ｸﾗｯｼｬﾗﾝ (RC-40)t=10cm	A= 1.50×1.70	=	2.55	m^2
はかま筋	SD295 (D10)	W= (2.30×7)+2.082×8)×0.560÷1000	=	0.018	t
フープ筋	SD295 (D10)	W= (1.948×6)×0.560÷1000	=	0.007	t
ベース筋	SD295 (D13)	W= (1.360×7)+1.160×8)×0.995÷1000	=	0.019	t
主筋	SD295 (D16)	W= (1.387×8)×1.560÷1000	=	0.017	t

シェルター基礎(4)　F2″

単位数量計算書

1基当り

略図

シェルター基礎詳細図(4)参照
(切欠タイプ)

種　別	規格・寸法	算　出　根　拠		数　量	
シェルター基礎工					
根巻コンクリート	(σck=21N/㎟) 鉄筋構造物	V= 0.60×0.60×0.60−(0.103×0.210×0.60)	=	0.20	m^3
基礎コンクリート	(σck=21N/㎟) 鉄筋構造物	V= 1.30×1.50×0.50−(0.205×0.526×0.50)	=	0.92	m^3
捨てコンクリート	(σck=18N/㎟) 無筋構造物	V= 1.50×1.70×0.05−(0.305×0.626×0.05)	=	0.12	m^3
型枠(根巻)	鉄筋構造物	A= 0.60×0.60×2＋0.39×0.60＋0.50×0.60＋0.23×0.6	=	1.39	m^2
型枠(基礎)	鉄筋構造物	A= 1.50×0.50+1.30×0.50＋1.30×0.5＋0.77×0.5＋0.56×0.5	=	2.72	m^2
型枠(捨て)	均し	A= (1.70+1.50＋1.40＋0.87＋0.70)×0.05	=	0.31	m^2
基礎砕石	再生ｸﾗｯｼｬﾗﾝ (RC-40)t=10cm	A= 1.50×1.70—0.3×0.63	=	2.36	m^2
はかま筋	SD295 (D10)	W= ((2.30×4)+(2.082×6)+2.069+2.159+2.249			
〃	〃	+2.015+2.141)×0.560÷1000	=	0.018	t
フープ筋	SD295 (D10)	W= 1.897×6×0.560÷1000	=	0.006	t
ベース筋	SD295 (D13)	W= (1.36×4+1.16×6＋1.129＋1.219＋1.309＋1.093＋1.219)×0.995÷1000	=	0.018	t
主筋	SD295 (D16)	W= (1.387×9)×1.560÷1000	=	0.019	t

シェルター基礎(5)　F3

単位数量計算書

1基当り

略図

シェルター基礎詳細図(5)参照

種　別	規格・寸法	算　出　根　拠		数　量	
シェルター基礎工					
根巻コンクリート	(σck=21N/mm²) 鉄筋構造物	V= 0.60×0.60×0.60	=	0.22	m^3
基礎コンクリート	(σck=21N/mm²) 鉄筋構造物	V= 1.30×1.30×0.50	=	0.85	m^3
捨てコンクリート	(σck=18N/mm²) 無筋構造物	V= 1.50×1.50×0.05	=	0.11	m^3
型枠(根巻)	鉄筋構造物	A= 0.60×0.60×4	=	1.44	m^2
型枠(基礎)	鉄筋構造物	A= 1.30×0.50×4	=	2.60	m^2
型枠(捨て)	均し	A= 1.50×0.05×4	=	0.30	m^2
基礎砕石	再生ｸﾗｯｼｬﾗﾝ (RC-40)t=10cm	A= 1.50×1.50	=	2.25	m^2
はかま筋	SD295 (D10)	W= (2.10×7)+2.082×7)×0.560÷1000	=	0.016	t
フープ筋	SD295 (D10)	W= (1.948×6)×0.560÷1000	=	0.007	t
ベース筋	SD295 (D13)	W= (1.160×14)×0.995÷1000	=	0.016	t
主筋	SD295 (D16)	W= (1.387×8)×1.560÷1000	=	0.017	t

シェルター基礎(6)　F3'

単位数量計算書

1基当り

略図

シェルター基礎詳細図(6)参照
(偏芯タイプ)

種　別	規格・寸法	算　出　根　拠		数　量	
シェルター基礎工					
根巻コンクリート	(σck=21N/mm²) 鉄筋構造物	V= 0.60×0.60×0.60	=	0.22	m^3
基礎コンクリート	(σck=21N/mm²) 鉄筋構造物	V= 1.30×1.30×0.50	=	0.85	m^3
捨てコンクリート	(σck=18N/mm²) 無筋構造物	V= 1.50×1.50×0.05	=	0.11	m^3
型枠(根巻)	鉄筋構造物	A= 0.60×0.60×4	=	1.44	m^2
型枠(基礎)	鉄筋構造物	A= 1.30×0.50×4	=	2.60	m^2
型枠(捨て)	均し	A= 1.50×0.05×4	=	0.30	m^2
基礎砕石	再生ｸﾗｯｼｬﾗﾝ (RC-40)t=10cm	A= 1.50×1.50	=	2.25	m^2
はかま筋	SD295 (D10)	W= (2.10×7)+2.082×7)×0.560÷1000	=	0.016	t
フープ筋	SD295 (D10)	W= (1.948×6)×0.560÷1000	=	0.007	t
ベース筋	SD295 (D13)	W= (1.160×14)×0.995÷1000	=	0.016	t
主筋	SD295 (D16)	W= (1.387×8)×1.560÷1000	=	0.017	t

シェルター基礎(7)　F4

単位数量計算書

1基当り

略図

シェルター基礎詳細図(7)参照

種　別	規格・寸法	算　出　根　拠		数　量	
シェルター基礎工					
根巻コンクリート	(σck=21N/mm²) 鉄筋構造物	V= (0.60×0.60×0.60)×2	=	0.43	m^3
基礎コンクリート	(σck=21N/mm²) 鉄筋構造物	V= 1.30×2.257×0.50	=	1.47	m^3
捨てコンクリート	(σck=18N/mm²) 無筋構造物	V= 1.50×2.457×0.05	=	0.18	m^3
型枠(根巻)	鉄筋構造物	A= 0.60×0.60×8	=	2.88	m^2
型枠(基礎)	鉄筋構造物	A= 0.50×2.257×2+1.30×0.50×2	=	3.56	m^2
型枠(捨て)	均し	A= 2.457×0.05×2+1.50×0.05×2	=	0.40	m^2
基礎砕石	再生ｸﾗｯｼｬﾗﾝ (RC-40)t=10cm	A= 1.50×2.457	=	3.69	m^2
はかま筋	SD295 (D10)	W= (3.057×7)+2.082×12)×0.560÷1000	=	0.026	t
フープ筋	SD295 (D10)	W= (1.948×12)×0.560÷1000	=	0.013	t
ベース筋	SD295 (D13)	W= (2.117×7+1.160×12)×0.995÷1000	=	0.029	t
主筋	SD295 (D16)	W= (1.387×16)×1.560÷1000	=	0.035	t

シェルター基礎(8)　F5

単位数量計算書

1基当り

略図

シェルター基礎詳細図(8)参照

種　別	規格・寸法	算　出　根　拠		数　量	
シェルター基礎工					
根巻コンクリート	(σck=21N/mm²) 鉄筋構造物	V= 0.60×0.60×0.60	=	0.22	m^3
基礎コンクリート	(σck=21N/mm²) 鉄筋構造物	V= 1.50×1.50×0.50	=	1.13	m^3
捨てコンクリート	(σck=18N/mm²) 無筋構造物	V= 1.70×1.70×0.05	=	0.14	m^3
型枠(根巻)	鉄筋構造物	A= 0.60×0.60×4	=	1.44	m^2
型枠(基礎)	鉄筋構造物	A= 1.50×0.50×4	=	3.00	m^2
型枠(捨て)	均し	A= 1.70×0.05×4	=	0.34	m^2
基礎砕石	再生ｸﾗｯｼｬﾗﾝ (RC-40)t=10cm	A= 1.70×1.70	=	2.89	m^2
はかま筋	SD295 (D10)	W= (2.300+2.300)×8×0.560÷1000	=	0.021	t
フープ筋	SD295 (D10)	W= (1.948×6)×0.560÷1000	=	0.007	t
ベース筋	SD295 (D13)	W= (1.36+1.360)×8×0.995÷1000	=	0.022	t
主筋	SD295 (D16)	W= (1.387×8)×1.560÷1000	=	0.017	t

シェルター基礎(9)　F5'

単位数量計算書

1基当り

略図

シェルター基礎詳細図(9)参照
(偏芯タイプ)

種　別	規格・寸法	算　出　根　拠		数　量	
シェルター基礎工					
根巻コンクリート	(σck=21N/mm²) 鉄筋構造物	V= 0.60×0.60×0.60	=	0.22	m^3
基礎コンクリート	(σck=21N/mm²) 鉄筋構造物	V= 1.50×1.50×0.50	=	1.13	m^3
捨てコンクリート	(σck=18N/mm²) 無筋構造物	V= 1.70×1.70×0.05	=	0.14	m^3
型枠(根巻)	鉄筋構造物	A= 0.60×0.60×4	=	1.44	m^2
型枠(基礎)	鉄筋構造物	A= 1.50×0.50×4	=	3.00	m^2
型枠(捨て)	均し	A= 1.70×0.05×4	=	0.34	m^2
基礎砕石	再生ｸﾗｯｼｬﾗﾝ (RC-40)t=10cm	A= 1.70×1.70	=	2.89	m^2
はかま筋	SD295 (D10)	W= (2.300+2.300)×8×0.560÷1000	=	0.021	t
フープ筋	SD295 (D10)	W= (1.948×6)×0.560÷1000	=	0.007	t
ベース筋	SD295 (D13)	W= (1.36+1.360)×8×0.995÷1000	=	0.022	t
主筋	SD295 (D16)	W= (1.387×8)×1.560÷1000	=	0.017	t

ベンチA (H=755)

単位数量計算書

10基当り

略図

平面図

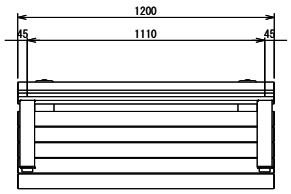

立面図

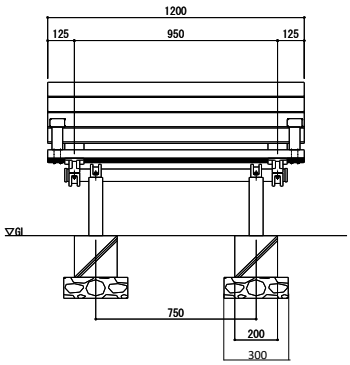

側面図

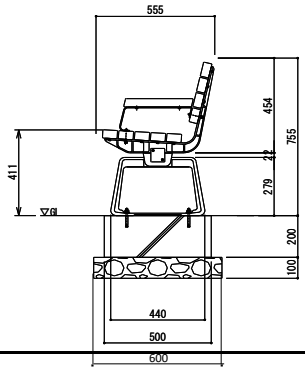

種　　別	規格・寸法	算　出　根　拠	数　　量
ベンチA	L1200×W555×H755	N= 10.0	10.0　基
コンクリート	σck=18N/mm² 無筋・鉄筋構造物	V= ((0.20×0.50×0.20)×2)×10.0 ＝	0.40　m^3
型枠	無筋・鉄筋構造物	A= (0.20×0.50×2+0.20×0.20×2) ×2×10 ＝	5.60　m^2
基礎砕石	再生ｸﾗｯｼｬﾗﾝ (RC-40) t=10cm	A= ((0.30×0.60)×2)×10.0 ＝	3.60　m^2

総合・行政案内板

単位数量計算書

10基当り

略図

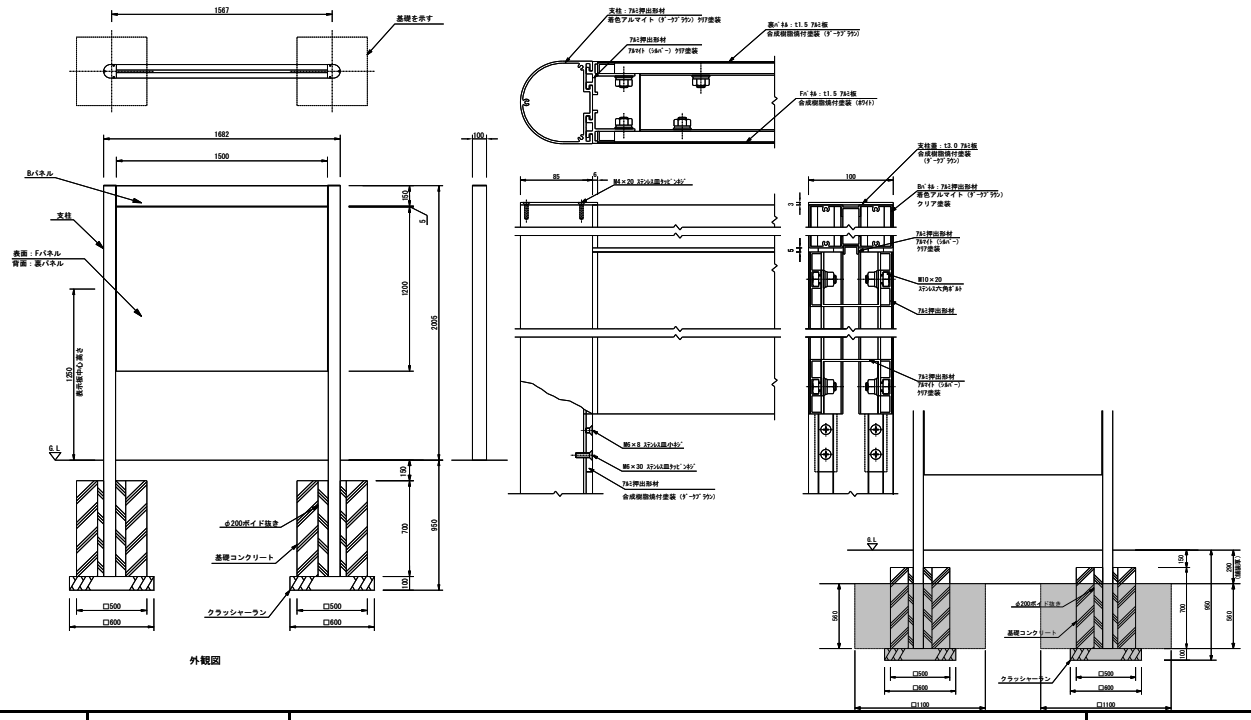

種　　別	規格・寸法	算　出　根　拠	数　　量
総合・行政案内板	L1682×W100×H2000	N=　10.0	10.0　基
コンクリート	σck=18N/㎟ 無筋・鉄筋構造物	V=　(0.50×0.50×0.70×0.09×0.09×0.70)×2×10.0　＝	3.39　m^3
型枠	無筋・鉄筋構造物	A=　(0.50×0.70×4＋0.2×3.14×0.7)×2×10.0　＝	36.79　m^2
基礎砕石	再生ｸﾗｯｼｬﾗﾝ (RC-40)t=10cm	A=　((0.60×0.60)×2)×10.0　＝	7.20　m^2
床堀		(1.10×1.10×0.56+0.60×0.60×0.10)　×2×10　＝	14.27　m^3
埋戻		(1.1×1.1—0.5×0.5)×0.56×2×10　＝	10.75　m^3
残土処分		14.27　－　10.75 /0.9　＝	2.33　m^3

音声案内板

単位数量計算書

10基当り

略図

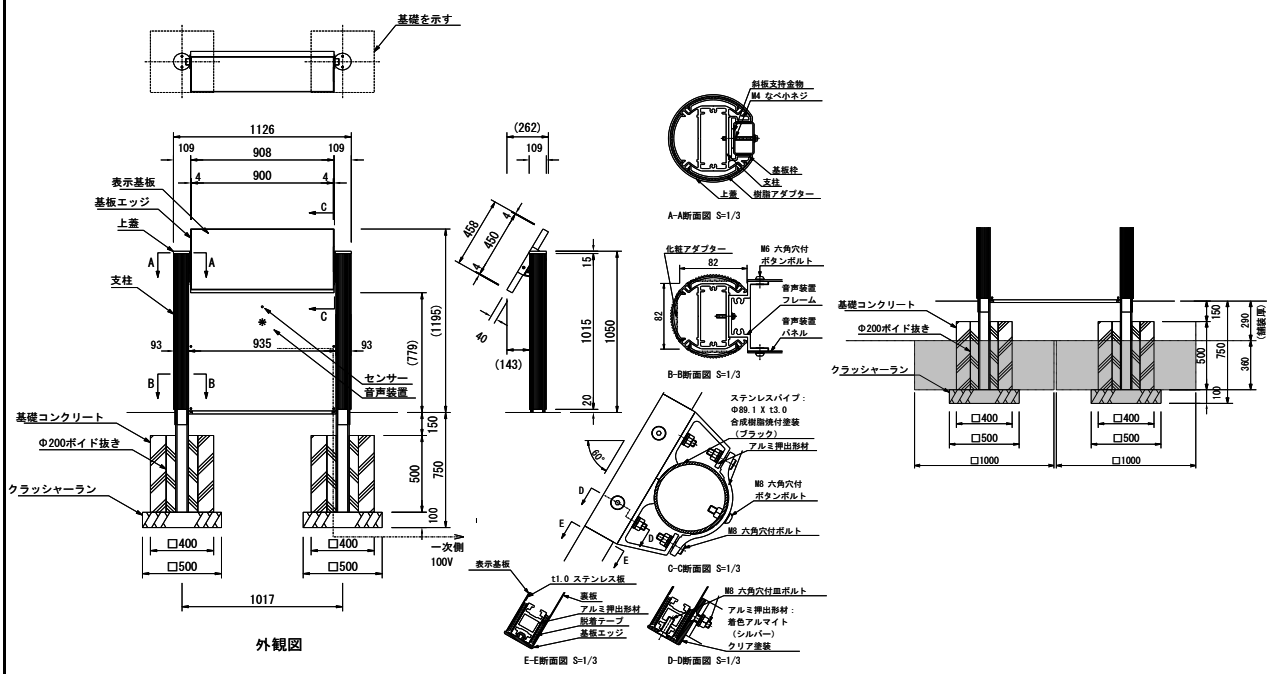

種　　別	規格・寸法	算　出　根　拠	数　　量
音声案内	L1126×W262×H1195	N=　10.0	10.0　基
コンクリート	σck=18N/㎟ 無筋・鉄筋構造物	V=　(0.40×0.40×0.50−0.09×0.09×0.50)×2×10.0　＝	1.52　m^3
型枠	無筋・鉄筋構造物	A=　(0.40×0.50×4+0.2×3.14×0.5)×2×10.0　＝	14.28　m^2
基礎砕石	再生ｸﾗｯｼｬﾗﾝ (RC-40)t=10cm	A=　((0.50×0.50)×2)×10.0　＝	5.00　m^2
床堀		(1.0.×1.0×0.36+0.50×0.50×0.10)　×2×10　＝	7.70　m^3
埋戻		(1.0×1.0—0.4×0.4)　×0.36×2×10　＝	6.05　m^3
残土処分		7.70　−　6.05 /0.9　＝	0.98　m^3

乗降案内板（バス停）

単位数量計算書

10基当り

略図

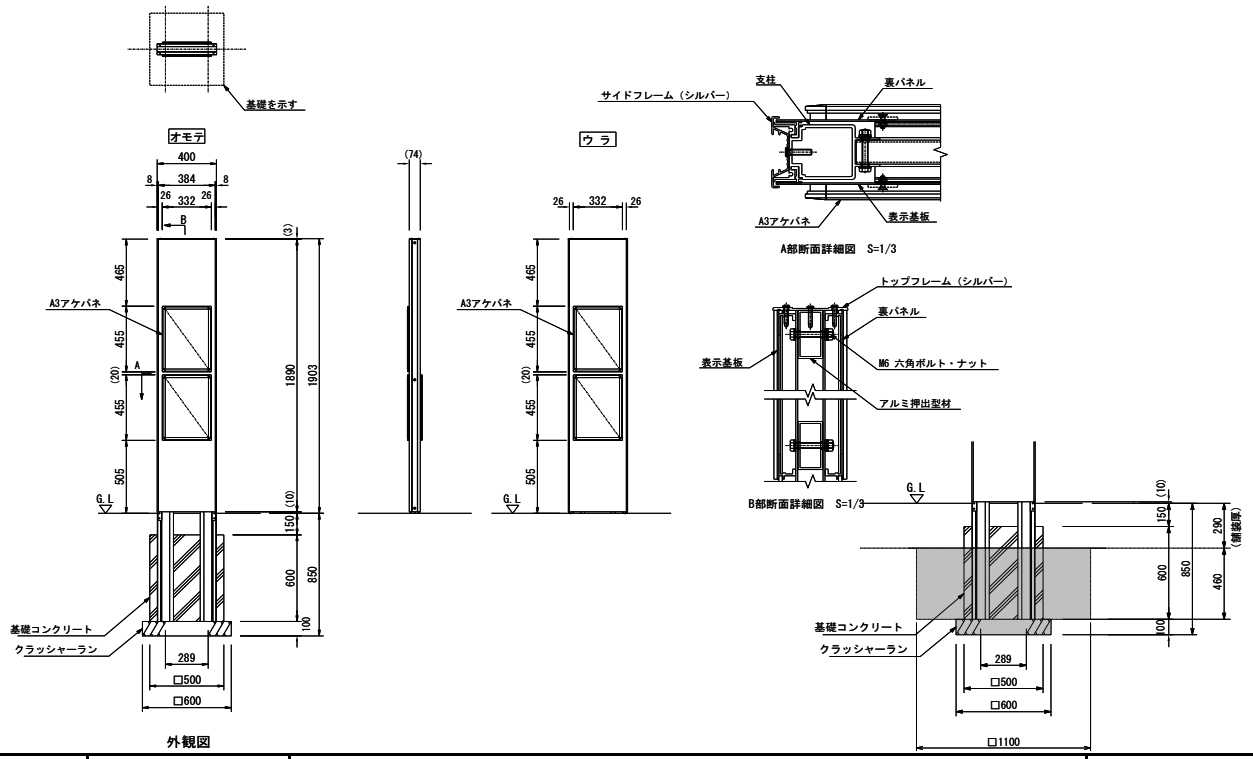

種　　別	規格・寸法	算　出　根　拠	数　　量
乗降案内板	L400×W74×H1903	N= 10.0	10.0　基
コンクリート	σck=18N/mm² 無筋・鉄筋構造物	V= ((0.50×0.50×0.60-(0.108×0.074×0.60×2))×10.0　＝	1.40　m^3
型枠	無筋・鉄筋構造物	A= ((0.50×0.60×4)×10.0　＝	12.00　m^2
基礎砕石	再生ｸﾗｯｼｬﾗﾝ (RC-40)t=10cm	A= 0.60×0.60×10.0　＝	3.60　m^2
床堀		((1.10×1.10×0.46+0.6×0.6×0.1)×10.0　＝	5.93　m^3
埋戻		(1.1×1.1—0.5×0.5)×0.46×10.0　＝	4.42　m^3
残土処分		5.93　－　4.42 /0.9　＝	1.02　m^3

乗降案内・身障者用

単位数量計算書

10基当り

略図

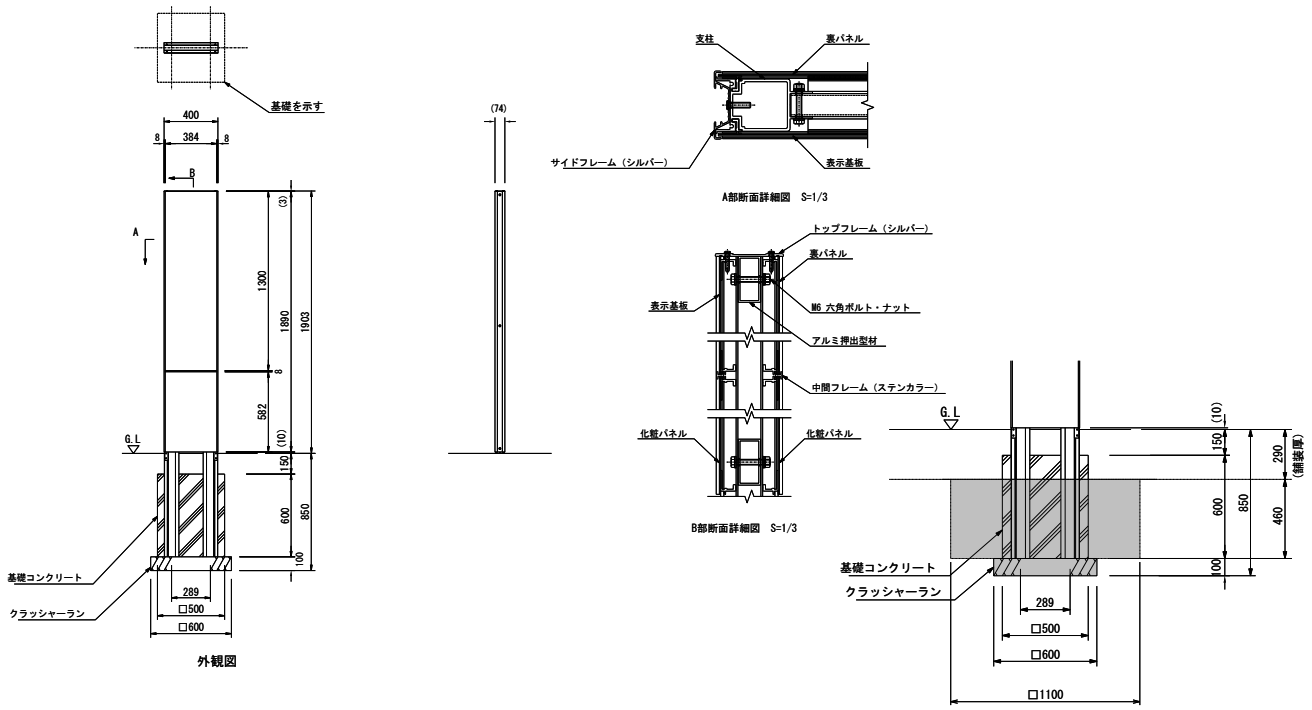

種　　別	規格・寸法	算　出　根　拠	数　　量
乗降案内板	L400×W74×H1903	N=　10.0	10.0　基
コンクリート	σck=18N/㎟ 無筋・鉄筋構造物	V=　((0.50×0.50×0.60-(0.108×0.074×0.60×2))×10.0　＝	1.40　m^3
型枠	無筋・鉄筋構造物	A=　((0.50×0.60×4)×10.0　＝	12.00　m^2
基礎砕石	再生ｸﾗｯｼｬﾗﾝ (RC-40)t=10cm	A=　0.60×0.60×10.0　＝	3.60　m^2
床堀		((1.10×1.10×0.46+0.6×0.6×0.1)×10.0　＝	5.93　m^3
埋戻		(1.1×1.1—0.5×0.5)×0.46×10.0　＝	4.42　m^3
残土処分		5.93　－　4.42 /0.9　＝	1.02　m^3