入東区・インターロッキング敷設等整備工事(その２)

数 量 計 算 書

狭山市役所　市街地整備課

数　量　総　括　表

工事区分	工　種	種　別	細　別	規格・寸法	設計数量	積算数量	単位	摘　要
道路整備								
	舗装工	舗装	インターロッキング舗装A	透水性平板ブロック t=80mm	106.1	106	㎡	(乗入部)
			〃	透水シート(不織布)	106.1	106	㎡	〃
			〃	上層路盤 再生粒調砕石RM-40・t=10cm	86.5	87	㎡	〃
			〃	下層路盤 再生切込砕石RC-40・t=15cm	86.5	87	㎡	〃
			インターロッキング舗装B	透水性平板ブロック t=60mm	251.4	251	㎡	(一般部)
			〃	透水シート(不織布)	251.4	251	㎡	〃
			〃	路盤工 再生切込砕石RC-40・t=10cm	69.2	69	㎡	〃
			〃	フィルター層 クッション砂・t=10cm	69.2	69	㎡	〃
		縁石	地先境界ブロックA	120×120×600	182.3	182	m	
			地先境界ブロック	150×150×600	50.8	51	m	歩道(一般部)
			〃	150×150×600	3.1	3	m	歩道(乗入部)
	敷地造成工	掘削	掘削		39.4	39	㎥	
		残土処理		運搬距離 L=6.0km以下	39.4	39	㎥	
	電気設備工	照明設備	ソーラー照明灯	LEDｿｰﾗｰ--20w GL3.0m	1	1	基	
			道路照明灯	LED街路灯 GL4.50m	3	3	基	
			埋設管(ケーブル)	CV3.5sq-2C	54.6	55	m	
	施設整備工	管理施設	メッシュフェンス	H=1200、@2m	79.8	80	m	
			車止め(可動式)	着脱式錠付サイン無 H650×W700	6	6	基	
			かまどベンチ	W665×L1500×H450	1	1	基	
			デザインベンチB	W1100×L2100×H450	1	1	基	
			円形ベンチ	φ2400×H450	1	1	基	
			スツールB、C	B2基　C2基 W435×L377×H450,H500	4	4	基	
			園名板	W200×L1390×H900	2	2	基	
			ベンチA	W555×L1200×H755	2	2	基	
			自転車放置案内板	W60×L760×H1600	1	1	基	

数　量　総　括　表

工事区分	工　種	種　別	細　別	規格・寸法	設計数量	積算数量	単位	摘　要
			横断防止柵	両フック18本+片フック1本 H=850　チェーン36m	36.0	36	m	
			誘導パネル	300×300(貼付式)	17.4	17	㎡	
		植栽工	サツキツツジ	W=0.4	398	398	株	
			客土(黒土)	(t=30cm)	19.3	19	㎥	
間接工事費								
	共通仮設費							
		技術管理費						
			土質試験	六価クロム溶出試験	1.0	1	検体	

数　量　調　書

※計画平面図(1),(2),(3)参照

細　　別	規格・寸法	算　　式	数　量	単位	備考
インターロッキング敷設工					
インターロッキング舗装A	透水性平板ブロック				
	t=80mm　300×300×80	86.5(1号公園)+19.6(歩道乗入部)	106.1	㎡	(乗入部)
〃					
	透水シート(不織布)	86.5(1号公園)+19.6(歩道乗入部)	106.1	㎡	〃
〃	上層路盤				
	再生粒調砕石RM-40	t=10cm　86.5(1号公園)	86.5	㎡	〃
〃	下層路盤				
	再生切込砕石RC-40	t=15cm　86.5(1号公園)	86.5	㎡	〃
インターロッキング舗装B	透水性平板ブロック				
	t=60mm　300×300×60	42.5(1号公園)+7.8(歩道一般部)+174.4(歩道一般部) +26.7(歩道一般部)	251.4	㎡	(一般部)
〃					
	透水シート(不織布)	42.5(1号公園)+7.8(歩道一般部)+174.4(歩道一般部) +26.7(歩道一般部)	251.4	㎡	〃
〃	路盤工				
	再生切込砕石RC-40	t=10cm 42.5(1号公園)+26.7(歩道一般部)	69.2	㎡	〃
〃	フィルター層				
	クッション砂	t=10cm 42.5(1号公園)+26.7(歩道一般部)	69.2	㎡	〃
地先境界ブロックA					
	120×120×600	106.9(1号公園)+75.4(緑地)	182.3	m	植栽部
地先境界ブロック					
	150×150×600	2.8(1号公園)+48.0(緑地)	50.8	m	歩道(一般部)
〃					
	〃	3.1(1号公園)	3.1	m	歩道(乗入部)
電気設備工					
照明設備					
ソーラー照明灯					
	LEDｿｰﾗｰ-20w GL3.0m	1	1	基	(1号公園)
道路照明灯					
	LED街路灯 GL4.50m	3	3	基	(緑地)
埋設管(ケーブル)					
	CV3.5sq-2C	7.1(1号公園)+47.5(緑地)	54.6	m	
施設整備工					
メッシュフェンス					
	H=1200×@2m	31.8(1号公園)+48.0(緑地)	79.8	m	
車止め(可動式)	着脱式鍵付サイン無				
	H650×W700	6	6	基	(1号公園)
かまどベンチ					
	W665×L1500×H450	1	1	基	(1号公園)
デザインベンチB					
	W1100×L2100×H450	1	1	基	(1号公園)
円形ベンチ					
	φ2400×H450	1	1	基	(1号公園)
スツールB,C					
	W435×L377×H450,H500	4	4	基	(緑地)

数　量　調　書

※計画平面図(1),(2),(3)参照

細　　別	規格・寸法	算　　式	数　量	単位	備考
園名板	W200×L1390×H900	1(1号公園)+1(2号公園)	2	基	
ベンチA	W555×L1200×H755	2	2	基	(緑地)
自転車放置案内板	W60×L760×H1600	1	1	基	(緑地)
横断防止柵	H=850	36.0	36.0	m	(緑地)
誘導パネル	300×300(貼付式)	3.0(1号公園)+14.4(緑地)	17.4	㎡	
植栽工					
サツキツツジ	W=0.4	214(1号公園)+44(緑地)+136+4(2号公園)	398	株	4株/㎡
客土(黒土)	(t=30cm)	16.0(1号公園)+3.3(緑地)	19.3	m^3	

土工集計表

種　　別	規格・寸法	算　　式	数　量	単位
造成工				
切土（掘削）				
		切盛土量計算書　　29.56 ＋ 9.88	39.4	m3
残土処理工				
残土運搬工				
	運搬距離 L=6.0km以下	切盛土量計算書	39.4	m3

切盛土量計算書（点高法）　1号公園

名称	面積	計画路床高さ(m) A	B	C	D	E	F	G	H	I	J	K	L	M	現況高さ(m) A	B	C	D	E	F	G	H	I	J	K	L	M	計画平均 (m)	現況平均 (m)	切盛り高 (m)	切　土 (㎥)	盛　土 (㎥)	備　考
植栽A	29.7	72.32	72.41	72.37	72.44	72.62	72.68	72.69	72.72						72.51	72.57	72.50	72.61	72.92	72.93	73.01	73.07						72.531	72.765	−0.234	6.95	0.00	
植栽B	23.7	72.82	72.82	72.82	72.82	72.82	72.77	72.82	72.84	72.82	72.82	72.86	72.88	72.87	72.38	72.50	72.74	72.77	72.83	72.98	72.86	72.87	72.87	72.86	73.06	73.15	73.15	72.829	72.848	−0.019	0.45	0.00	
インターB	42.5	72.29	72.28	72.39	72.38	72.60	72.59	72.55	72.41						72.35	72.36	72.53	72.53	72.77	72.77	72.90	72.55						72.436	72.595	−0.159	6.76	0.00	
インターA	86.5	72.71	72.69	72.66	72.77	72.78	72.75	72.75	72.75	72.63	72.61	72.50			72.77	72.95	72.30	72.88	72.88	72.89	73.00	73.00	73.00	72.94	72.95			72.691	72.869	−0.178	15.40	0.00	
合　計																															29.56	0.00	

切盛土量計算書（点高法）　緑地

番号	面積（㎡）	計画路床高さ(m)		現況高さ(m)		計画平均（m）	現況平均（m）	切盛り高（m）	切　土（㎥）	盛　土（㎥）	備　考
S2	3.04	73.04		73.15		73.040	73.150	−0.110	0.33	0.00	
S3	2.60	73.04		73.16		73.040	73.160	−0.120	0.31	0.00	
S4	2.32	73.04		73.18		73.040	73.180	−0.140	0.32	0.00	
S5	2.32	73.03		73.21		73.030	73.210	−0.180	0.42	0.00	
S6	2.32	73.01		73.20		73.010	73.200	−0.190	0.44	0.00	
S7	2.31	72.99		73.19		72.990	73.190	−0.200	0.46	0.00	
S8	2.30	72.97		73.18		72.970	73.180	−0.210	0.48	0.00	
S9	2.30	72.92		73.16		72.920	73.160	−0.240	0.55	0.00	
H2	5.64	73.05		73.15		73.050	73.150	−0.100	0.56	0.00	
H3	4.79	73.05		73.17		73.050	73.170	−0.120	0.57	0.00	
H4	4.65	73.04		73.20		73.040	73.200	−0.160	0.74	0.00	
H5	4.64	73.03		73.20		73.030	73.200	−0.170	0.79	0.00	
H6	4.63	73.01		73.19		73.010	73.190	−0.180	0.83	0.00	
H7	4.62	72.99		73.18		72.990	73.180	−0.190	0.88	0.00	
H8	4.61	72.96		73.17		72.960	73.170	−0.210	0.97	0.00	
H9	4.73	72.89		73.15		72.890	73.150	−0.260	1.23	0.00	
合　計	57.82								9.88	0.00	

造成計画平面図(1号公園)

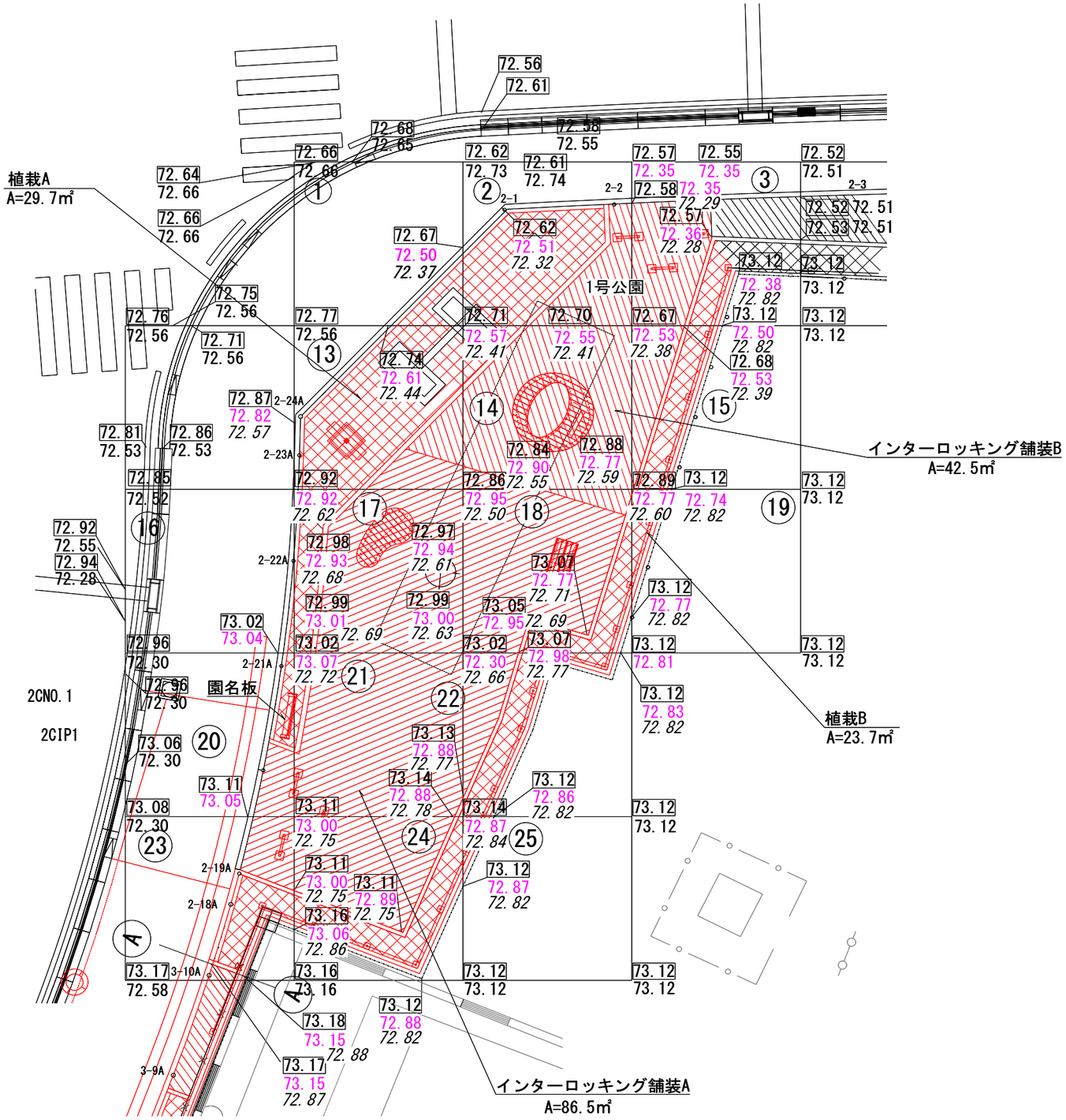

凡　例

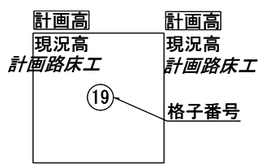

造成計画平面図(緑地)

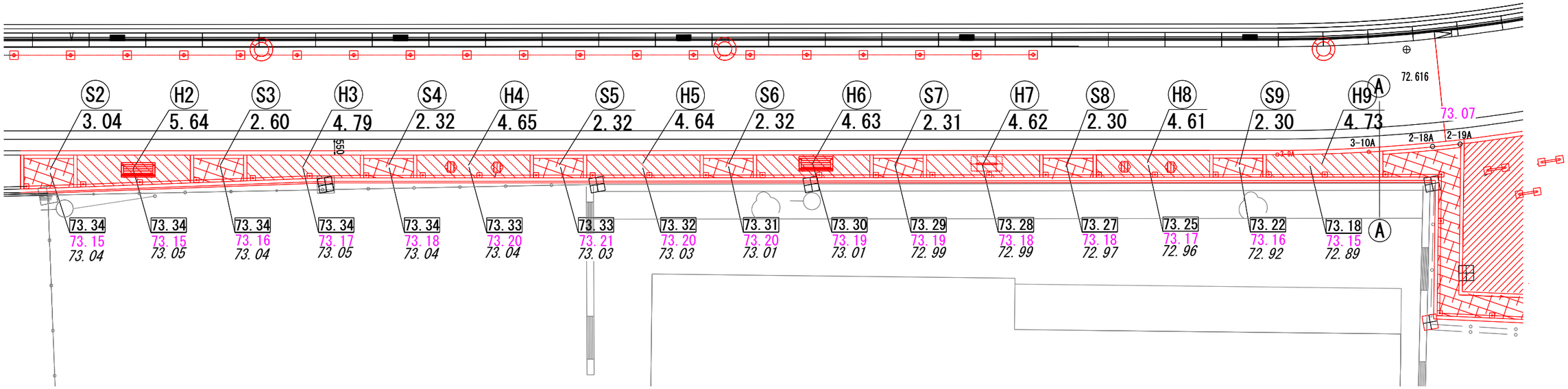

凡　例

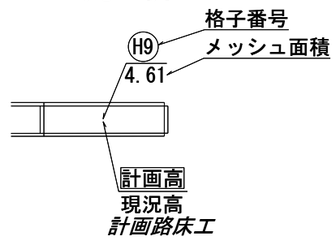

メッシュフェンス　(H=1200)

単位数量計算書

10m当り

略図

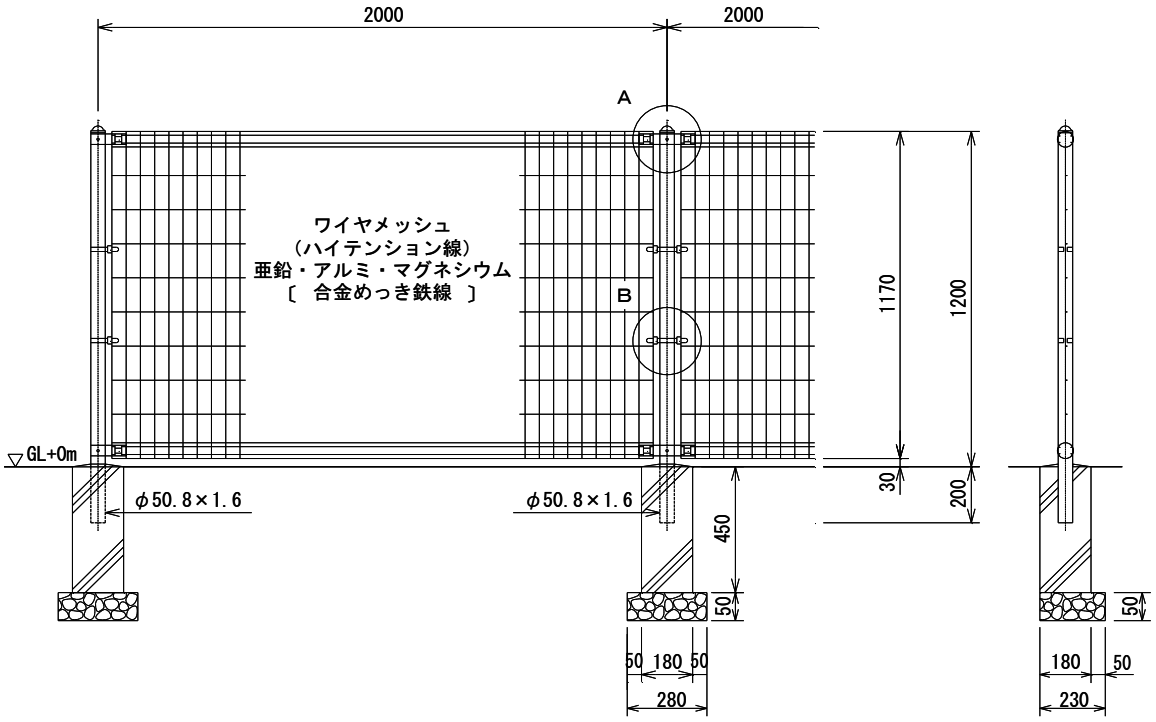

種　　別	規格・寸法	算　出　根　拠	数　　量
メッシュフェンス	(H=1200)		10.0　m
基礎ブロック	180×180×H450	＝	5.00　個
基礎砕石	再生ｸﾗｯｼｬﾗﾝ (RC-40) t=5cm	A=　0.28×0.23×5　＝	0.32　m^2

ソーラ-LED灯

単位数量計算書

10基当り

略図

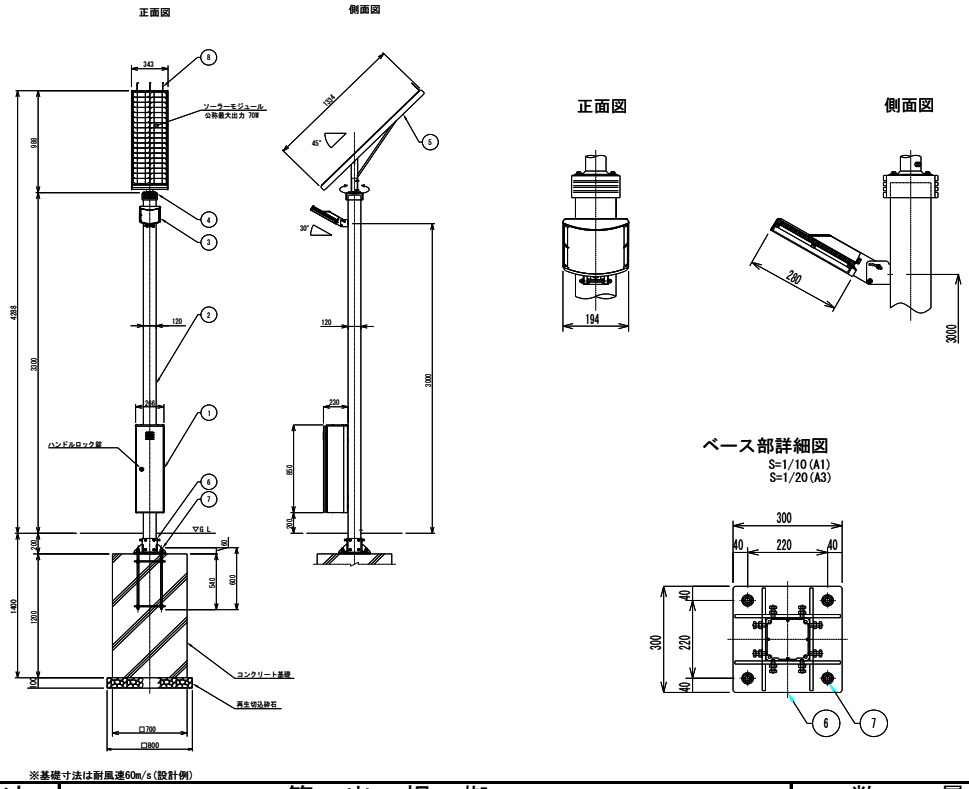

※基礎寸法は耐風速60m/s(設計例)

種　　別	規格・寸法	算　出　根　拠		数　　量
コンクリート	18-8-25	(0.70×0.70×1.20)×10.0	＝	5.88　m^3
型枠	無筋・鉄筋構造物	(1.20×0.70×4)×10.0	＝	33.60　m^2
砕石基礎(t=10cm)	再生ｸﾗｯｼｬﾗﾝ (RC-40)t=10cm	(0.80×0.80)×10.0	＝	6.40　㎡
照明柱	H3300	ポール H3.30m	＝	10　本
照明器具	LED照明		＝	10　基
組アンカーボルト	4-M24×600		＝	10　組

車止め（H=650）（可動式）

単位数量計算書

10基当り

略図

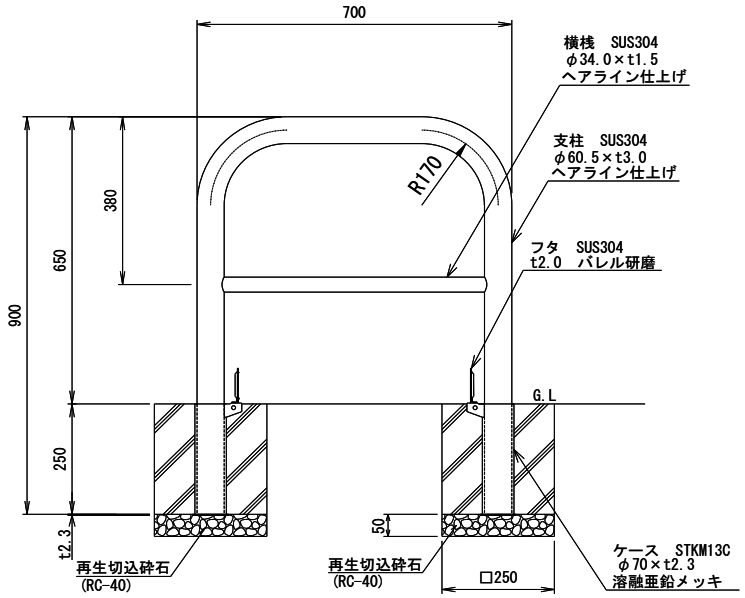

種　別	規格・寸法	算　出　根　拠	数　量
車止め	φ60.5×t3.0×H650	N=　10.0	10.0　基
コンクリート	σck=18N/mm² 無筋・鉄筋構造物	V=　(0.25×0.25×0.25−0.06²×3.14/4×0.25)×20.0　＝	0.30　m³
型枠	無筋・鉄筋構造物	A=　(0.25×0.25×4+0.06×3.14×0.25)×20.0　＝	5.94　m²
基礎砕石	再生ｸﾗｯｼｬﾗﾝ (RC-40) t=5cm	A=　0.25×0.25×20.0　＝	1.25　m²

地先境界ﾌﾞﾛｯｸ(120×120×600 A種)

単位数量計算書

一般部　　10m当り

略図

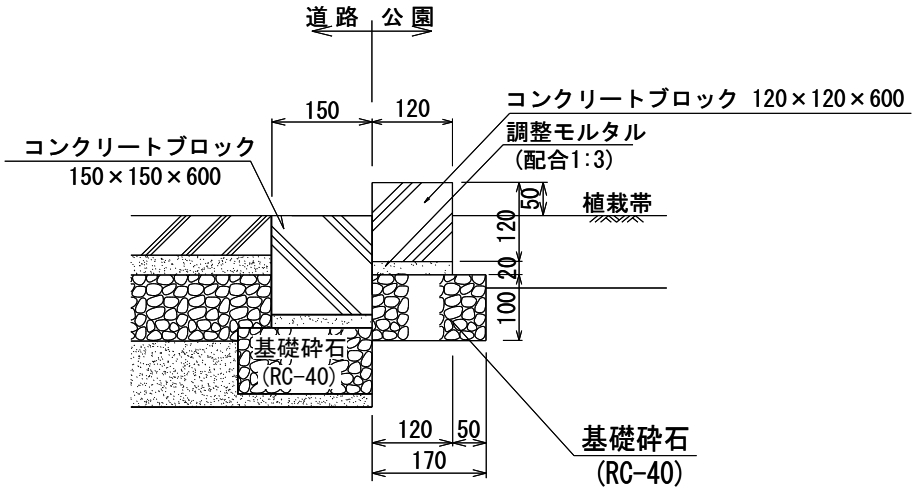

種　別	規格・寸法	算　出　根　拠	数　量
地先境界ﾌﾞﾛｯｸ	120×120×600 (A種)	N=　10/0.60	16.7　個
調整モルタル	配合1:3	V=　0.12×0.02×10.0　＝	0.02　m^3
基礎砕石	再生ｸﾗｯｼｬﾗﾝ (RC-40)t=10cm	A=　0.17×10.0　＝	1.70　m^2
		※ 基礎砕石は、施工パッケージ代価に含む。	

横断防止柵（H=850）

単位数量計算書

10基当り

略図

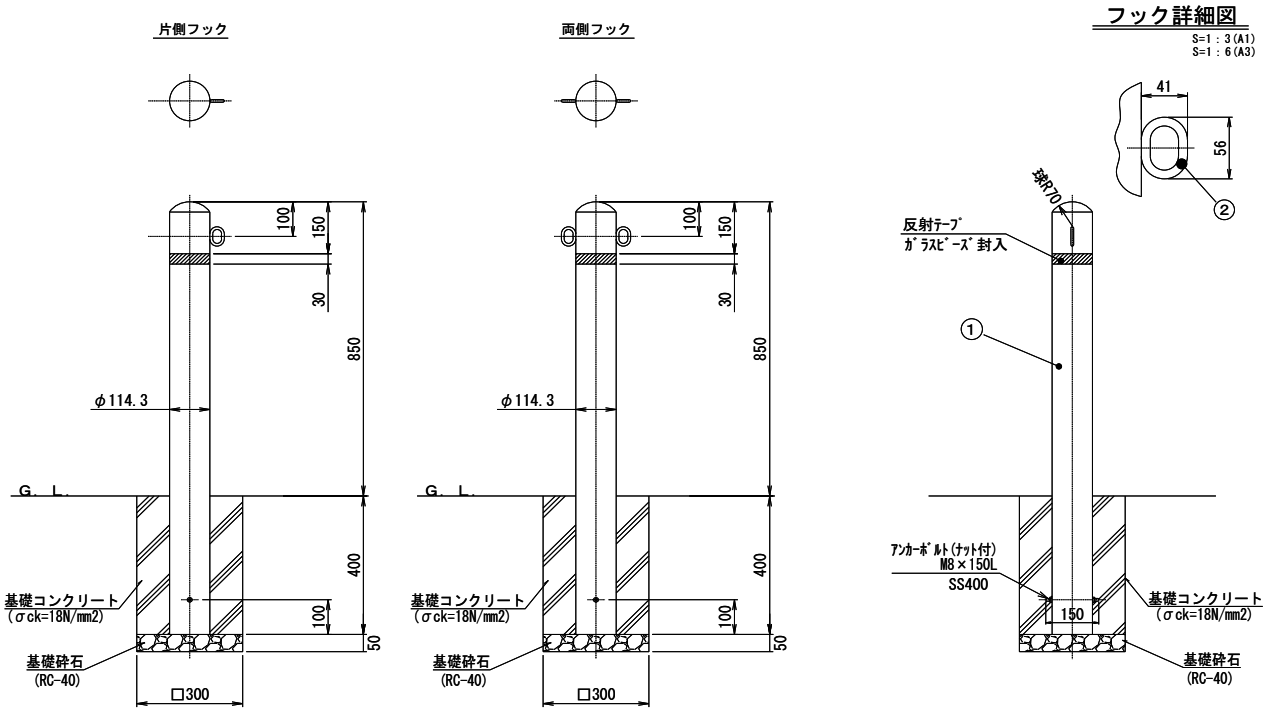

種　別	規格・寸法	算　出　根　拠	数　量
横断防止柵	φ114.3×t4.5×H850	N=　10.0	10.0　本
コンクリート	σck=18N/mm² 無筋・鉄筋構造物	V=　(0.30×0.30×0.40−0.114.3²×3.14/4×0.40)×10.0　＝	0.32　m³
型枠	無筋・鉄筋構造物	A=　0.40×0.30×4×10.0　＝	4.80　m²
基礎砕石	再生ｸﾗｯｼｬﾗﾝ (RC-40)t=5cm	A=　0.30×0.30×10.0　＝	0.90　m²

道路照明灯

単位数量計算書

10基当り

略

図

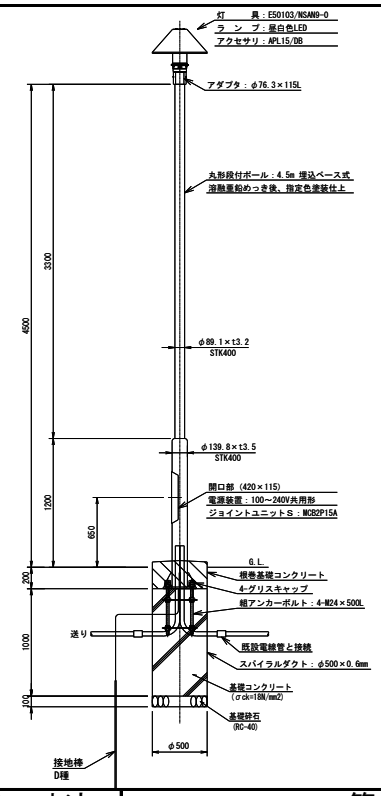

アンカーボルト詳細図

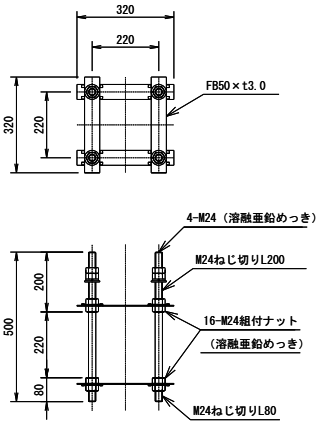

種　　別	規格・寸法	算　出　根　拠		数　　量
コンクリート	18-8-25	$(0.50^2\times3.14/4\times1.00)\times10.0$	＝	1.96　m^3
根巻コンクリート	18-8-25	$(0.50^2\times3.14/4\times0.25-0.140^2\times3.14/4\times0.25)\times10.0$	＝	0.45　m^3
スパイラルダクト	φ500×0.6mm		＝	1.25　m
基礎砕石	再生ｸﾗｯｼｬﾗﾝ (RC-40) t=10cm	$(0.50^2\times3.14/4)\times10.0$	＝	1.96　㎡
接地棒	D種	φ10×1500　連結式接地棒	＝	10　極
照明柱	H4500	丸形段付ポール H4.5m　ベース式	＝	10　基
照明器具	LED照明		＝	10　基
組アンカーボルト	4-M24×500		＝	10　組
ジョイントユニット		1灯用単独連結	＝	10　台
専用ケーブル			＝	10　本

ベンチA

単位数量計算書

10基当り

略図

平面図

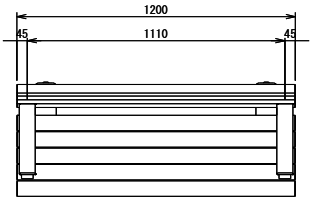

立面図

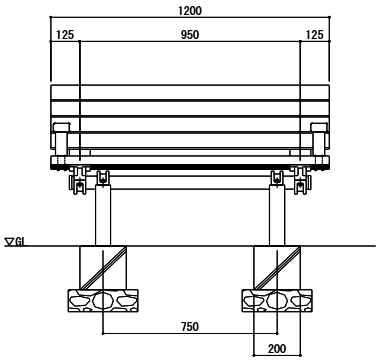

側面図

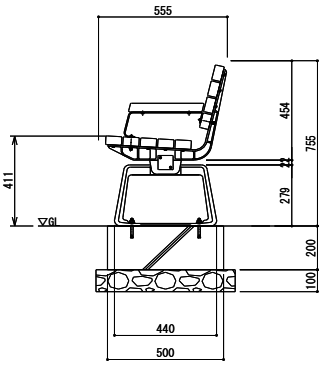

種　別	規格・寸法	算　出　根　拠	数　量
ベンチ	W555×L1200×H755	N=　10.0	10.0　基
コンクリート	σck=18N/mm² 無筋・鉄筋構造物	V=　(0.20×0.50×0.20×2)×10.0　＝	0.40　m^3
型枠	無筋・鉄筋構造物	A=　(0.20×0.50×4+0.20×0.20×4)×10.0　＝	5.60　m^2
基礎砕石	再生ｸﾗｯｼｬﾗﾝ (RC-40) t=10cm	A=　(0.60×0.30×2)×10.0　＝	3.60　m^2

地先境界ﾌﾞﾛｯｸ(150×150×600　C種)　**単位数量計算書**　　一般部　　10m当り

略図

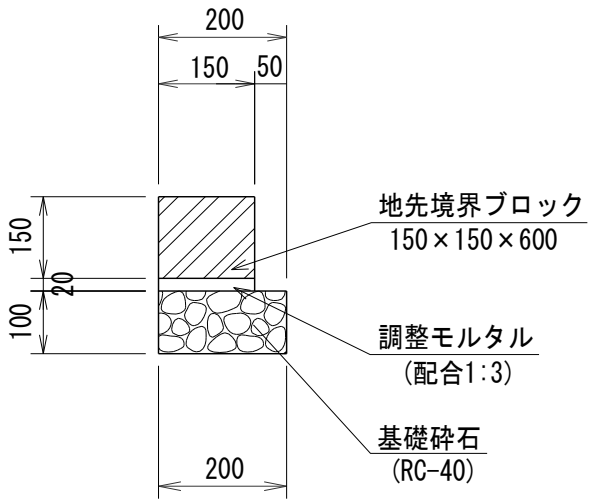

種　　別	規格・寸法	算　出　根　拠	数　　量
地先境界ﾌﾞﾛｯｸ	150×150×600 （C種）	N=　10/0.60	16.7　個
調整モルタル	配合1:3	V=　0.15×0.02×10.0　＝	0.03　m^3
基礎砕石	再生ｸﾗｯｼｬﾗﾝ (RC-40)t=10cm	A=　0.20×10.0　＝	2.00　m^2
		※ 基礎砕石、調整モルタルは、施工パッケージ代価に含む。	

地先境界ﾌﾞﾛｯｸ(150×150×600　C種)　**単位数量計算書**　　乗入部　　10m当り

略図

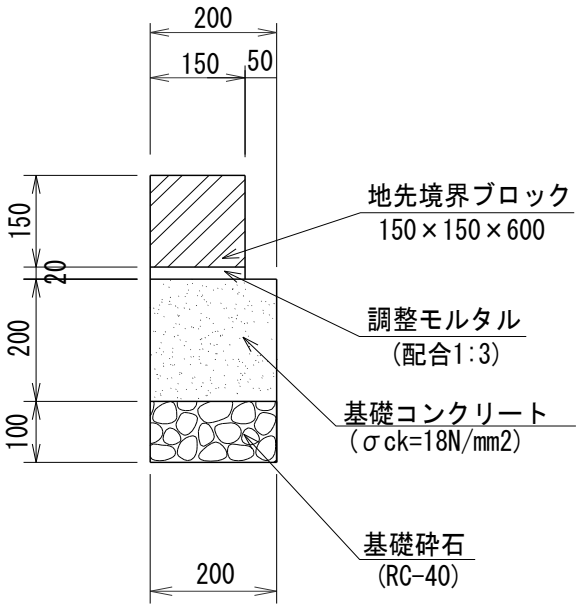

種　　別	規格・寸法	算　出　根　拠	数　　量
地先境界ﾌﾞﾛｯｸ	150×150×600 （C種）	N=　10.0/0.60	16.7　個
調整モルタル	配合1:3	V=　0.15×0.02×10.0　＝	0.03　m^3
コンクリート	σck=18N/㎟ 無筋・鉄筋構造物	V=　0.20×0.20×10.0　＝	0.40　m^3
型枠	無筋・鉄筋構造物	A=　(0.10×2)×10.0　＝	2.00　m^2
基礎砕石	再生ｸﾗｯｼｬﾗﾝ (RC-40)t=10cm	A=　0.20×10.0　＝	2.00　m^2
		※ 基礎コン、型枠、基礎砕石、調整モルタルは、施工パッケージ代価に含む。	

園名板

単位数量計算書

10基当り

略

【平面図 S=1:20】

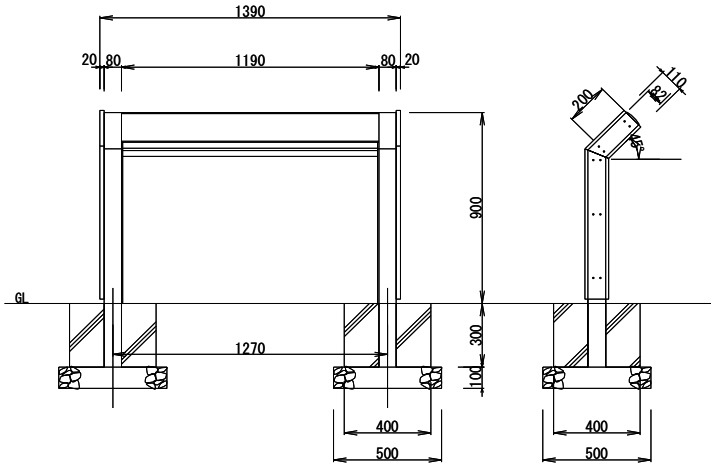

図

種　　別	規格・寸法	算　出　根　拠	数　　量
園名板	W200×L1390×H900	N=　10.0	10.0　基
コンクリート	σck=18N/mm² 無筋・鉄筋構造物	V=　(0.40×0.40×0.30×2)×10.0　＝	0.96　m^3
型枠	無筋・鉄筋構造物	A=　((0.40×0.30×4)×2)×10.0　＝	9.60　m^2
基礎砕石	再生ｸﾗｯｼｬﾗﾝ (RC-40) t=10cm	A=　(0.50×0.50×2)×10.0　＝	5.00　m^2

デザインベンチB

単位数量計算書

10基当り

略図

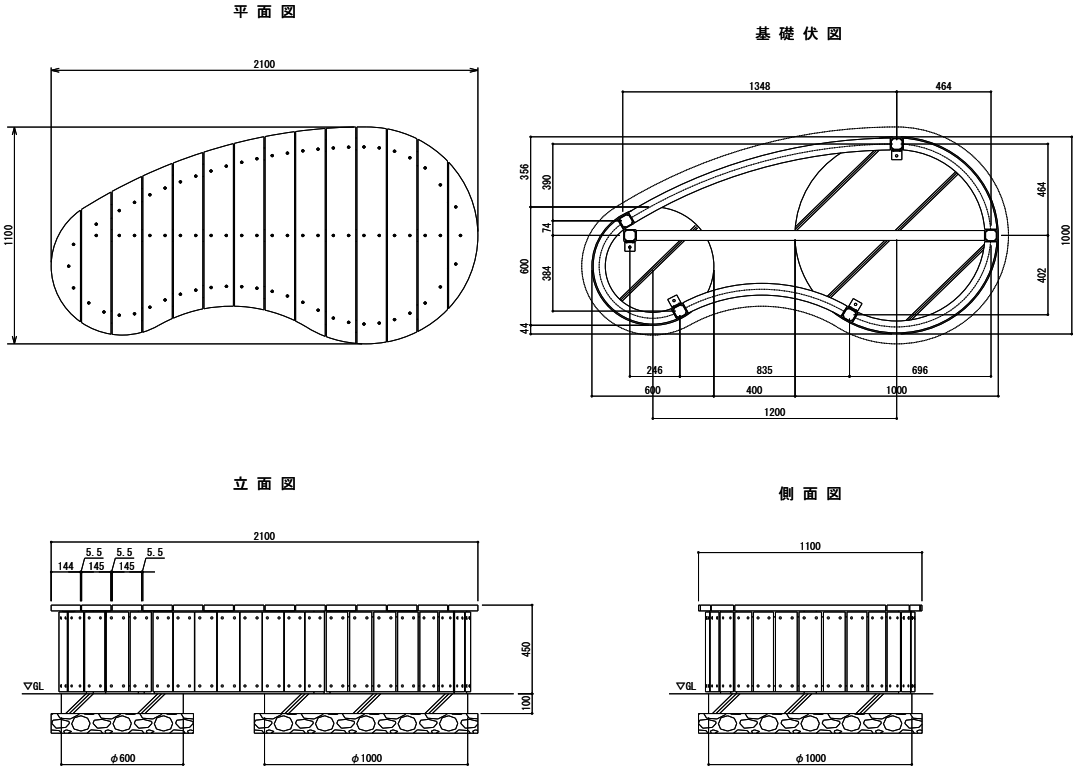

種　別	規格・寸法	算　出　根　拠	数　量
デザインベンチB	W1100×L2100×H450	N=　10.0	10.0　基
コンクリート	18-8-25	$(0.60^2\times3.14/4\times0.10+1.00^2\times3.14/4\times0.10)\times10.0$　＝	1.07　m^3
型枠	無筋・鉄筋構造物	$(0.60\times3.14\times0.10+1.00\times3.14\times0.10)\times10.0$　＝	5.02　m^2
基礎砕石	再生ｸﾗｯｼｬﾗﾝ (RC-40) t=10cm	$(0.70^2\times3.14/4+1.10^2\times3.14/4)\times10.0$　＝	13.35　m^2

円形ベンチ

単位数量計算書

10基当り

略図

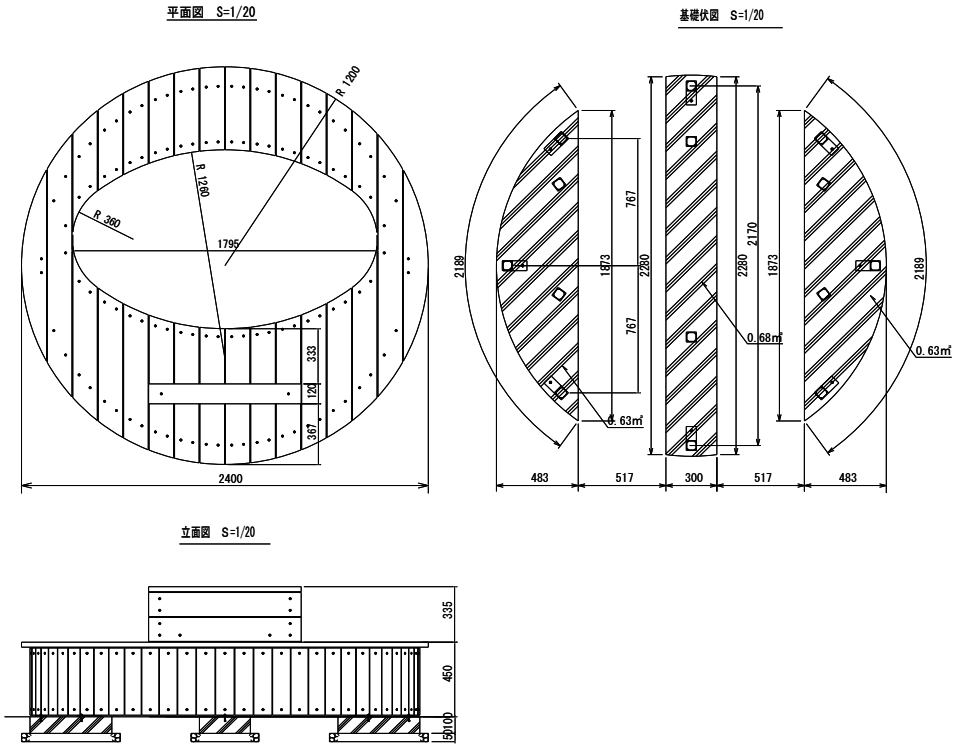

種　別	規格・寸法	算　出　根　拠	数　量
円形ベンチ	φ2400×H450	N=　10.0	10.0　基
コンクリート	18-8-25	((0.63+0.63+0.68)×0.10)×10.0　＝	1.94　m^3
型枠	無筋・鉄筋構造物	(2.189+1.873+2.28+0.3)×0.1×2×10.0　＝	13.28　m^2
基礎砕石	再生ｸﾗｯｼｬﾗﾝ (RC-40)t=5cm	(0.84+0.84+0.95)×10.0　※CADより面積算定　＝	26.30　㎡

スツールB,C

単位数量計算書

10基当り

略図

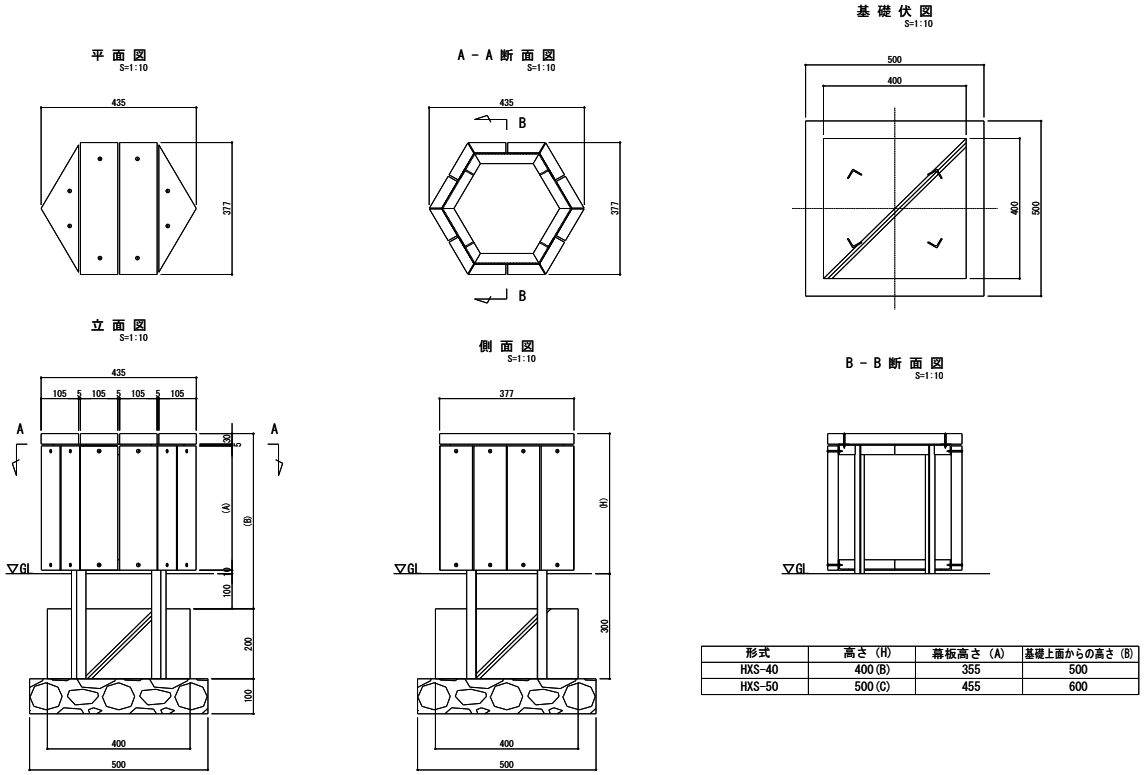

形式	高さ (H)	幕板高さ (A)	基礎上面からの高さ (B)
HXS-40	400 (B)	355	500
HXS-50	500 (C)	455	600

種　別	規格・寸法	算　出　根　拠		数　量
スツールB,C	W435×L377×H450,H500	N=　10.0		10.0　基
コンクリート	18-8-25	(0.40×0.40×0.20)×10.0	＝	0.32　m^3
型枠	無筋・鉄筋構造物	(0.40×0.20×4)×10.0	＝	3.20　m^2
基礎砕石	再生ｸﾗｯｼｬﾗﾝ (RC-40) t=10cm	0.50×0.50×10.0	＝	2.50　m^2

かまどベンチ

単位数量計算書

10基当り

略図

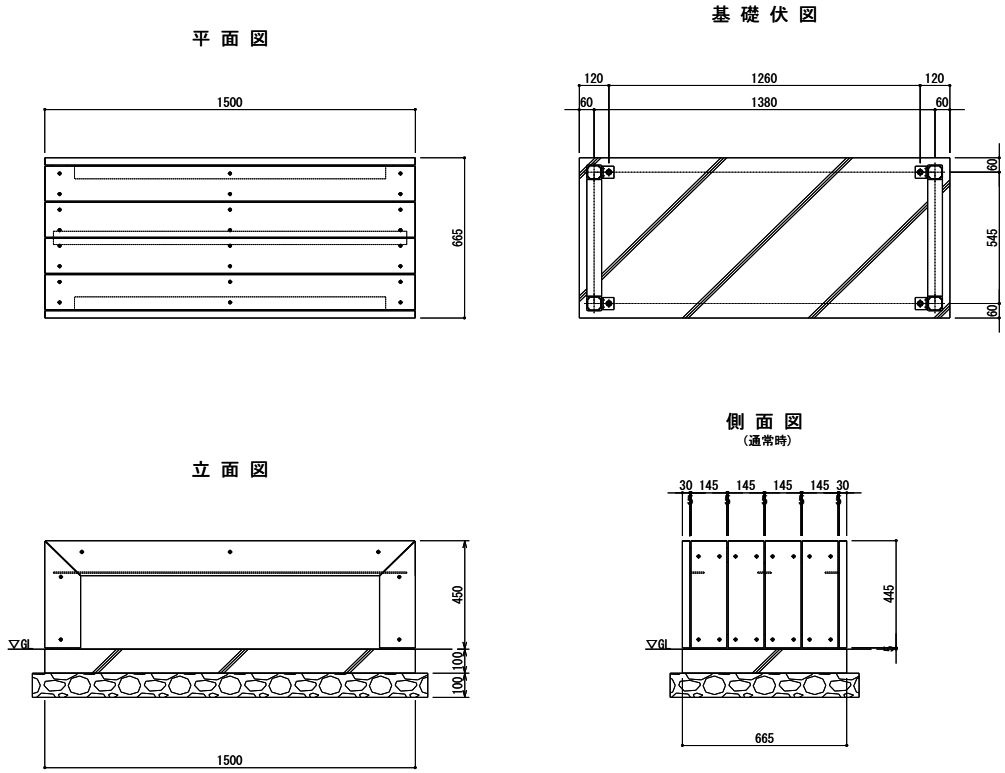

種　別	規格・寸法	算　出　根　拠	数　量
かまどベンチ	W665×L1500×H450	N=　10.0	10.0　基
コンクリート	18-8-25	(1.50×0.665×0.10)×10.0　＝	1.00　m^3
型枠	無筋・鉄筋構造物	(1.50×0.10×2+0.665×0.10×2)×10.0　＝	4.33　m^2
基礎砕石	再生ｸﾗｯｼｬﾗﾝ (RC-40)t=10cm	1.60×0.765×10.0　＝	12.24　m^2

自転車放置案内板

単位数量計算書

10基当り

略図

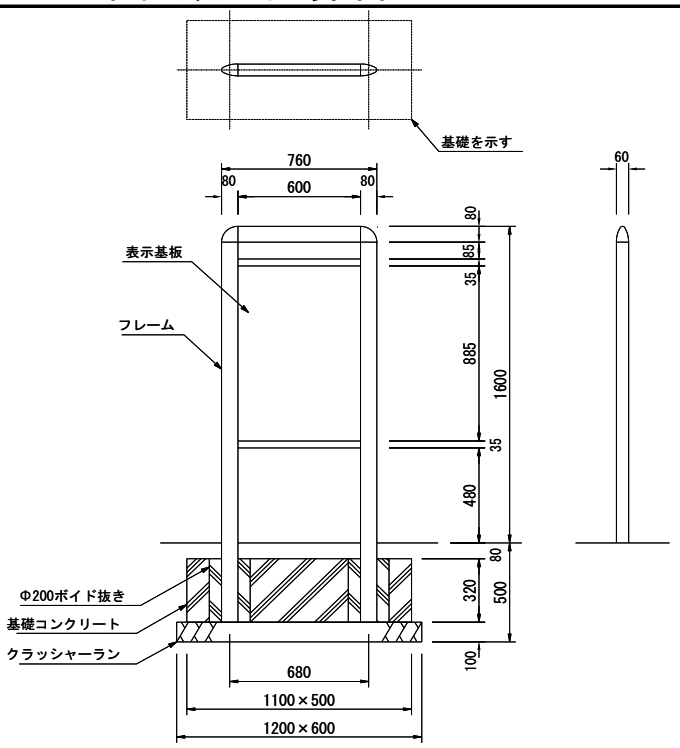

外観図

種　　別	規格・寸法	算　出　根　拠	数　　量
自転車放置案内板	W60×L760×H1600	N=　10.0	10.0　基
コンクリート	18-8-25	(1.10×0.50×0.32)×10.0　＝	1.76　m^3
型枠	無筋・鉄筋構造物	(1.10×0.32×2+0.50×0.32×2+0.2×3.14×0.32×2)×10.0　＝	14.26　m^2
基礎砕石	再生ｸﾗｯｼｬﾗﾝ (RC-40)t=10cm	1.20×0.60×10.0　＝	7.20　m^2