入東区・駅前広場等築造工事(その2)

数 量 計 算 書

狭山市役所　市街地整備課

目　　次

［１］数　量　総　括　表

［２］道　路　土　工

［３］地　盤　改　良　工

［４］排　水　構　造　物　工

［５］舗　装　工

［６］縁　石　工

［７］道　路　照　明　設　備　工

［８］付　属　施　設　工

［９］区　画　線　工

［１０］構　造　物　撤　去　工

［１１］植　栽　工

［１２］材　料　計　算　書

［１］ 数　　量　　総　　括　　表

数　量　総　括　表

NO.1

工　種	種　別	細　別	規格・寸法	単位	設計数量	積算数量	摘　要
道路土工							
	掘削工						
		堀　削	機械施工	m^3	310.2	310	
	床掘工						
		床 堀	機械施工	m^3	101.0	100	
	埋戻工						
		埋　戻（発生土）	埋戻幅1.0m未満	m^3	30.8	30	
		〃	埋戻幅1.0m以上4.0m未満	m^3	23.9	20	
		埋　戻（再生砂）	埋戻幅1.0m未満	m^3	10.3	10	
		〃	埋戻幅1.0m以上4.0m未満	m^3	10.0	10	
		砂基礎	機械施工	m^3	10.2	10	
	残土運搬工						
		残土運搬	運搬距離 L=6.0km以下	m^3	366.7	370	
地盤改良工							
	地盤改良工						
		路床改良	（セメント系固化材：t=35cm）	m^3	148.8	149	
排水構造物工							
	側溝工						
		長尺U型側溝A	300×300	m	39.3	39	駅前広場

数　量　総　括　表

NO.2

工　種	種　別	細　別	規格・寸法	単位	設計数量	積算数量	摘　要
		長尺U型側溝B	300×300	m	13.3	13	センタースリット 市道B第299号線
	集水桝工						
		集水桝	400×400×h1250	基	1	1	駅舎雨水
		管理桝	□300×ｈ700	基	2	2	
		シェルター用浸透桝	□450×H1060	基	2	2	
	管渠工						
		硬質塩化ビニル管布設工	φ200VU	m	24.5	25	
		可とう継手	貼付けタイプ本管系φ200mm	個	4	4	
舗装工							
	不陸整正工						
		不陸整正工	補足材なし	㎡	1,257.6	1,260	(車道部)
	舗装工(車道)						
		表層工 (t=5cm)	再生密粒度アスコン(20)	㎡	1,449.1	1,450	(車道部・新設)
		半たわみ舗装 表層工 (t=5cm)	開粒度アスコン(13)	㎡	121.7	122	(車道部・新設)
		半たわみ舗装 基層工 (t=5cm)	再生粗粒度アスコン(20)	㎡	121.7	122	(車道部・新設)
	路盤工(車道)						
		上層路盤工(t=15cm)	再生粒調砕石(RM-40)	㎡	191.5	192	(車道部・新設)
		下層路盤工(t=19cm)	再生切込砕石(RC-40)	㎡	191.5	192	(車道部・新設)
	舗装工(歩道)						

数　量　総　括　表

NO.3

工　種	種　別	細　別	規格・寸法	単位	設計数量	積算数量	摘　要
		表層工（t=6cm）	透水性特殊平板BL(t=6cm)	㎡	349.7	350	(歩道部・新設)
		透水シート	（不織布）	㎡	349.7	350	
		路盤工	(再生切込砕石・t=10cm)	㎡	349.7	350	
		フィルター層工	（再生砂・t=10cm）	㎡	349.7	350	
縁石工							
	縁石工						
		歩車道境界ブロック	摺付部	m	2.4	2	
		〃	一般部	m	26.1	26	
		〃	切下部	m	11.2	11	
		〃	乗入部	m	74.5	75	
		地先境界ブロックC	150×150×600	m	16.0	16	一般部
		〃	150×150×600	m	43.9	44	乗入部
		地先境界ブロックA	120×120×600	m	23.2	23	公園見切り
道路照明設備工							
	照明設備工						
		道路照明灯	H=4.5m	基	4	4	(一般用)
		ハンドホール	H=910	基	3	3	
		引込柱・分電盤	SH-6 分電盤 300*300*120D	基	1	1	鍵付き防雨型
	配管・配線工						

数　量　総　括　表

工　種	種　別	細　別	規格・寸法	単位	数　量	積算数量	摘　要
		波付硬質ポリエチレン管	FEP30	m	73.7	74	地中配管
		電線（外径11.5mm）	CV/3.5sq-2C	m	73.7	74	
		埋設シート	150mm　2倍　電力用	m	73.7	74	
付属施設工							
	特殊ブロック設置工						
		誘導パネル	□300×300	㎡	31.6	32	
	防護柵工						
		横断防止柵A	(H=900)	m	41.0	41	
		横断防止柵B	(H=850)	m	53.4	53	両フック　28本
		車止めA	(H700・上下式)	本	11	11	
		車止めB	(H850・固定式)	本	4	4	
		視線誘導標	(H800・着脱式)	本	2	2	
	サイン設置工	時計塔	H=4500	基	1	1	
	ベンチ設置工	デザインベンチA	W=1450 H=450	基	2	2	
区画線工							
	溶融式区画線	実線(白)	W=15cm	m	274.2	270	
	〃	実線(白)	W=45cm	m	6.1	6	
	〃	ゼブラ(白)	W=45cm	m	31.3	31	
	〃	実線(白)	W=15cm換算	m	92.8	93	
構造物撤去工							

数　量　総　括　表

工　種	種　別	細　別	規格・寸法	単位	数　量	積算数量	摘　要
	構造物撤去	舗装版切断工	(t=15cm以下)	m	4.2	4	
		舗装版撤去	(t=5cm)	㎡	44.3	44	
		As殻運搬・処分	運搬距離L=7.0km以下	m^3	2.2	2	
		アスファルト切断濁水処分費		m^3	0.01	0.01	
		アスファルト切断濁水運搬費	積載量2t運搬距離10kmまで	台	1	1	
植栽工							
	植栽工						
		客土	(t=30cm)	m^3	1.1	1	
		低木	(サツキツツジ)	株	16	16	4株/㎡
間接工事費							
	共通仮設費						
		技術管理費	土質試験費 六価クロム溶出試験	検体	1	1	
			現場CBR試験	箇所	1	1	

[2]　道　　路　　土　　工

道路土工集計　　調　　書　　NO.1

掘削工					
	堀　削	機械施工	（土量計算書より）	92.56 m^3	市道B第299号線
	〃	V=148.8×0.74	（舗装平面図・路床改良）	110.11 m^3	駅前広場
	〃	V=349.7×0.29	（舗装平面図・歩道部）	101.41 m^3	〃
	〃	V=121.7×0.05	（舗装平面図・半たわみ舗装）	6.09 m^3	〃
			合　計	310.2 m^3	
床掘工	床 堀	機械施工	（土量計算書より）	7.45 m^3	市道B第299号線
	〃	〃	雨水管渠布設	6.18 m^3	駅前広場雨水
	〃	〃	雨水管渠布設	45.27 m^3	駅前広場雨水
	〃		V=2.55m^3/10基×4基	1.02 m^3	照明基礎
	〃		V=55.0/100×63.2	34.76 m^3	照明灯配管
	〃	〃	V=60.0/100×10.5	6.30 m^3	照明灯配管(車道横断部)
			合　計	101.0 m^3	
埋戻工	埋　戻（発生土）	機械施工	埋戻幅1.0m未満（土量計算書より）	7.45 m^3	市道B第299号線
	〃	〃	〃 '31.0/100×63.2	19.59 m^3	照明灯配管
	〃	〃	V=36.0/100×10.5	3.78 m^3	照明灯配管(車道横断部)
			合　計	30.8 m^3	
	埋　戻（発生土）	機械施工	埋戻幅1.0m以上4.0m未満	3.17 m^3	駅前広場雨水
	〃	〃	〃	20.69 m^3	駅前広場雨水

		合　計	23.9 m^3	
埋　戻（再生砂）埋戻幅1.0m未満		V= 14.0/100×73.7	10.32 m^3	照明灯配管
埋　戻（再生砂）機械施工	埋戻幅1.0m以上4.0m未満		1.08 m^3	駅前広場雨水
埋　戻（再生砂）　〃	〃		8.93 m^3	駅前広場雨水
		合 計	10.0 m^3	
砂基礎　機械施工			0.31 m^3	駅前広場雨水
〃　〃			2.53 m^3	駅前広場雨水
〃　〃		V= 10.0/100×73.7	7.4 m^3	照明灯配管
		合 計	10.2 m^3	
残土運搬工				
残土運搬　L=6.0km以下	掘削+床堀-(埋戻)／0.9		350.3 m^3	DID有
〃　〃			1.02 m^3	照明基礎
		V= 20.9/100×73.7	15.40 m^3	照明灯配管
		合 計	366.7 m^3	

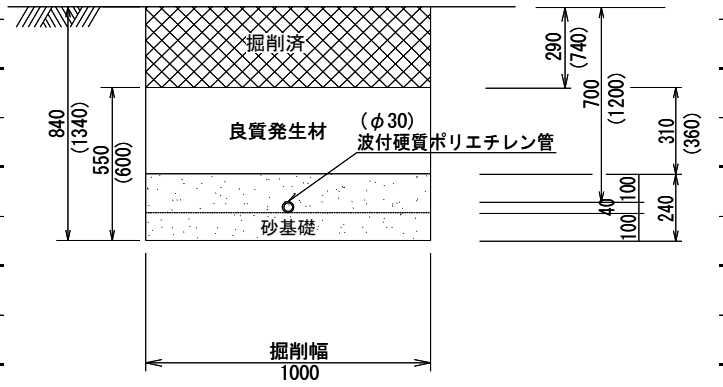

※（　）書きの数値は、横断部の数値を示す。

床　堀	V=0.55×1.00×100	55.0	m^3	100m当り
砂基礎	V=0.10×1.00×100	10.0	m^3	100m当り
(砂)埋戻工	V=0.14×1.00×100	14.0	m^3	100m当り
(発生土)埋戻工	V=0.31×1.00×100	31.0	m^3	100m当り
残土処分	V=55.0-31.0×1.1	20.9	m^3	100m当り
床　堀　(車道横断部)	V=0.60×1.00×100	60.0	m^3	100m当り
(発生土)埋戻工　〃	V=0.36×1.00×100	36.0	m^3	100m当り
残土処分　〃	V=60.0-36.0×1.1	20.4	m^3	100m当り

堀　削　　土 量 計 算 書　　NO.1

測　点	距　離	断 面 積	平均断面	体　積	備　　考
NO.0		10.00			
	9.02		8.00	72.16	
IP.1		6.00			
	2.96		6.00	17.76	
IP.2		6.00			
	0.44		6.00	2.64	
IP.2+0.437		6.00			
合　計	12.42m			92.56m3	

埋　戻　　土 量 計 算 書　　NO.1

測　点	距　離	断 面 積	平均断面	体　積	備　　考
NO.0		0.60			
	9.02		0.60	5.41	
IP.1		0.60			
	2.96		0.60	1.78	
IP.2		0.60			
	0.44		0.60	0.26	
IP.2+0.437		0.60			
合　計	12.42m			7.45m3	

床　堀　　土 量 計 算 書　　NO.1

測　点	距　離	断 面 積	平均断面	体　積	備　　考
NO.0		0.60			
	9.02		0.60	5.41	
IP.1		0.60			
	2.96		0.60	1.78	
IP.2		0.60			
	0.44		0.60	0.26	
IP.2+0.437		0.60			
合　計	12.42m			7.45m3	

土工算出根拠図　(VUφ200) 雨水管

管体延長　2.55　m

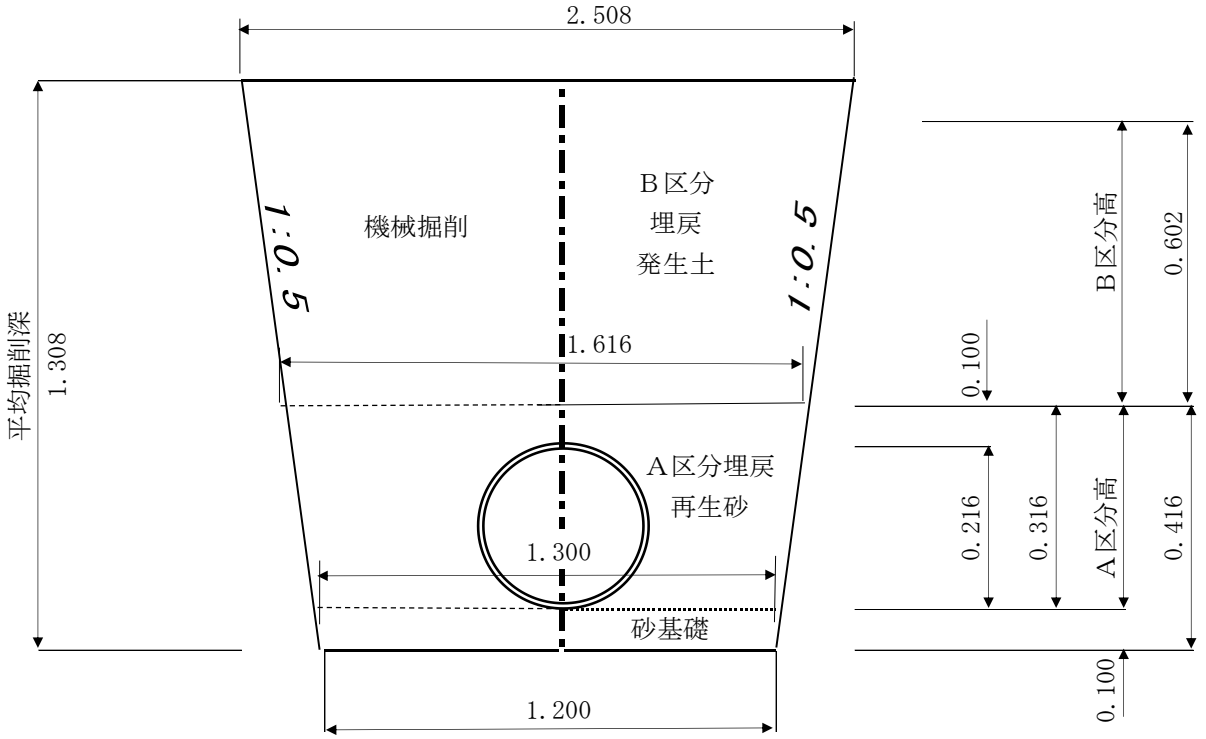

工　　種	算　　出　　根　　拠	数　値
床 堀	((1.200 + 2.508)　× 1.308 ÷2　) × 2.55	6.18 m^3
砂基礎　(t=10cm)	2.55　×　1.20　×　0.100	0.31 m^3
	管断面積： 0.216^2 × π/4 ＝ 0.037	
A区分埋戻（再生砂）m当り	((1.300 + 1.616)　× 0.316 ÷2　) - 0.037	0.424 m3/m
A区分埋戻（再生砂）	0.424 × 2.55	1.08 m^3
B区分埋戻（発生土）	((1.616 + 2.508)　× 0.602 ÷2)　× 2.55	3.17 m^3
残土処分	6.18　－(　3.17　×　1.11)	2.66 m^3

土工算出根拠図　(VUφ200) 雨水管

管体延長　21.05　m

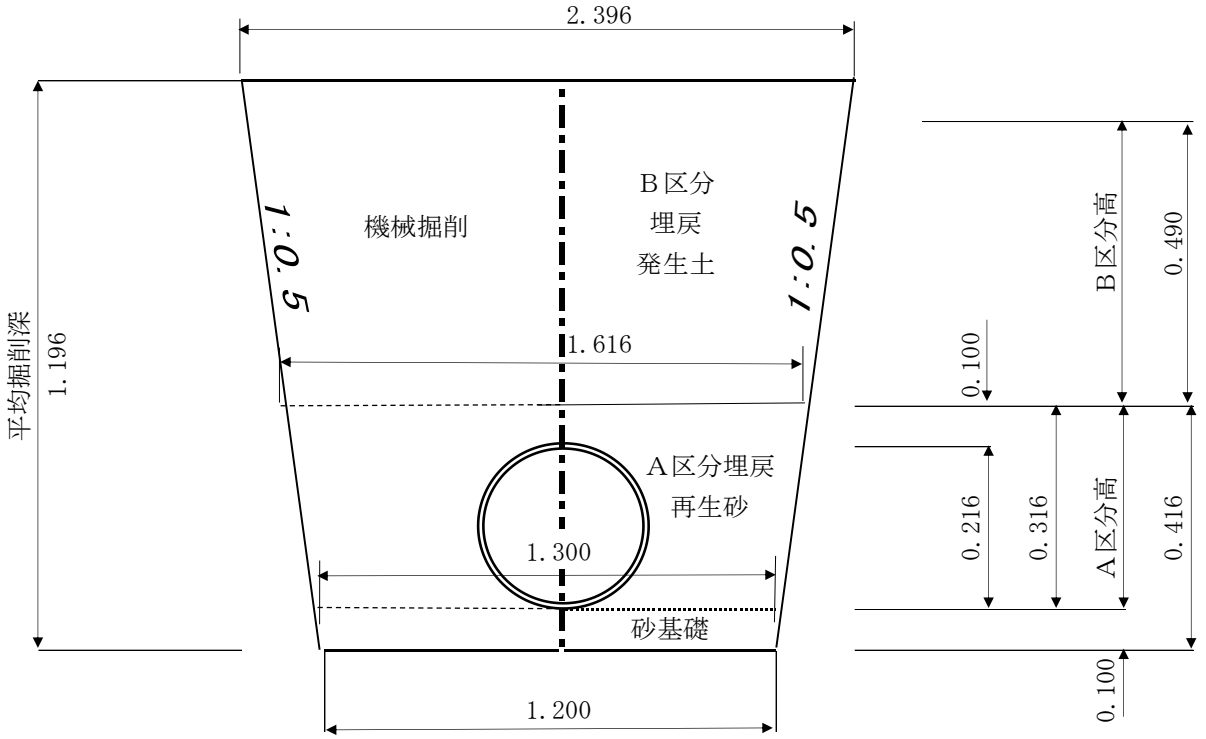

工　　種	算　　出　　根　　拠	数　値
床 堀	((1.200 + 2.396) × 1.196 ÷2) × 21.05	45.27 m^3
砂基礎　(t=10cm)	21.05 × 1.20 × 0.100	2.53 m^3
	管断面積： 0.216^2 × π/4 ＝ 0.037	
A区分埋戻（再生砂）m当り	((1.300 + 1.616) × 0.316 ÷2) - 0.037	0.424 m3/m
A区分埋戻（再生砂）	0.424 × 21.05	8.93 m^3
B区分埋戻（発生土）	((1.616 + 2.396) × 0.490 ÷2) × 21.05	20.69 m^3
残土処分	45.27 －(20.69 × 1.11)	22.30 m^3

［3］　地　盤　改　良　工

地盤改良工集計　　調　　書　　NO.1

路床改良	（セメント系固化材：t=35cm）	車道部	148.8 ㎡	舗装平面図参照
		合計	148.8 ㎡	

［4］　排　水　構　造　物　工

排水構造物工集計　調　書

側溝工			
長尺U型側溝A300×300		39.3 m	駅前広場
長尺U型側溝B300×300		13.3 m	市道B第299号線
集水桝工			
集水桝700×700×H1400		1 基	駅舎雨水
管理桝(□300×h700)		2 基	市道B第299号線
シェルター用浸透桝 □450×H1060		2 基	駅前シェルター
管渠工			
硬質塩化ビニル管布設工	L=3.00+21.50	24.5 m	計画平面図参照
可とう継手	貼付けタイプ 本管径φ200	4 個	

排水構造物工　　調　　書　　右側　　NO.1

区　間	単　位	排水構造物 長尺U型側溝 A300×300	集水桝700×700×H1400	管理桝 (□300×h700)	長尺U型側溝 B300×300			備　考
2CNO.5+2.63～2CEC.6+1.00	m	39.3						
駅前広場歩道内	基		1					駅舎雨水
NO.0～NO.0+0.50	基			1				市道B第299号線
NO.0+0.50～NO.0+2.00	m				2.2			〃
NO.0+2.00～NO.0+2.50	基			1				〃
NO.0+2.50～IP.2+0.437	m				11.1			〃
合 計		39.3	1	2	13.3			

［5］　舗　　装　　工

舗装準備工

不陸整正工	補足材なし	(車道部)	A=	1,257.6 ㎡	計画舗装平面図参照

アスファルト舗装工　(車道部・新設)

再生密粒度アスコン(20)	(t=5cm)		A=	1,257.6 ㎡	計画舗装平面図参照
〃	〃	(路床改良部)	A=	148.8 ㎡	〃
〃	〃	市道B第299号線	A=	42.7 ㎡	計画平面図参照
			合 計	1,449.1 ㎡	

半たわみ舗装（セメントミルク浸透）

開粒度アスコン(13)	(t=5cm)	(車道部)	A=	121.7 ㎡	計画舗装平面図参照
再生粗粒度アスコン(20)	(t=5cm)	(車道部)	A=	121.7 ㎡	計画舗装平面図参照

路盤工　(車道部・新設)

再生粒調砕石(RM-40)	(t=15cm)		A=	148.8 ㎡	計画舗装平面図参照
〃	〃	市道B第299号線	A=	42.7 ㎡	計画平面図参照
			合 計	191.5 ㎡	
再生切込砕石(RC-40)	(t=19cm)		A=	148.8 ㎡	計画舗装平面図参照
〃	〃	市道B第299号線	A=	42.7 ㎡	計画平面図参照
			合 計	191.5 ㎡	

表層工

透水性特殊平板BL(t=6cm)	(歩道部・新設)	A=	349.7	m^2	計画舗装平面図参照
クッション砂	(t=3cm)	A=	349.7	m^2	〃
透水シート	(不織布)	A=	349.7	m^2	〃
路盤工	(再生切込砕石・t=10cm)	A=	349.7	m^2	〃
フィルター層工	(再生砂・t=10cm)	A=	349.7	m^2	〃

［6］　縁　　石　　工

縁石工集計　　調　　書　　NO.1

歩車道境界ブロック

摺付部		2.4 m	
一般部		26.1 m	
切下部		11.2 m	
乗入部		74.5 m	

地先道境界ブロック　(C種)

一般部	150×150×600	16.0 m	
乗入部	150×150×600	43.9 m	(バス・タクシープール見切り)

地先道境界ブロック　(A種)

	120×120×600	23.2 m	

縁石工　　調　　書　　NO.1

区　間	単　位	歩車道境界ﾌﾞﾛｯｸ							備　考
		摺付部	一般部	切下部	乗入部				
2CNO.5+3.30～2CNO.5+3.90	m	0.6							
2CNO.5+3.90～2CBC.5+0.43	m		12.0						
2CBC.5+0.43～2CBC.5+1.03	m	0.6							
2CBC.5+1.03～2CNO.6+0.18	m			6.2					
2CNO.6+0.18～2CNO.6+0.78	m	0.6							
2CNO.6+0.78～2CSP.6+1.06	m		14.1						
2CSP.6+1.06～2CSP.6+1.66	m	0.6							
2CSP.6+1.66～2CEC.6+3.29	m			5.0					
駅前広場内	m				42.1				
駅前広場内	m				32.4				
合 計		2.4	26.1	11.2	74.5				

縁石工　　調　　書　　NO.1

区　間	単　位	地先境界ﾌﾞﾛｯｸC 一般部	乗入部		地先境界ブロックA				備　考
2CEC.6右側(公園見切り)	m	16.0							
駅前広場内(バス・タクシープール見切)	m		43.9						
2CEC.6右側(公園見切り)	m				7.5				
2CEC.6右側(公園見切り)	m				15.7				
合 計		16.0	43.9		23.2				

［7］　道　路　照　明　設　備　工

道路照明設備工集計　調　書

照明設備工					
道路照明灯	H=4.5m　（一般用）		4	基	計画平面図参照
ハンドホール	H=910		3	基	計画平面図参照
引込柱・分電盤	H=6000、分電盤(鍵付き防雨型)		1	基	〃
配管・配線工					
波付硬質ポリエチレン管	FEP30	L= 63.2	63.2	m	（歩道部）
〃	〃	L= 10.5	10.5	m	（車道横断部）
		合計　L=	73.7	m	
電線（外径11.5mm）	CV/3.5sq-2C	L= 63.2	63.2	m	（歩道部）
〃	〃	L= 10.5	10.5	m	（車道横断部）
		合計　L=	73.7	m	
埋設シート　150mm　2倍　電力用		L= 73.7	73.7	m	

［8］　付　　属　　施　　設　　工

付属施設工集計　　調　　書　　NO.1

特殊ブロック(点字ブロック)						
誘導パネル	□300×300	(貼付式)	A=31.6		31.6 ㎡	計画平面図参照
防護柵工						
横断防止柵A	(H=900)			L=	41.0 m	〃
横断防止柵B	(H=850)			L=	53.4 m	計画平面図参照
〃	〃	両フック		N=	28 本	
車止め A	(H700・上下式)			N=	11 本	〃
車止め B	(H850・固定式)			N=	4 本	〃
視線誘導標	(H800・着脱式)			N=	2 本	〃
サイン設置工						
時計塔	H=4500			N=	1 基	計画平面図参照
デザインベンチA	W=1450 H=450			N=	2 基	計画平面図参照

［9］　区　　画　　線　　工

区画線工集計　　調　　書　　NO.1

溶融式区画線

実線(白)	W=15cm	L= 59.6+121.6	181.2 m	路側線
〃	〃	L= 17.0+24.4+10.3+11.0+30.3	93.0 m	ゼブラ帯、タクシー他
		合計	274.2 m	
破線(白)	W=45cm	L= 1.4+4.7	6.1 m	ドット線,バス停誘導線
		合計	6.1 m	
ゼブラ(白)	W=45cm	L= 7.1+11.7	18.8 m	ゼブラ帯
		合計	31.3 m	
実線(白)	W=15cm換算	L= 6.3+6.3+7.2+6.3+5.6+4.9+6.3+7.2+11.8+9.2+7.7+8.4+5.6		文字・矢印
		合計	92.8 m	

［10］　構　造　物　撤　去　工

構造物撤去工集計　　調　　書　　NO.1

舗装版切断工	(t=15cm以下)	L= 4.2	4.2 m	舗装版撤去求積図参照
舗装版撤去	(t=5cm)	A= 44.30	44.3 m^2	舗装版撤去求積図参照
アスファルト切断濁水処分費		0.130m^3/100m×4.2m	0.01 m^3	(t=5cm)
舗装版取壊	As殻	V=44.3×0.05=	2.2 m^3	

舗装版撤去求積図

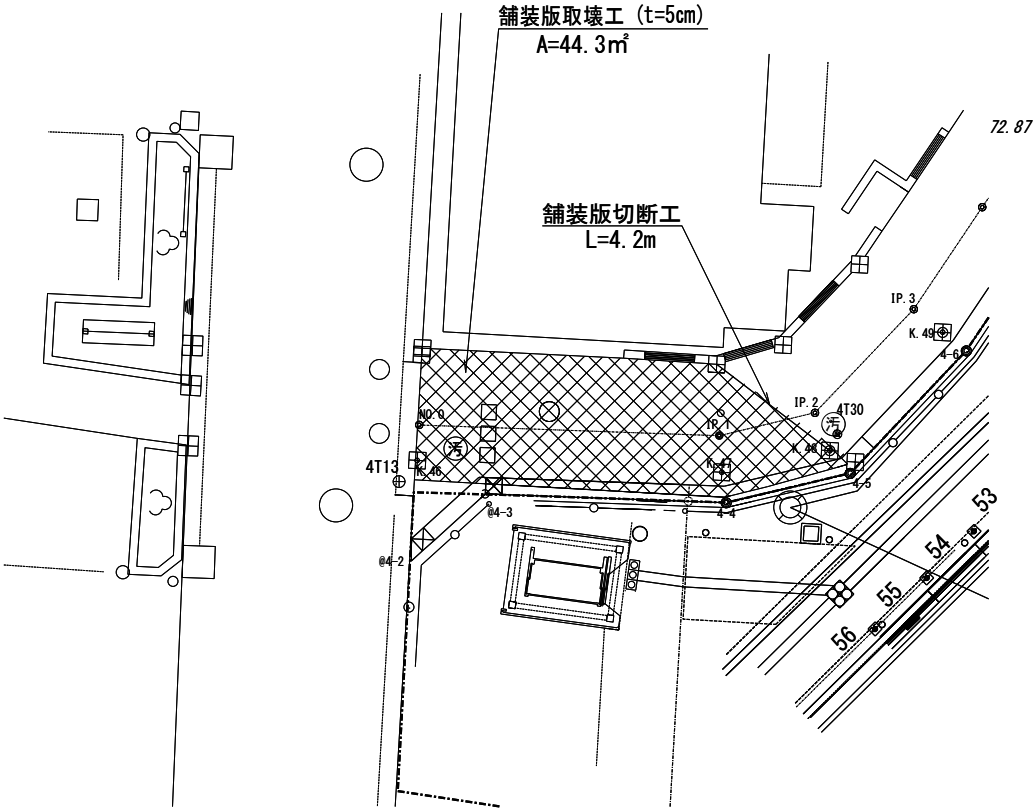

※ CAD計測3回による平均値

A=　44.3　㎡

［11］　植　　栽　　工

植栽工集計　　調　　書　　NO.1

客土	(t=30cm)		A=3.77	3.77 ㎡	計画平面図参照
〃			V=3.77×0.30=	1.1 m^3	
低木	(サツキツツジ)	4株/㎡	V=3.77×4=	16 株	

［12］　材　　料　　計　　算　　書

長尺U型側溝A　300×300

単位数量計算書

10m当り

略図

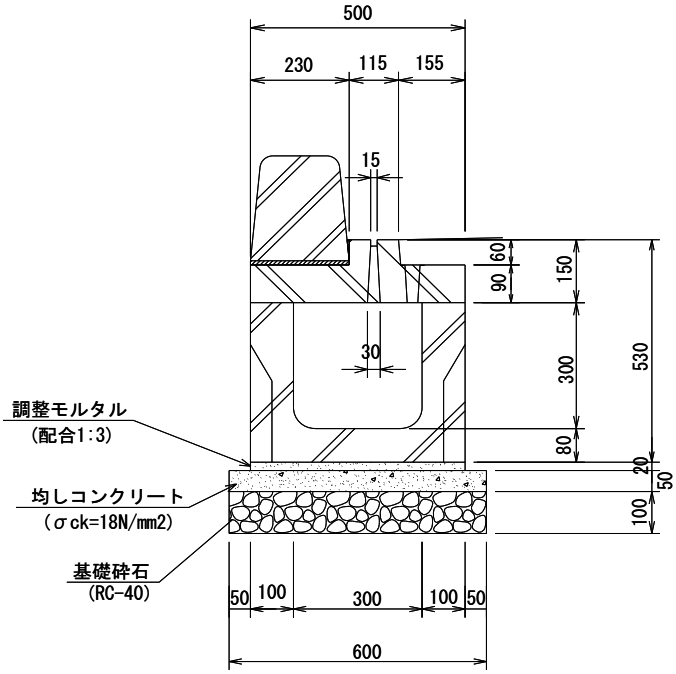

種　別	規格・寸法	算　出　根　拠		数　量
排水工				
長尺U型側溝	300用 L=2000	N= 10.0/2.0	＝	5.0　本
基礎コンクリート	(σck=18N/mm²) 無筋構造物	V= (0.05×0.60) ×10.0	＝	0.30　m^3
型枠	均し	A= 0.05×2×10.0	＝	1.00　m^2
調整モルタル	配合1:3	V= 0.50×0.02×10.0	＝	0.10　m^3
基礎砕石	再生ｸﾗｯｼｬﾗﾝ (RC-40)t=10cm	A= 0.60×0.1×10.0	＝	0.60　m^3
側溝蓋	300用 L=2000			4.0　枚
側溝蓋(管理孔)	300用 L=2000			1.0　枚
		※ 基礎コン、基礎砕石は、施工パッケージ代価に含む。		

長尺U型側溝B　300×300

単位数量計算書

10m当り

略図

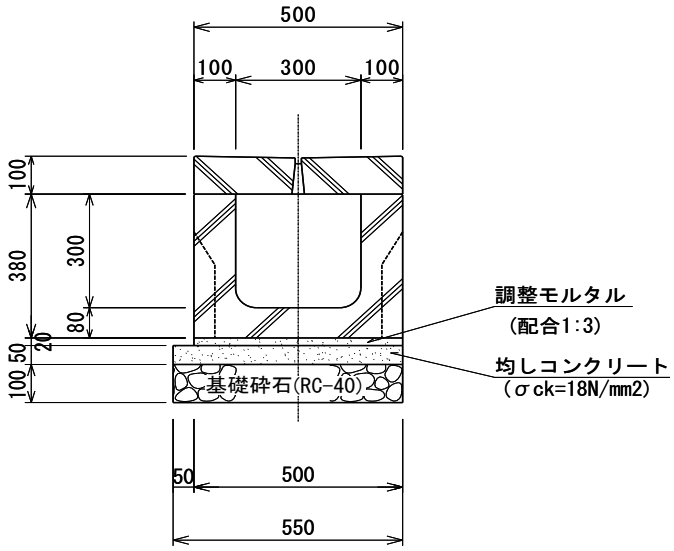

標準タイプ W=300用

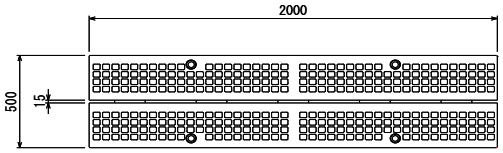

管理孔タイプ W=300用

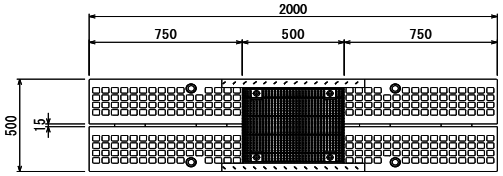

種　別	規格・寸法	算　出　根　拠		数　量
排水工				
長尺U型側溝	300用 L=2000	N= 10.0/2.0	＝	5.0　本
基礎コンクリート	(σck=18N/mm²) 無筋構造物	V= (0.05×0.55) ×10.0	＝	0.28　m^3
型枠		A= 0.05×2×10.0	＝	1.00　m^2
調整モルタル	配合1:3	V= 0.50×0.02×10.0	＝	0.10　m^3
基礎砕石	再生ｸﾗｯｼｬﾗﾝ (RC-40)t=10cm	A= 0.55×0.1×10.0	＝	0.55　m^2
側溝蓋	300用 L=2000	500×2000×100　(センタースリット)		4.0　枚
側溝蓋(管理孔)	300用 L=2000	500×2000×100　(センタースリット)		1.0　枚
		※ 基礎コン、基礎砕石は、施工パッケージ代価に含む。		

管理桝　（□300×h700）

単位数量計算書

10基当り

略図

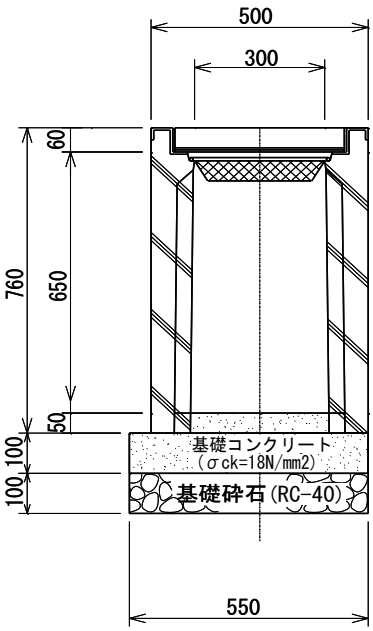

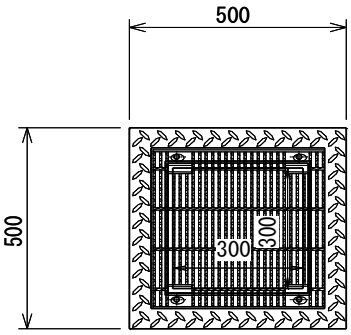

種　　別	規格・寸法	算　出　根　拠	数　　量
管理桝	□300×h700	ボルト固定、細目グレーチング付 T-25	10.0　基
敷コンクリート	（σck=18N/mm²）無筋構造物	V= (0.30×0.30×0.05) ×10.0　＝	0.05　m^3
基礎コンクリート	（σck=18N/mm²）無筋構造物	V= (0.55×0.55×0.10) ×10.0　＝	0.30　m^3
型枠	均し	A= (0.10×0.55×4)×10.0　＝	2.20　m^2
基礎砕石	再生ｸﾗｯｼｬﾗﾝ (RC-40) t=15cm	A= 0.55×0.55×10.0　＝	3.03　m^2

縁石工　　一般部

単位数量計算書

10m当り

略図

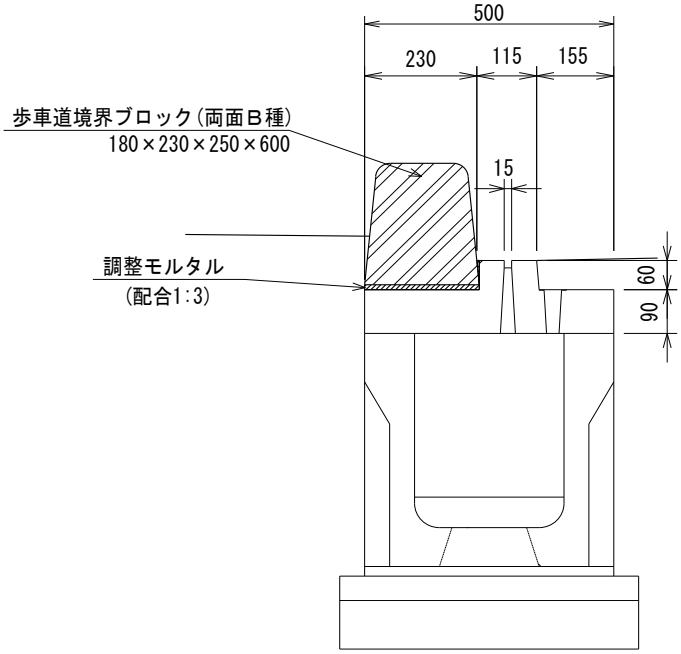

種　　別	規格・寸法	算　出　根　拠	数　　量
歩車道境界ﾌﾞﾛｯｸ	両面B種 180×230×250×600	N=	16.7　個
調整モルタル	配合1:3	V= 0.23×0.01×10.0　＝	0.02　m^3

縁石工　　摺付部

単位数量計算書

10m当り

略図

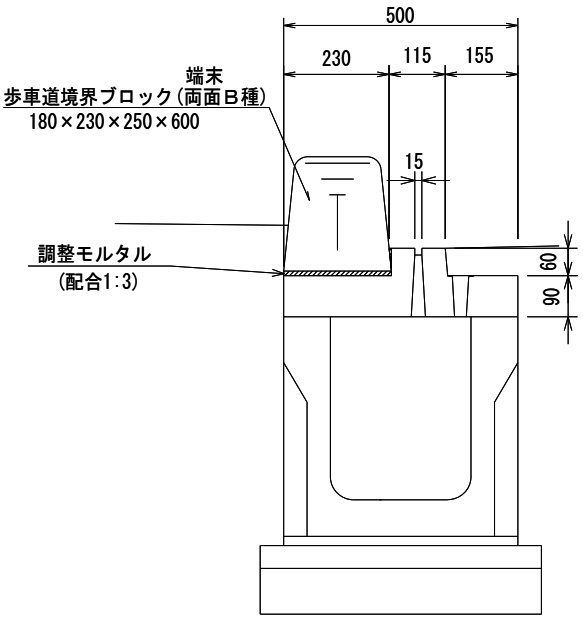

種　　別	規格・寸法	算　出　根　拠	数　　量
歩車道境界ﾌﾞﾛｯｸ	両面B種(端末) 180×230×250×600	N=	16.7　個
調整モルタル	配合1:3	V= 0.23×0.01×10.0　＝	0.02　m^3

縁石工　　切下部

単位数量計算書

10m当り

略図

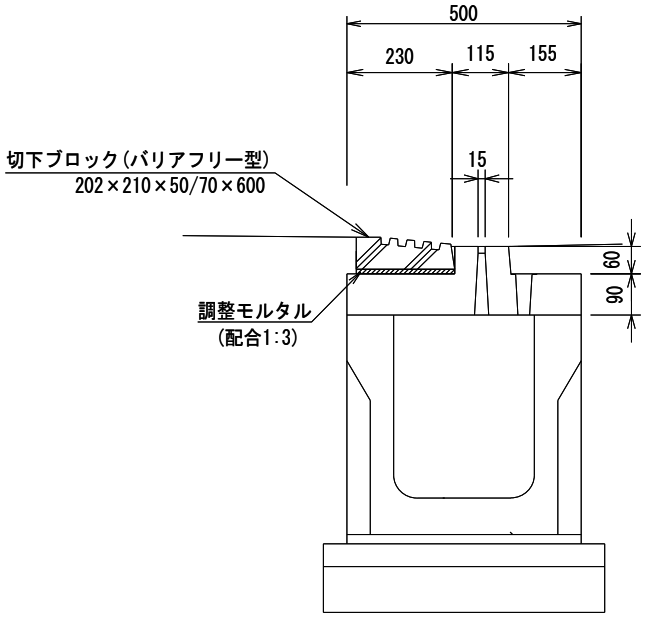

種　　別	規格・寸法	算　出　根　拠	数　　量
歩車道境界ﾌﾞﾛｯｸ	(バリアフリー型) 202×210×50/70×600	N=	16.7　個
調整モルタル	配合1:3	V= 0.23×0.01×10.0　＝	0.02　m^3

地先境界ﾌﾞﾛｯｸ(150×150×600 C種)　**単位数量計算書**　一般部　10m当り

略図

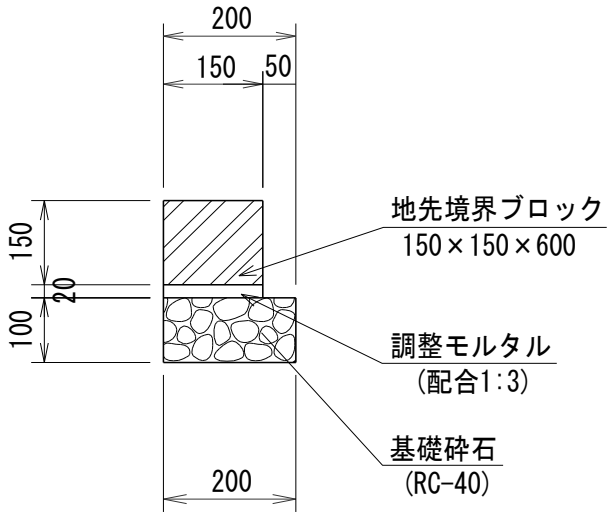

種　別	規格・寸法	算　出　根　拠	数　量
地先境界ﾌﾞﾛｯｸ	150×150×600 (C種)	N= 10/0.60	16.7　個
調整モルタル	配合1:3	V= 0.15×0.02×10.0　＝	0.03　m^3
基礎砕石	再生ｸﾗｯｼｬﾗﾝ (RC-40)t=10cm	A= 0.20×10.0　＝	2.00　m^2
		※ 基礎砕石は、施工パッケージ代価に含む。	

地先境界ﾌﾞﾛｯｸ(150×150×600　C種)　**単位数量計算書**　乗入部　10m当り

略図

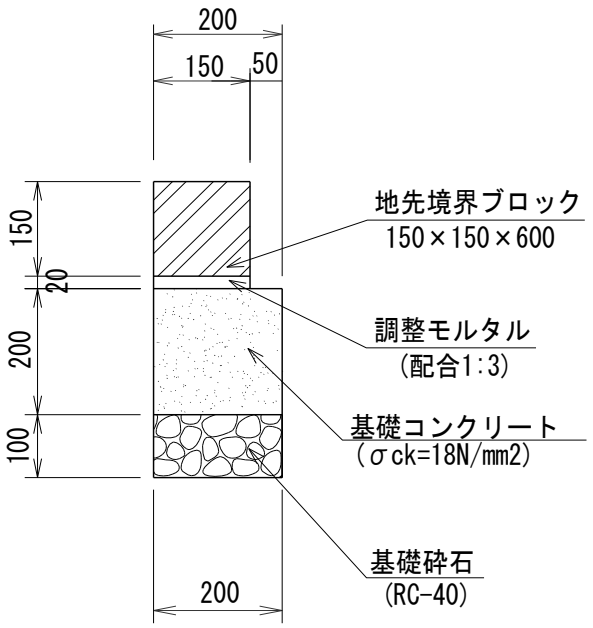

種　別	規格・寸法	算　出　根　拠	数　量
地先境界ﾌﾞﾛｯｸ	150×150×600 (C種)	N= 10.0/0.60	16.7　個
調整モルタル	配合1:3	V= 0.15×0.02×10.0　＝	0.03　m^3
コンクリート	σck=18N/㎟ 無筋・鉄筋構造物	V= 0.20×0.20×10.0　＝	0.40　m^3
型枠	無筋・鉄筋構造物	A= (0.10×2)×10.0　＝	2.00　m^2
基礎砕石	再生ｸﾗｯｼｬﾗﾝ (RC-40)t=10cm	A= 0.20×10.0　＝	2.00　m^2
		※ 基礎コン、型枠、基礎砕石は、施工パッケージ代価に含む。	

照明灯

単位数量計算書

10基当り

略

図

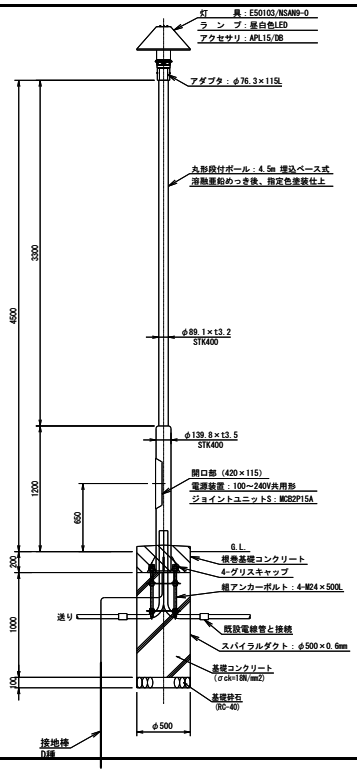

種　　別	規格・寸法	算　出　根　拠		数　　量
根巻コンクリート	18-8-25	$(0.50^2\times3.14/4\times0.2-0.139^2\times3.14/4\times0.20)\times10.0$	＝	0.36　m^3
基礎コンクリート	18-8-25	$(0.50^2\times3.14/4\times1.00)\times10.0$	＝	1.96　m^3
スパイラルダクト	φ500×0.6mm		＝	1.00　m
砕石基礎(t=10cm)		$(0.50^2\times3.14/4)\times10.0$	＝	1.96　m^2
接地棒	D種	φ10×1500　連結式接地棒	＝	10　極
照明柱	H4500	丸形段付ポール H4.5m　ベース式	＝	10　基
照明器具	LED照明		＝	10　基
組アンカーボルト	4-M24×500		＝	10　組
ジョイントユニット		1灯用単独連結	＝	10　台
専用ケーブル		4.5×10	＝	45　m
掘削		$(0.50^2\times3.14/4\times1.30)\times10.0$	＝	2.55　m^3
残土処分			＝	2.55　m^3

横断防止柵A (H=900)

単位数量計算書

100m当り(基礎33.3個)

略図

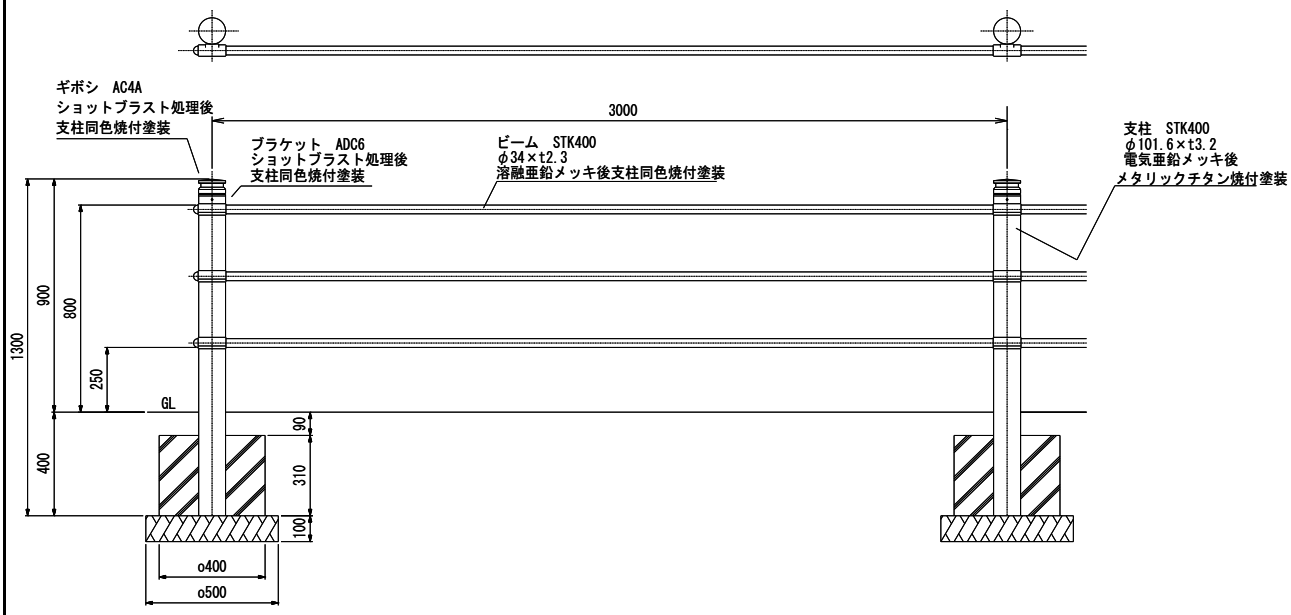

種　別	規格・寸法	算　出　根　拠	数　量
横断防止柵	φ101.6×t3.2×H900	L= 100.0	100.0 m
コンクリート	σck=18N/mm² 小型構造物	V= (0.40×0.40×0.31−0.101.6²×3.14/4×0.31)×33.3 ＝	1.16 m³
型枠	小型構造物	A= (0.40×0.31×4−0.101²×3.14/4)×33.3 ＝	16.25 m²
基礎砕石	再生ｸﾗｯｼｬﾗﾝ (RC-40) t=10cm	A= 0.50×0.50×33.3 ＝	8.33 m²

横断防止柵B (H=850)

単位数量計算書

10基当り

略図

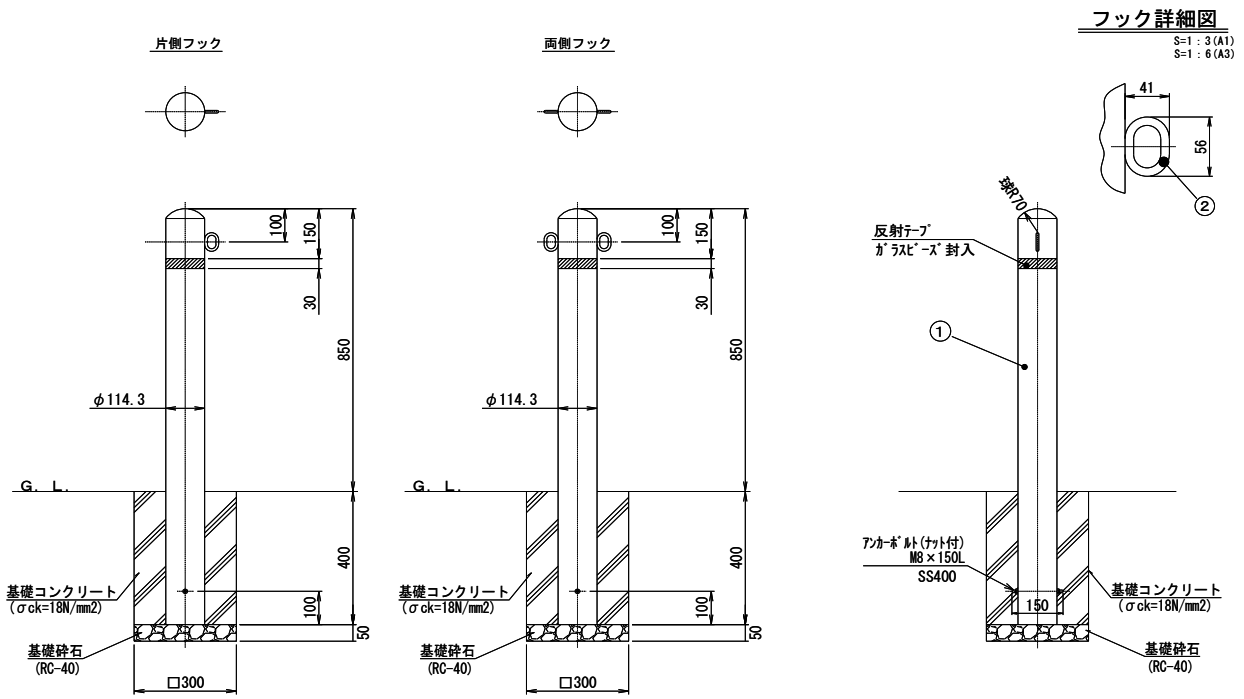

種　　別	規格・寸法	算　出　根　拠	数　　量
横断防止柵	φ114.3×t4.5×H850	N= 10.0	10.0　本
コンクリート	σck=18N/㎟ 小型構造物	V= (0.30×0.30×0.40−0.114.3^2×3.14/4×0.40)×10.0　＝	0.32　m^3
型枠	小型構造物	A= (0.40×0.30×4)×10.0　＝	4.80　m^2
基礎砕石	再生ｸﾗｯｼｬﾗﾝ (RC-40)t=5cm	A= 0.30×0.30×10.0　＝	0.90　m^2

車止めA（H=700）　（上下式）

単位数量計算書

10基当り

略図

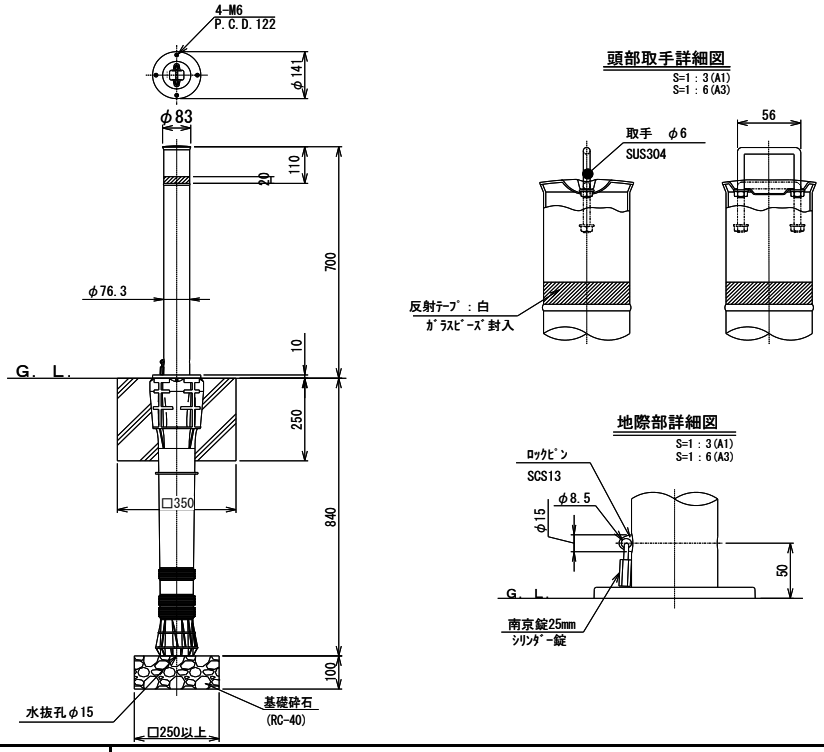

種　　別	規格・寸法	算　出　根　拠	数　　量
車止め	φ76.3×H700	N= 10.0	10.0　本
コンクリート	σck=18N/㎟ 小型構造物	V= (0.35×0.35×0.25−0.076²×3.14/4×0.25)×10.0　＝	0.29　m³
型枠	小型構造物	A= 0.35×0.25×4×10.0　＝	3.50　m²
基礎砕石	再生クラッシャラン (RC-40)t=10cm	A= 0.25×0.25×10.0　＝	0.63　m²

車止めB (H=850)

単位数量計算書

10基当り

略図

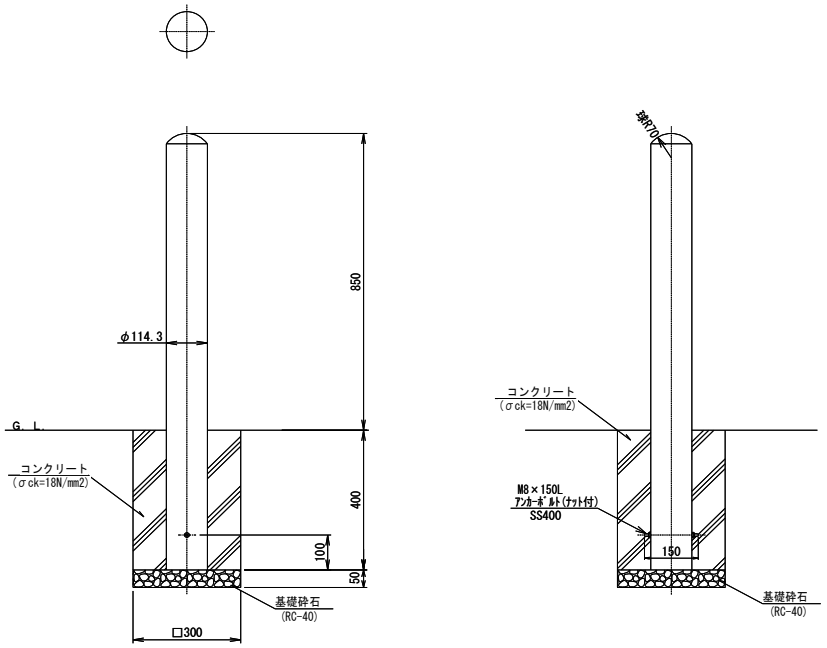

種　　別	規格・寸法	算　出　根　拠	数　　量
車止め	φ114.3×t4.5×H850	N= 10.0	10.0　本
コンクリート	σck=18N/mm² 無筋・鉄筋構造物	V= (0.30×0.30×0.40−0.114.3²×3.14/4×0.40)×10.0　＝	0.32　m³
型枠	無筋・鉄筋構造物	A= 0.40×0.30×4×10.0　＝	4.80　m²
基礎砕石	再生ｸﾗｯｼｬﾗﾝ (RC-40) t=5cm	A= 0.30×0.30×10.0　＝	0.90　m²

集水桝　700×700×H1400

単位数量計算書

10基当り

略図

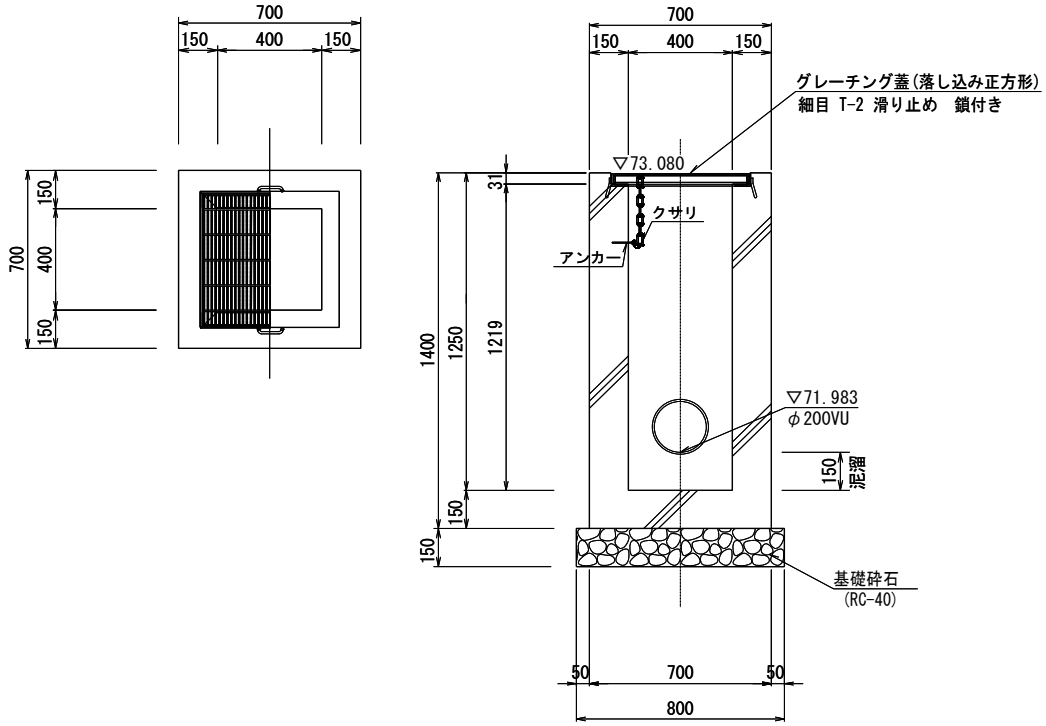

種　　別	規格・寸法	算　出　根　拠		数　　量
集水桝		700×700×H1400	＝	10.0　基
砕石基礎(t=15cm)	再生切込砕石	0.80*0.80*10.0	＝	6.4　㎥
グレーチング蓋		515*515*25(受枠535*535*31)、細目 ,T-2	＝	10.0　枚

シェルター用浸透桝

単位数量計算書

10基当り

略図

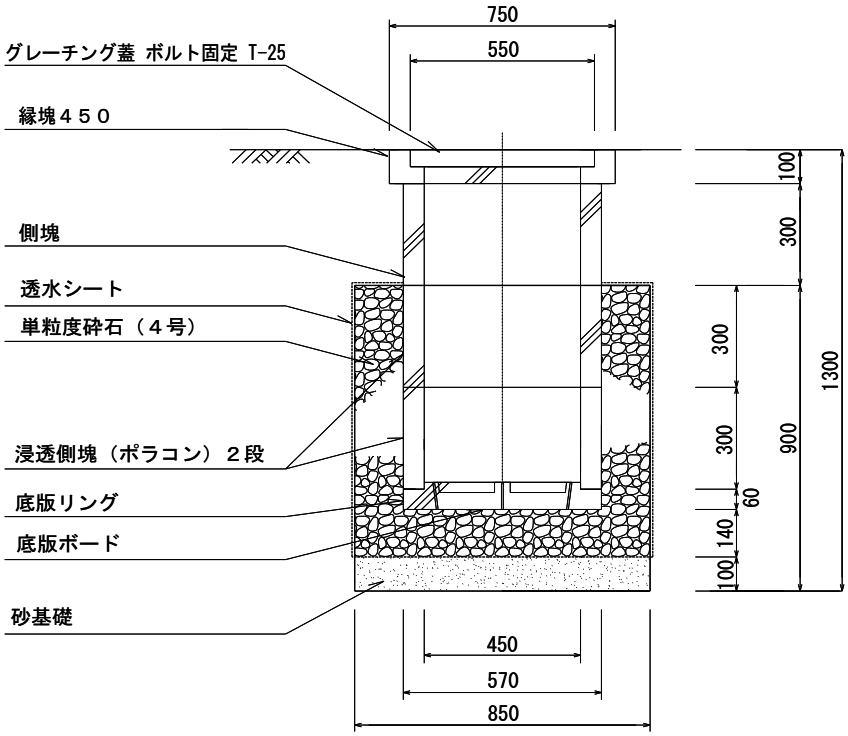

種　　別	規格・寸法	算　出　根　拠		数　　量
グレーチング蓋		450桝用(ボルト固定) T-25	＝	10.0　枚
角桝(縁塊)	450×450×100		＝	10　基
角桝(側塊)	450×450×300		＝	10　個
角桝(浸透ﾎﾟﾗｺﾝ)	450×450×300		＝	20　個
角桝(底版ﾘﾝｸﾞ)	450桝用		＝	10　枚
角桝(底版ﾎﾞｰﾄﾞ)	450桝用		＝	10　枚
単粒度砕石	4号 30-20㎜		＝	4.3　m^3
透水シート			＝	38.0　㎡
砂基礎	t=10cm		＝	0.7　m^3

縁石工　乗入部

単位数量計算書

10m当り

略図

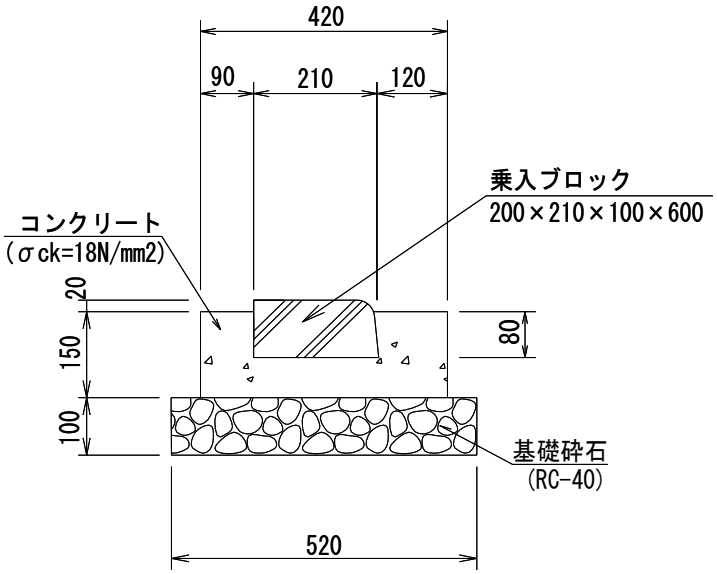

種　別	規格・寸法	算　出　根　拠	数　量
歩車道境界ﾌﾞﾛｯｸ	200×210×100×600	N=	16.7　個
コンクリート	σck=18N/㎟ 無筋・鉄筋構造物	V= (0.15×0.42-0.08×0.21)×10.0　＝	0.46　m^3
型枠	無筋・鉄筋構造物	A= (0.15×2)×10.0　＝	3.00　m^2
基礎砕石	再生ｸﾗｯｼｬﾗﾝ (RC-40)t=10cm	A= 0.52×10.0　＝	5.20　m^2
		※ 基礎砕石は、施工パッケージ代価に含む。	

デザインベンチA

単位数量計算書

10基当り

略図

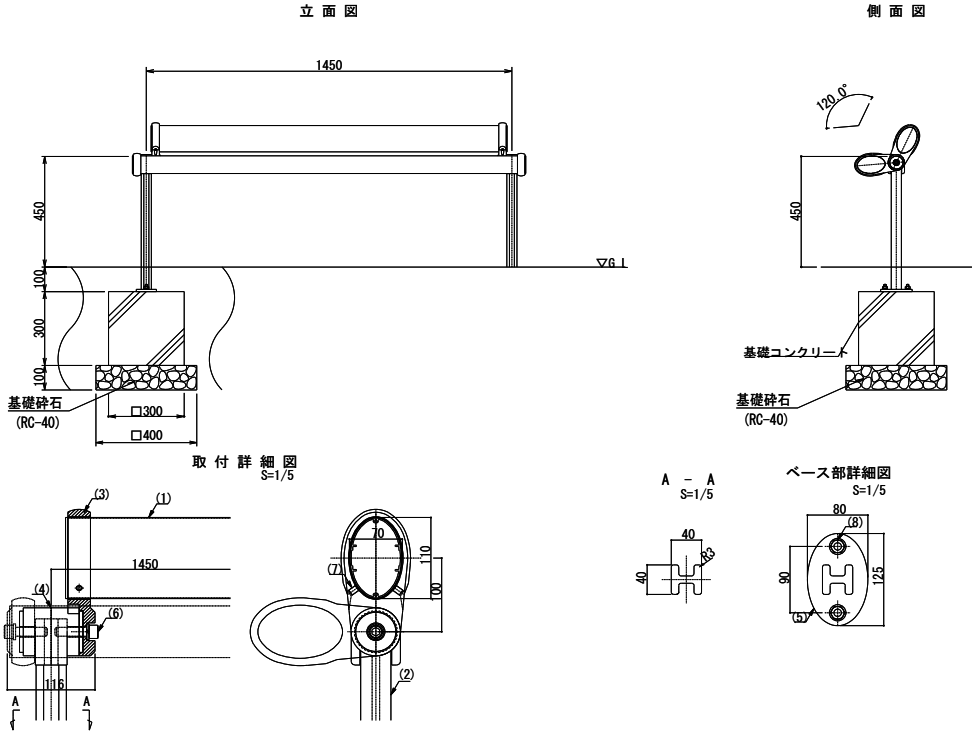

種　　別	規格・寸法	算　出　根　拠	数　　量
デザインベンチA	W1450×H450	N= 10.0	10　基
コンクリート	σck=18N/㎟ 小型構造物	V= (0.30×0.30×0.30×2)×10.0　＝	0.54　m^3
型枠	小型構造物	A= (0.30×0.30×4×2)×10.0　＝	7.20　m^2
基礎砕石	再生ｸﾗｯｼｬﾗﾝ (RC-40)t=10cm	A= (0.40×0.40×2)×10.0　＝	3.20　m^2

時計塔

単位数量計算書

10基当り

略

図

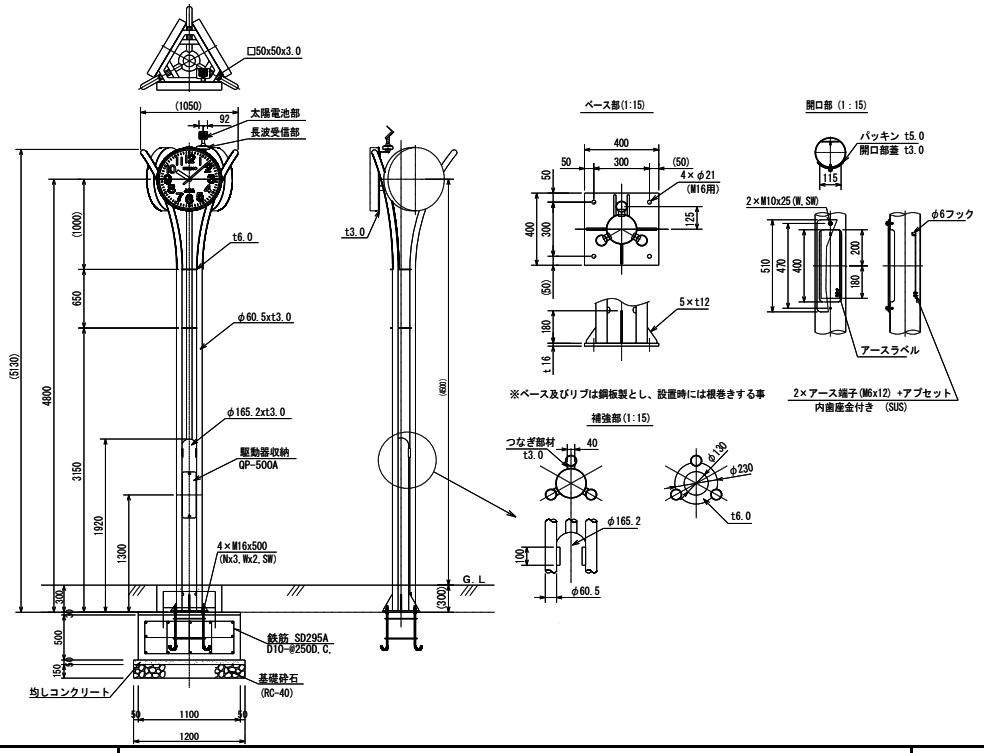

種　　別	規格・寸法	算　出　根　拠	数　　量
時計塔	H4500	N= 10.0	10　基
基礎コンクリート	σck=21N/㎟ 無筋・鉄筋構造物	V= (1.10×1.10×0.50+0.70×0.70×0.30−0.06^2×3.14/4	
〃	〃	×0.30×3−0.130^2×3.14/4×0.30)×10.0　＝	7.45　m^3
均しコンクリート	σck=18N/㎟ 無筋・鉄筋構造物	V= (1.20×1.20×0.05)×10.0　＝	0.72　m^3
型枠	無筋・鉄筋構造物	A= (1.10×0.50×4+0.70×0.30×4)×10.0　＝	30.40　m^2
型枠	均し	A= (1.20×0.05×4)×10.0　＝	2.40　m^2
異形棒鋼	SD295A	L= (3.60×5+0.96×12+0.36×3×5+1.935×5)×10　＝	445.95　m
		445.950　×　0.560 kg/m　÷1000　＝	0.250　t
基礎砕石	再生ｸﾗｯｼｬﾗﾝ (RC-40)t=15cm	A= 1.20×1.20×10.0　＝	14.40　m^2