公共下水道管改築工事(第5工区)

数 量 計 算

数 量 総 括 表(開削 VUφ200㎜)

工事区分 (レベル1)	工 種 (レベル2)	種 別 (レベル3)	細 別 (レベル4)	規 格 (レベル5)	単 位	数 量	設計数量	摘 要
管路								
	管きょ工 (開削)							
		管路土工						
			管路掘削	BH0.28㎥	㎥	57.80	60.0	(補助)
				〃	㎥	33.10	30.0	(単独)
			管路埋戻し	再生砂(A区分),BH0.28㎥	㎥	10.70	10.0	(補助)
				〃	㎥	8.40	10.0	(単独)
				発生土(B区分),BH0.28㎥	㎥	27.60	30.0	(補助)
				〃	㎥	10.20	10.0	(単独)
			発生土運搬処理	礫質土,BH0.28㎥	㎥	27.10	30.0	(補助)
				〃	㎥	21.80	20.0	(単独)
		管布設工						
			硬質塩化ビニル管	VUφ200	m	43.69	44.0	(補助)
				〃	m	34.49	34.0	(単独)
			砂基礎	再生砂, t=100mm	㎥	3.62	4.0	(補助)
				〃	㎥	2.85	3.0	(単独)

数 量 総 括 表(開削 VUφ200mm)

工事区分 (レベル1)	工 種 (レベル2)	種 別 (レベル3)	細 別 (レベル4)	規 格 (レベル5)	単 位	数 量	設計数量	摘 要
		開削水替工						
			開削水替		式	1.00	1.0	(単独)
	マンホール工							
		組立ﾏﾝﾎｰﾙ工						
			組立１号ﾏﾝﾎｰﾙ					
				H=3.00m以下	箇所	3.00	3.0	(単独)
				材料	式	1.00	1.0	(単独)
				底部工(タイプA)	箇所	1.00	1.0	(単独)
				底部工(Bタイプ)	箇所	1.00	1.0	(単独)
				底部工(Cタイプ)	箇所	1.00	1.0	(単独)
			小型マンホール					
				本管径200mm 起点、中間 H=2.0m以下	箇所	1.00	1.0	(単独)
				材料	式	1.00	1.0	(単独)
		取付管布設工						
			取付管					
				φ150・3m未満	箇所	8.00	8.0	(単独)

数 量 総 括 表(開削 VUφ200㎜)

工事区分 (レベル1)	工 種 (レベル2)	種 別 (レベル3)	細 別 (レベル4)	規 格 (レベル5)	単 位	数 量	設計数量	摘 要
	付帯工	舗装撤去工						
			舗装版切断	t=15cm以下	m	90.26	90.0	(補助)
				〃	m	70.78	70.0	(単独)
			舗装版破砕	t=15cm以下	㎡	50.13	50.0	(補助)
				〃	㎡	36.81	37.0	(単独)
			濁水運搬処理	積載量2t 1台 濁水量0.21㎥(管きょ) 濁水量0.03㎥(舗装)	式	1.00	1.0	(単独)
			Asガラ運搬処理	Asガラ,掘削積込み	㎥	2.51	2.5	(補助)
				〃	㎥	1.84	1.8	(単独)
		舗装仮復旧工						
			下層路盤	再生切込砕石(RC-40),t=19cm	㎡	47.42	47.0	(補助)
				〃	㎡	34.68	35.0	(単独)
			上層路盤	再生粒調砕石(RM-40),t=15cm	㎡	49.23	49.0	(補助)
				〃	㎡	36.10	36.0	(単独)
			表層	再生密粒度アスコン(13),t=5cm	㎡	50.13	50.0	(補助)
				〃	㎡	36.81	37.0	(単独)

数 量 総 括 表(開削 VUφ200㎜)

工事区分 (レベル1)	工 種 (レベル2)	種 別 (レベル3)	細 別 (レベル4)	規 格 (レベル5)	単 位	数 量	設計数量	摘 要
		構造物撤去工						
			既設管撤去	鉄筋コンクリート	m	43.69	44.0	(補助)
			〃	〃	m	34.49	34.0	(単独)
			既設人孔撤去		㎥	0.73	1.0	(補助)
			〃		㎥	0.32	1.0	(単独)
			殻運搬処理		㎥	1.56	2.00	(補助)
			〃	〃	㎥	0.98	1.00	(単独)
	交通誘導警備員							
		交通誘導警備員						
			交通誘導警備員	交通誘導警備員B	人	26.00	26.0	(補助)
				〃	人	19.00	19.0	(単独)
共通仮設								
		技術管理費						
			土質試験費	六価クロム試験費	式	1.00	1.0	(補助)

管 布 設 工 数 量 集 計 表

項　　目	形　　状	単独	計	補助	計	合計
管布設工	VU200mm					
路線延長		35.39	35.39	45.13	45.13	80.52　m
管渠延長		34.49	34.49	43.69	43.69	78.18　m
基礎延長		34.34	34.34	43.54	43.54	77.88　m
管基礎		2.85	2.85	3.62	3.62	6.47　㎥
VU200mm	ゴム輪継手　L=4m	34.49	34.49	43.69	43.69	78.18　m
土工						
機械掘削	BH0.28m3	33.10	33.10	57.80	57.80	90.90　m3
埋戻し工	A区分 再生砂 BH0.28m3	8.40	8.40	10.70	10.70	19.10　m3
埋戻し工	B区分　発生土 BH0.28m3	10.20	10.20	27.60	27.60	37.80　m3
残土処分工	BH0.28m3積込 4tDT・L=12.2㎞	21.80	21.80	27.10	27.10	48.90　m3

VU200mm管布設工数量計算表

新設管	管種	管径	管外径	A区分埋め戻し部管控除A
	VU	200 mm	216 mm	0.037 ㎡

路線番号	人孔番号	路線延長	人孔減長	管渠延長	基礎延長	掘削深 上流	掘削深 下流	平均掘削深	道路種別 舗装厚	道路種別 路盤厚	平均掘削幅 全体平均(高さ)	平均掘削幅 基礎(0.100m)	平均掘削幅 A区分(0.316m)	平均掘削幅 B区分(H-0.806m)	平均掘削幅 下層路盤(0.190m)	平均掘削幅 上層路盤(0.150m)	平均掘削幅 舗装厚(0.050m)	砂基礎	機械掘削(m3) H1=H-t1	機械掘削(m3) 既設管控除	機械掘削(m3) 合計	埋戻し(m3) A区分 H2=0.316	埋戻し(m3) B区分 H3=H-(t1+t2+H2+0.1)	残土処分(m3) 機械掘削-(B区分/0.90)	素堀 矢板無し H≦1.5	土留め工 たて込み簡易土留 L=2.00m 1.5<H≦2.0	土留め工 たて込み簡易土留 L=2.50m 2.0<H≦2.5	備考	掘削幅 基礎 上面/底面	掘削幅 A区分 上面/底面	掘削幅 B区分 上面/底面	掘削幅 下層路盤 上面/底面	掘削幅 上層路盤 上面/底面	掘削幅 舗装厚 上面/底面
		L (m)	l (m)	L1 (m)	L2 (m)	h1 (m)	h2 (m)	H (m)	t1 (m)	t2 (m)	B (m)	b1 (m)	b2 (m)	b3 (m)	b4 (m)	b5 (m)	b6 (m)	L2*b1*0.1 (㎥)	L*(b1+b5)/2*H1	a	L*(b1+b5)/2*H1-a	L*(H2*b2-A)	L*b3*H3	(B区分/0.90)	(m)	(m)	(m)		(m)	(m)	(m)	(m)	(m)	(m)
			0.725																									補助	0.84	0.90	1.04	1.08	1.11	1.12
311	既設No.311-1 ～ 既設No.312-1	3.84	0.65	3.19	3.12	1.44	1.54	1.490	0.05	0.34	1.10	0.83	0.87	0.97	1.06	1.10	1.12	0.26	5.3	0.2	5.1	0.9	2.5	2.3	3.84				0.82	0.84	0.90	1.04	1.08	1.11
			0.865																									補助	0.84	0.90	1.03	1.07	1.10	1.11
312	既設No.312-1 ～ 既設No.315-1	41.29	0.79	40.50	40.43	1.54	1.33	1.433	0.05	0.34	1.09	0.83	0.87	0.97	1.05	1.09	1.11	3.36	54.8	2.1	52.7	9.8	25.1	24.8	41.29				0.82	0.84	0.90	1.03	1.07	1.10
			1.050																									単独	0.84	0.90	0.96	1.00	1.03	1.04
321	既設No.321-1 ～ 既設No.322-1	35.39	0.90	34.49	34.34	1.02	1.22	1.117	0.05	0.34	1.06	0.83	0.87	0.93	0.98	1.02	1.04	2.85	34.9	1.8	33.1	8.4	10.2	21.8	35.39				0.82	0.84	0.90	0.96	1.00	1.03
計		35.39		34.49	34.34						1.06	0.83	0.87	0.93	0.98	1.02	1.04	2.85			33.10	8.40	10.20	21.80	35.39			単独						
計	BH0.28m3	45.13		43.69	43.54						2.19	1.66	1.74	1.94	2.11	2.19	2.23	3.62			57.80	10.70	27.60	27.10	45.13			補助						

管布設工			
	単独	補助	
路線延長	35.39	45.13	m
管渠延長	34.49	43.69	m
基礎延長	34.34	43.54	個
本管用曲管			
			個
			個
			個
			個
			個

土工				
		単独	補助	
機械掘削	BH0.28m3	33.10	57.80	m3
機械掘削	BH0.45m3			m3
A区分埋戻し	BH0.28m3	8.40	10.70	m3
A区分埋戻し	BH0.45m3			m3
B区分埋戻し	BH0.28m3	10.20	27.60	m3
B区分埋戻し	BH0.45m3			m3
残土処分	BH0.28m3	21.80	27.10	m3
残土処分	BH0.45m3			m3

土留め工タイプ(m)			
	単独	補助	平均掘削深
素堀 H≦1.5	35.39	45.13	1.297
L=2.00m 1.5＜H≦2.0			
L=2.50m 2.0＜H≦2.5			
L=3.00m 2.5＜H≦3.0			
L=3.50m 3.0＜H≦3.5			
L=4.00m 3.5＜H≦4.0			
L=4.50m 4.0＜H≦4.5			
L=5.00m 4.5＜H≦5.0			

１号マンホール数量集計表

項　　目	形　　状	単独	補助		設計数量	
マンホール設置箇所数		3			3	箇所
マンホール材料						
鉄蓋（T−１４）	φ600 圧力開放型　鍵、蝶番付	3			3	組
底版	H=130	3			3	個
躯体	H=600	3			3	個
斜壁	H=450	1			1	個
斜壁	H=600	2			2	個
調整リング	H=100	1			1	個
調整リング	H=150	2			2	個
調整金具	25mmまで	1			1	個
調整金具	45mmまで	2			2	個
削孔	HPφ250	1			1	箇所
削孔	HPφ200	2			2	箇所
削孔	VUφ200	2			2	箇所
底　部　工	Aタイプ	1			1	箇所
底　部　工	Bタイプ	1			1	箇所
底　部　工	Cタイプ	1			1	箇所
マンホール用可とう継手	φ200	3			3	個

1号マンホール計算書

マンホール番号	人孔深 m	流出管 内径 mm / 管底高 m	流出管 管種	流入管 内径 mm	流入管 管種	流入管 管底高 m	流入管 落差 mm	副管 内径 mm	副管 管種	副管 管底高 m	副管 落差 mm	調整高 mm	鉄蓋 T-14 120 (mm) 組	鉄蓋 T-25 120 (mm) 組	底版 130 (mm) 個	躯体 600 (mm) 個	躯体 900 (mm) 個	躯体 1200 (mm) 個	躯体 1500 (mm) 個	躯体 1800 (mm) 個	直壁 300 (mm) 個	直壁 600 (mm) 個	直壁 900 (mm) 個	直壁 1200 (mm) 個	斜壁 450 (mm) 個	斜壁 600 (mm) 個	床版 150 (mm) 個	調整リング 100 (mm) 個	調整リング 150 (mm) 個	調整リング 200 (mm) 個	調整金具 25 (mm) 個	調整金具 45 (mm) 個	削孔 HP φ250 箇所	削孔 HP φ200 箇所	削孔 VU φ200 箇所	備考
		200		200	HP	76.756	80																													
既設No.311-1	1.334	76.676	VU	200	HP	76.676						34		1	1	1										1			1			1		2		MH可とう継手 1
		250		200	VU	76.400	90																													
既設No.315-1	1.310	76.310	HP	250	HP	76.380	70					10		1	1	1										1			1			1	1		1	MH可とう継手 1
		200																																		
既設No.322-1	1.130	73.200	HP	200	VU	73.220	20					30		1	1	1									1			1			1				1	MH可とう継手 1
マンホール設置工 深さ 3m以下	3	箇所		転落防止梯子（深さ2m以上）					組		小計	単独		3	3	3									1	2		1	2		1	2	1	2	2	MH可とう継手 3
マンホール設置工 深さ 3m以上4m以下		箇所		耐ｽﾘｯﾌﾟ防止機能					組																											
				耐腐食加工					組		合計	単独		3	3	3									1	2		1	2		1	2	1	2	2	MH可とう継手 3

Aタイプ

1 号 マ ン ホ ー ル 底 部 工 標 準 計 算 書

略　図	計　算　式	数　量
1号人孔底部工 （内径　200mm）		
	再生砕石基礎　$1.10^2 \times \pi/4$ ＝	0.19 m3 0.95 m2
	インバート コンクリート工　$0.90^2 \times \pi/4 \times 0.27 = 0.172$	
	$0.172 - (0.20^2 \times \pi/4)/2 \times 0.90$ ＝	0.16 m3
	モルタル上塗り工　$0.90^2 \times \pi/4 = 0.636$	
	$0.636 - 0.20 \times 0.90 = 0.456$	
	$0.456 + (0.20 \times \pi)/2 \times 0.90$ ＝	0.74 m2

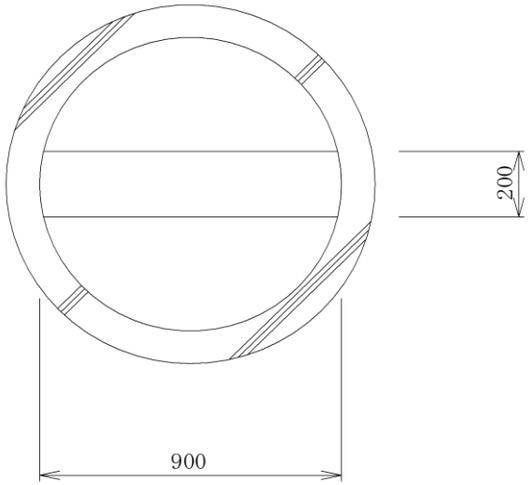

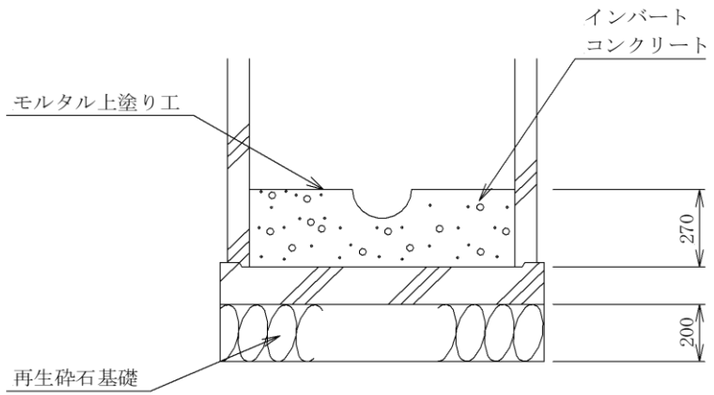

Bタイプ

1 号 マ ン ホ ー ル 底 部 工 標 準 計 算 書

略　　図	計　　算　　式	数　量
1号人孔底部工 （内径　200mm）		
	再生砕石基礎　$1.10^2 \times \pi/4$ ＝	0.19 m3 0.95 m2
	インバート コンクリート工　$0.90^2 \times \pi/4 \times 0.27 = 0.172$	
	$0.172 - (0.20^2 \times \pi/4)/2 \times 1.25$ ＝	0.15 m3
	モルタル上塗り工　$0.90^2 \times \pi/4 = 0.636$	
	$0.636 - 0.20 \times 1.25 = 0.386$	
	$0.386 + (0.20 \times \pi)/2 \times 1.25$ ＝	0.78 m2

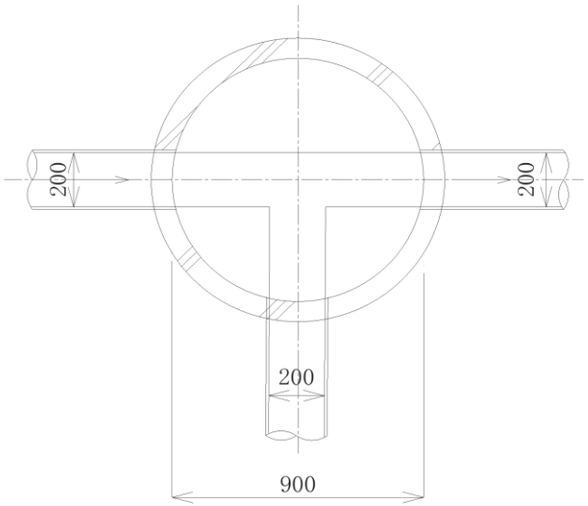

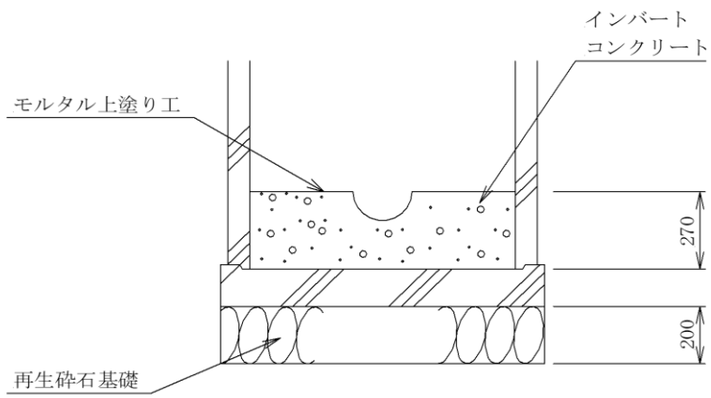

Cタイプ

1 号 マ ン ホ ー ル 底 部 工 標 準 計 算 書

略　　図	計　　算　　式	数　量
1号人孔底部工 （内径　250mm）		
	再生砕石基礎　　1.10^2 × π/4　　＝	0.19 m3 0.95 m2
	インバート コンクリート工　　0.90^2 × π/4 ×0.295 ＝ 0.188	
	0.188 －((0.25^2×π/4)/2 × 0.90)	
	－((0.20^2×π/4)/2 × (0.90/2-0.25/2))　　＝	0.16 m3
	モルタル上塗り工　　0.90^2 × π/4 ＝ 0.636	
	0.636－0.25×0.90－ 0.2 ×(0.9/2-0.25/2) ＝ 0.346	
	0.346 ＋(0.25×π)/2 × 0.90	
	＋(0.20×π)/2 ×(0.90/2－0.25/2)	0.80 m2

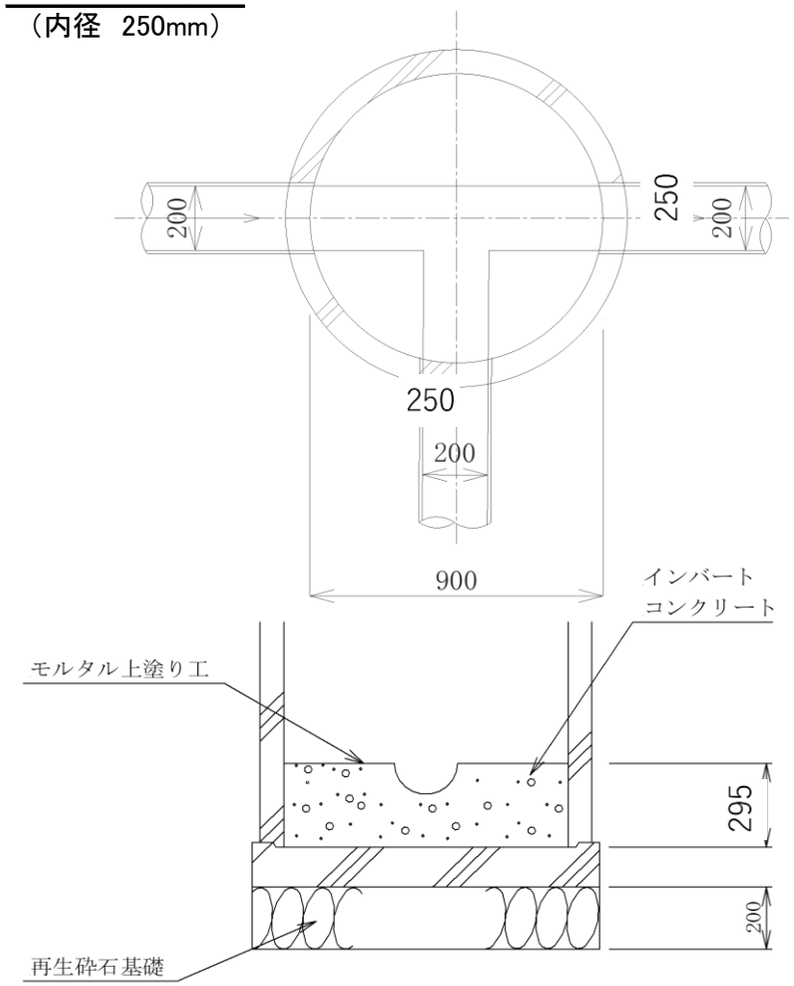

取　付　管　数　量　集　計　表

項　　目	形　　状	単独	計	補助	計	合計	
取付管設置箇所数 VUφ150mm	VUφ150mm	8	8			8	箇所

取 付 管 調 書 φ150

路線番号	人孔 No	占用距離		道路構造物		取付箇所数		人孔直接	本管	本管	加重	加重占用距離		掘削及び仮復旧延長	
		左側	右側	左側	右側	左側	右側	接続個数	掘削幅	土被	土被	左側	右側	左側	右側
		L1	L2	W1	W2	n1	n2		W			L1×n1	L2×n2	L3 = (L1-w1-W/2) ×n1	L4 = (L2-w2-W/2) ×n2
単独 311	既設No.311-1 ～ 既設No.312-1								1.10			0.00	0.00	0.00	0.00
単独 312	既設No.312-1 ～ 既設No.315-1	0.55	0.55			2	3		1.09			1.10	1.65	0.00	0.00
単独 321	既設No.321-1 ～ 既設No.322-1	0.53				3			1.06			1.59	0.00	0.00	0.00
単独						8		0			0.00	0.00		0.00	
補助								0			0.00	4.34		0.00	
合 計						8		0			0.00	4.34		0.00	
単独											0.00	0.00		0.00	
補助											0.00	0.00		0.00	
平 均											0.00	0.54		0.00	

付　帯　工　集　計　表

工　種	種　別	単独	計	補助	計	合計	
舗装切断工	t≦15cm	70.78	70.78	90.26	90.26	161.04	m
濁水処分	積載量 2t　L=6.7km	0.09㎥ 1	1	0.12㎥		0.21 1	㎥ 式
舗装破砕工	t≦10cm	36.81	36.81	50.13	50.13	86.94	m2
Asガラ処分	4tDT・L=6.7km	1.84	1.84	2.51	2.51	4.35	m3
Asガラ		4.32	4.32	5.90	5.90	10.22	t
舗装復旧工	再生密粒土AS t=5cm	36.81	36.81	50.13	50.13	86.94	m2
上層路盤工	再生粒調砕石 t=15cm	36.10	36.10	49.23	49.23	85.33	m2
下層路盤工	再生切込砕石 t=19cm	34.68	34.68	47.42	47.42	82.10	m2
構造物取壊し	鉄筋コンクリート	0.98	0.98	1.56	1.56	2.54	m2
	鉄筋コンクリート	2.45	2.45	3.91	3.91	6.36	t

道 路 復 旧 工（仮復旧）

工　　種		計　算　式										計	
				本管			取付管		φ100→150		φ150		
		単	35.39	×	2			＋		＋		70.78	
			3.84	×	2							7.68	
舗装切断工	t≦15cm以下	補	41.29	×	2			＋		＋		82.58	m
	積載量 2t	単		台									
		補	1	台									
As濁水運搬処理	L=6.7km	補		台								1	式
		単	70.78	×	0.13	㎥／100m						0.09	
		補	7.68	×	0.13	㎥／100m				※総括表にて一式系計上		0.01	
	濁水量	補	82.58	×	0.13	㎥／100m						0.11	m3
				本管			取付管		φ100→150		φ150		
		単	35.39	×	1.04			＋		＋		36.81	
		補	3.84		1.12							4.30	
舗装破砕工	t≦10cm以下	補	41.29	×	1.11			＋		＋		45.83	m2
				本管			取付管		φ100→150		φ150		
		単	36.81	×	0.05			＋		＋		1.84	
		補	4.30	×	0.05							0.22	
Asガラ処分	4tDT	補	45.83	×	0.05			＋		＋		2.29	m3
		単	1.84	×	2.35							4.32	
		補	0.22	×	2.35							0.52	
Asガラ		補	2.29	×	2.35							5.38	t
				本管			取付管		φ100→150		φ150		
	再生密粒度アスコン	単	35.39	×	1.04			＋		＋		36.81	
		補	3.84	×	1.12							4.30	
表層工	t＝5cm	補	41.29	×	1.11			＋		＋		45.83	m2
				本管			取付管		φ100→150		φ150		
	再生粒調砕石	単	35.39	×	1.02			＋		＋		36.10	
		補	3.84	×	1.10							4.22	
上層路盤工	t＝15cm	補	41.29	×	1.09					＋		45.01	m2
				本管			取付管		φ100→150		φ150		
	再生切込砕石	単	35.39	×	0.98			＋		＋		34.68	
		補	3.84	×	1.06							4.07	
下層路盤工	t＝19cm	補	41.29	×	1.05			＋		＋		43.35	m2

HP200mm管及びφ600マンホール撤去工数量計算表

既設管	管種	管径	管外径	掘削部控除	ガラ処分（管きょ）	φ600マンホール	内径	外径	ガラ処分（底盤）	ガラ処分（躯体）
	HP	200 mm	254 mm	0.051 ㎥	0.019 ㎥		600 mm	800 mm	0.503 ㎥	0.220 ㎥

路線番号	人孔番号	路線延長	人孔減長	管渠延長	控除土量	マンホール	マンホール深	底盤	躯体	ガラ処分													備考
		L（m）	l（m）	L1（m）	a（㎥）	（箇所）	（m）	（m）	（m）	管きょ（㎥）	マンホール（㎥）	計（㎥）	無筋（t）	鉄筋（t）									
			0.725																				
311	既設No.311-1 ～ 既設No.312-1	3.84	0.65	3.19	0.2	1	1.334	0.13	1.38	0.06	0.37	0.43		1.08									
			0.865			1																	
312	既設No.312-1 ～ 既設No.315-1	41.29	0.79	40.50	2.1	1	1.310	0.13	1.36	0.77	0.36	1.13		2.83									
			1.050																				
321	既設No.321-1 ～ 既設No.322-1	35.39	0.90	34.49	1.8	1	1.130	0.13	1.18	0.66	0.32	0.98		2.45									
												※付帯工で集計		※付帯工で集計									
		3.84		34.49	1.8	1.00						0.98		2.5									単独
計	BH0.28m3	45.1		43.69	2.3	3.00						1.56		3.9									補助

公共下水道管改築工事（第５工区）
舗装工
数　量　計　算　書

数　量　総　括　表

工事区分	工　種	種　別	細　別	規　格	単位	数　量	設計数量	摘　要
道路維持								
	舗装工				式			
		舗装打換え工			式			
			舗装版切断	t=15cm以下（5cm）	m	19.70	20.00	
			舗装版破砕	t=15cm以下	m2	321.20	321.00	
						管きょ総括表にて一式計上		
			切断濁水運搬	0.03㎥（舗装）				
				t=15cm以下				
			殻運搬処分	Asガラ,掘削積込み	m3	16.06	16.00	
			不陸整正		m2	321.20	321.00	
				再生密粒度アスコン（13）				
			表層	PK-3,t=5cm	m2	321.20	321.00	
		区画線						
				停止線				
			溶融式区画線	ゼブラ・白・45ｃｍ	m	2.70	3.00	
				止まれ				
			溶融式区画線	文字・白・15ｃｍ	m	18.64	19.00	
				消火栓				
			溶融式区画線	実線・黄・15ｃｍ	m	3.60	4.0	
		交通誘導警備員			式			
			交通誘導警備員	交通誘導警備員B	人	6.00	6.00	

数量集計

工種	規格	計算書	合計	単位	備考
舗装版切断	t=15cm以下 (t=5cm)	19.65 ＝	19.70		
	計		19.70	m	
舗装版破砕	t=5cm	321.20	321.20		
	計		321.20	m3	
切断濁水運搬	舗装版破砕 t=15cm以下	19.65 × 0.130 ÷ 100 ＝	0.03		
	計		0.03	m2	
殻運搬処分	(t=5cm)破砕	321.20 × 0.05 +	16.06		
	計		16.06	m3	
不陸整正		321.20	321.20		
	計		321.20	m2	
復旧	市道車道+県道乗入 表層：再密(13)　t=5cm	321.20 ＝	321.20		
	計	＝	321.20	m2	
区画線	ゼブラ・白・45cm	2.70 ＝	2.70	m	
	文字・白・15cm換算	18.64 ＝	18.60	m	
	実線・黄・15cm	2.70 ＝	2.70	m	

舗装

NO	種別	現況厚	復旧厚	舗装撤去	不陸整正	舗装復旧	面積								舗装版切断					備考
							L	W1	W2	W (H)	小計	控除人孔蓋（Φ600）		計					計	
							m	m	m	m	m2	個	0.28m2/個	m2	m	m	m	m	m	
1	市道車道	5.00	5.00	破砕	不陸	復旧	45.00	5.20	5.25	5.23	235.1	1	(0.3)	234.8	5.80				5.80	
2	市道車道	5.00	5.00	破砕	不陸	復旧	2.20	8.35	3.85		13.4			13.4	3.85				3.85	台形
3	市道車道	5.00	5.00	破砕	不陸	復旧	1.83	5.25	8.30		12.4			12.4						台形
4	市道車道	5.00	5.00	破砕	不陸	復旧	0.65	8.30	8.30	8.30	5.4			5.4						
5	市道車道	5.00	5.00	破砕	不陸	復旧	4.45	10.50	14.45		55.5	1	(0.3)	55.2	4.95	5.05			10.0	台形
撤去														321.2						
小計														321.2						
合計														321.2						
不陸					不陸									321.2						
小計														321.2						
合計														321.2						
復旧	市道車道		5.00			復旧								321.2						
小計														321.2						
合計														321.2					19.65	

区画線・付帯

NO	規格			単位	数量	備考
1	ゼブラ	白	45ｃｍ	m	2.7	停止線
1	文字	白	15cm換算	m	18.6	止まれ
1	実線	黄	15cm	m	3.6	消火栓
小計	ゼブラ	白	45cm	m	2.7	停止線
	文字	白	15cm換算	m	18.6	止まれ
	実線	黄	15ｃｍ	m	3.6	消火栓
合計					31.30	